КОМБАЙН ЗЕРНОУБОРОЧНЫЙ САМОХОДНЫЙ GS12A1

инд. № GS122000, GS122001, GS122002, GS122003

(двигатель: WP10HG336E302 (X20224095))

(КЗК-12-20-0100000, КЗК-12-20-0100000-01, КЗК-12-20-0100000-02 и КЗК-12-20-0100000-03)

Каталог деталей и сборочных единиц

КЗК-12-20-0100000 КДС

Версия 01

1 ВВЕДЕНИЕ

Каталог деталей и сборочных единиц предназначен для составления заявок на запасные части, необходимые при техническом обслуживании и ремонте комбайна зерноуборочного **GS12A1**. Каталог иллюстрирован.

Данный каталог содержит перечень деталей и сборочных единиц комбайна зерноуборочного **GS12A1** следующих комплектаций: **инд.№ GS122000 (КЗК-12-20-0100000),**
инд.№ GS122001 (КЗК-12-20-0100000-01),
инд.№ GS122002 (КЗК-12-20-0100000-02),
инд.№ GS122003 (КЗК-12-20-0100000-03) и сведения об их количестве на сборочную единицу**.**
Все комплектации комбайна зерноуборочного **GS12A1** оснащаются двигателем WP10HG336E302 (X20224095).

Различия по комплектациям:

- комбайн зерноуборочный GS12A1 **инд.№GS122000** (КЗК-12-20-0100000) комплектуется установкой соломоизмельчителя КЗК-12-0290600А, шнеком с отводом КЗК-3219-0206000А и установкой светоотражающих полос КЗК-12А-1-0100050А.
- комбайн зерноуборочный GS12A1 **инд.№ GS122001** (КЗК-12-20-0100000-01) комплектуется шнеком с отводом КЗК-3219-0206000А и установкой светоотражающих полос КЗК-12А-1-0100060. Установка соломоизмельчителя не входит в комплектацию.
- комбайн зерноуборочный GS12A1 **инд.№GS122002** (КЗК-12-20-0100000-02) комплектуется установкой соломоизмельчителя КЗК-12-0290600А, шнеком с отводом КЗК-3219-0206000А-01, жгутом переходной фары выгрузного шнека КЗК-12А-10-1-0700500 и установкой светоотражающих полос КЗК-12А-1-0100050А.
- комбайн зерноуборочный GS12A1 **инд.№GS122003** (КЗК-12-20-0100000-03) комплектуется установкой соломоизмельчителя КЗК-12-0290600А, шнеком с отводом КЗК-3219-0206000А-01, жгутом переходной фары выгрузного шнека КЗК-12А-10-1-0700500 и установкой светоотражающих полос КЗК-12А-1-0100060. Установка соломоизмельчителя не входит в комплектацию.

Изготовитель постоянно проводит работы по совершенствованию конструкции комбайна зерноуборочного **GS12A1**, в связи с чем возможны отдельные изменения в конструкции, не отраженные в настоящем каталоге.

Правила пользованием каталогом размещены в конце каталога.

2 УКАЗАТЕЛЬ РИСУНКОВ

№ рис	Обозначение рисунка	Стр.
1	Комбайн зерноуборочный самоходный КЗК-12-20-0100000, КЗК-12-20-0100000-01, КЗК-12-20-0100000-02 и КЗК-12-20-0100000-03 (общий вид)	**14**
2	Комбайн зерноуборочный самоходный КЗК-12-20-0100000, КЗК-12-20-0100000-01, КЗК-12-20-0100000-02 и КЗК-12-20-0100000-03 (вид слева)	**18**
3	Комбайн зерноуборочный самоходный КЗК-12-20-0100000, КЗК-12-20-0100000-01, КЗК-12-20-0100000-02 и КЗК-12-20-0100000-03 (вид справа)	**26**
4	Комбайн зерноуборочный самоходный КЗК-12-20-0100000, КЗК-12-20-0100000-01, КЗК-12-20-0100000-02 и КЗК-12-20-0100000-03 (вид спереди)	**35**
5	Очистка КЗК-12-22-0202000 (вид слева)	**39**
6	Очистка КЗК-12-22-0202000 (вид справа)	**44**
7	Установка шкивов КЗК-12-0202860А-01 и КЗК-10-0202010-01	**49**
8	Установка шкивов на шнек распределительный КЗК-810-1-0218010	**53**
9	Установка цепного привода элеватора колосового	**57**

№ рис	Обозначение рисунка	Стр.
10	Муфта фрикционная КЗК 0219020Б-01	**60**
11	Установка шатуна КЗР 0202030Е и шкива КЗК-5-4-0202120 и КЗК-12-0202111А	**62**
12	Установка привода соломотряса	**65**
13	Установка шкива КЗК-12-0202810А	**68**
14	Установка привода доски стрясной КЗК-12-0280200 (вид слева)	**71**
15	Установка привода доски стрясной КЗК-12-0280200 (вид справа)	**75**
16	Доска стрясная КЗК-12-0280200	**79**
17	Рычаг КЗР 0202160Г	**83**
18	Установка привода стана решетного верхнего КЗК-3219-0260000А	**84**
19	Стан решетный верхний КЗК-3219-0260000А	**87**
20	Установка контрпривода вариатора КЗК-12-0202500В	**90**
21	Контрпривод вариатора КЗК-12-0202500В	**93**
22	Привод КЗК-12-0202690Б и КЗК-12-0202700	**98**
23	Шкив ведомый КЗК-12-0217400-01	**100**

№ рис	Обозначение рисунка	Стр.
24	Установка рычага КЗК-12-0202820	**102**
25	Установка привода устройства домолачивающего	**103**
26	Устройство домолачивающее КЗК 0207000В-01	**108**
27	Аппарат молотильный КЗК-12-22-2-0102000 (установка битера отбойного)	**112**
28	Аппарат молотильный КЗК-12-22-2-0102000 (установка барабана молотильного)	**117**
29	Аппарат молотильный КЗК-12-22-2-0102000 (установка барабана ускоряющего)	**121**
30	Аппарат молотильный КЗК-12-22-2-0102000 (привод отбойного битера)	**125**
31	Аппарат молотильный КЗК-12-22-2-0102000 (камнеуловитель, подбарабанья)	**128**
32	Вариатор барабана КЗК 0108100-01 и КЗК 0108350-01	**132**
33	Вариатор барабана КЗК 0123000 и КЗК 0123300	**135**
34	Фланец КЗК-12-0102200	**138**
35	Фланец КЗК-12-0102750	**140**
36	Редуктор КЗК-12-0123000	**142**
37	Подбарабанье КЗК-12-0103000-01	**146**

№ рис	Обозначение рисунка	Стр.
38	Подбарабанье КЗК-12-0103030-01	**149**
39	Барабан молотильный КЗК-12-0104100-01	**151**
40	Установка механизма подъема подбарабаний КЗК-12-0115000	**154**
41	Фланец КЗК-10-0102070	**158**
42	Пружина КЗР 0202780А-01	**160**
43	Гидроцилиндр КЗК-10-3-0602500	**162**
44	Стяжка КЗК 0202990А	**163**
45	Пружина КЗК-10-0202840 и КЗК-10-0202850	**164**
46	Соломотряс КЗК-12-0212040-01	**166**
47	Вал коленчатый ведущий КЗК-12-0212050	**168**
48	Вал коленчатый ведущий КЗК-12-0212070	**170**
49	Вал коленчатый ведомый КЗК-12-0212080	**173**
50	Вал коленчатый ведущий КЗК-12-0212100	**175**
51	Рычаг КЗК 0202400В	**178**
52	Рычаг КЗК 0202410В	**180**
53	Элеватор колосовой КЗК 0208000Б-04	**182**
54	Цепь элеватора КЗР 0208080Г	**185**
55	Рычаг КЗК-10-0202440	**187**

№ рис	Обозначение рисунка	Стр.
56	Маслопровод КЗК-12А-1-0202870 и КЗК-10-0202870-01	**189**
57	Шасси КЗК-3219-0111000А (общий вид)	**190**
58	Шасси КЗК-3219-0111000А (вид сбоку)	**192**
59	Шасси КЗК-3219-0111000А (вид сверху)	**196**
60	Установка вентилятора КЗК-3219-0217500	**199**
61	Вентилятор КЗК-3219-0217000 (лист 1)	**202**
62	Вентилятор КЗК-3219-0217000 (лист 2)	**204**
63	Крылач КЗК-3219-0217020А	**207**
64	Кожух КЗК-3219-0217100	**209**
65	Блок шнеков КЗК-3219-0218010А (лист 1)	**211**
66	Блок шнеков КЗК-3219-0218010А (лист 2)	**212**
67	Блок шнеков КЗК-3219-0218010А (лист 3)	**215**
68	Мост управляемых колёс КЗК-3219-0109200 (лист 1)	**218**
69	Мост управляемых колёс КЗК-3219-0109200 (лист 2)	**221**
70	Гидроцилиндр УЭС-7-0109200	**224**
71	Установка колес КЗК-12-0111100	**226**

№ рис	Обозначение рисунка	Стр.
72	Установка моста ведущего КЗК-12-22-0111300-01189	**228**
73	Мост ведущих колес КЗК-12-0107500	**231**
74	Редуктор бортовой КЗК-10-0107200 (лист 1)	**235**
75	Редуктор бортовой КЗК-10-0107200 (лист 2)	**238**
76	Редуктор бортовой КЗК-10-0107200-04 (лист 1)	**242**
77	Редуктор бортовой КЗК-10-0107200-04 (лист 2)	**245**
78	Водило КЗК-10-0107210	**249**
79	Диски нажимные МК-23М.03.030А	**251**
80	Колесо зубчатое МК-23М.03.210	**253**
81	Гидроцилиндр тормоза МК-23М.03.220А	**255**
82	Коробка передач КЗК-12-0107530 (корпус и крышки)	**257**
83	Коробка передач КЗК-12-0107530 (валы и шестерни)	**261**
84	Дифференциал КЗК-12-0107540	**264**
85	Механизм переключения передач КЗК-12-0107560	**266**
86	Гидроцилиндр КЗК-12-0107200-01	**270**

№ рис	Обозначение рисунка	Стр.
87	Муфта КВС-1-0107050	**272**
88	Муфта КВС-1-0107060	**274**
89	Установка тормозных трубопроводов КЗК-12-22-0119630А	**276**
90	Установка стояночного привода КЗК-12-22-0119610	**278**
91	Установка прицепного устройства КЗК-3219-0101030-01	**281**
92	Установка бункера КЗК-3321-1-0203000-02	**283**
93	Установка крыши бункера КЗК-3219-0134500	**287**
94	Бункер КЗК-3321-1-0203010 (лист 1)	**290**
95	Бункер КЗК-3321-1-0203010 (лист 2)	**294**
96	Редуктор КЗК-12-0209100-02	**297**
97	Стакан КЗК-12-0209020	**300**
98	Вибродно КЗК-12А-1-0226000 (лист 1)	**303**
99	Вибродно КЗК-12А-1-0226000 (лист 2)	**306**
100	Вибропобудитель КЗК-10-0226100	**308**
101	Звездочка КЗР 0219070Б	**310**
102	Тяга КЗК-3219-0203300 и КЗК-3219-0203300-01	**312**
103	Раскос КЗК-3219-0203340 и КЗК-3219-0203340-01	**314**

№ рис	Обозначение рисунка	Стр.
104	Установка шнека загрузного КЗК-3321-1-0216000А	**316**
105	Шнек загрузной КЗК-3321-1-0216010А	**319**
106	Редуктор КЗК-3321-1-0245000	**323**
107	Стакан КЗК-3321-1-0245010	**325**
108	Стакан КЗК-3321-1-0245020	**327**
109	Шнек с отводом КЗК-3219-0206000А и КЗК-3219-0206000А-01	**330**
110	Отвод с редуктором КЗК-810-0206020	**334**
111	Редуктор КЗК-810-0210000	**336**
112	Стакан КЗК-810-0210010	**338**
113	Установка опоры КЗК-10-6-0100590	**340**
114	Элеватор зерновой КЗК-10-0214000А-01 (лист 1)	**342**
115	Элеватор зерновой КЗК-10-0214000А-01 (лист 2)	**344**
116	Элеватор зерновой КЗК-10-0214000А-01 (лист 3)	**347**
117	Элеватор зерновой КЗК-10-0214000А-01 (лист 4)	**350**

№ рис	Обозначение рисунка	Стр.
118	Цепь элеватора КЗК-10-0214160	**351**
119	Муфта фрикционная КЗК-10-0219100	**353**
120	Установка привода выгрузки КЗК-12А-1-0221100 (лист 1)	**355**
121	Установка привода выгрузки КЗК-12А-1-0221100 (лист 2)	**358**
122	Рычаг КЗК-12-0221110	**361**
123	Пружина КЗК-12-0221140А	**363**
124	Привод главного контрпривода КЗК-12-16-0220000	**365**
125	Пружина КЗК-12-3-0220050	**369**
126	Рычаг КЗК-12-3-0220210	**370**
127	Ограничитель КЗК-12-3-0220260	**372**
128	Шкив КЗК-4118-0220040	**374**
129	Установка привода вибродна КЗК-3321-2-0223000	**376**
130	Рычаг КЗК-12А-1-0223010	**379**
131	Пружина КЗК-12А-1-0223070	**381**
132	Пружина КЗК 0202840А-03	**382**
133	Пружина КЗК-10-0100580	**384**

№ рис	Обозначение рисунка	Стр.
134	Рычаг КЗК-10-0100590	**386**
135	Рычаг КЗК-10-0100620	**388**
136	Рычаг КЗК-10-0100680А	**390**
137	Пружина КЗК-10-0100720А	**392**
138	Установка соломоизмельчителя КЗК-12-0290600А (лист 1)	**394**
139	Установка соломоизмельчителя КЗК-12-0290600А (лист 2)	**397**
140	Соломоизмельчитель КЗК-12-0290000Г	**399**
141	Шкив КЗК-12-0290090Б	**402**
142	Ротор измельчителя КЗК-12-0290140А	**404**
143	Опора ножевая КЗК-3219-0290030	**407**
144	Дефлектор КЗК-3219-0290020 (лист 1)	**408**
145	Дефлектор КЗК-3219-0290020 (лист 2)	**411**
146	Граблина КЗК-10-0290100 и КЗК-10-0290100-01	**413**
147	Заслонка КЗК-3219-0290160А	**415**
148	Рычаг КЗК-10-0290260	**417**
149	Пружина КЗК-10-0290660	**419**
150	Установка газовых пружин КЗК-3321-0290100 и КЗК-3321-0290100-01	**421**

№ рис	Обозначение рисунка	Стр.
151	Установка половоразбрасывателя КЗК-12-0291100	**425**
152	Половоразбрасыватель КЗК-13-0291000	**426**
153	Фартук КЗК-3321-2-0290740	**429**
154	Гидросистема половоразбрасывателя КЗК-12-16-0612020	**431**
155	Установка кабины УКЗ-01-0100000	**434**
156	Кабина УКЗ-01-0300000 (лист 1)	**438**
157	Кабина УКЗ-01-0300000 (лист 2)	**441**
158	Кабина УКЗ-01-0300000 (лист 3)	**445**
159	Установка площадки управления УКЗ-01-0200000	**451**
160	Блок управления УКЗ-01-0205000	**455**
161	Установка кронштейна УКЗ-01-0230010	**458**
162	Облицовка УКЗ-01-0230000	**460**
163	Колонка рулевая УКЗ-01-0223100А	**462**
164	Каркас КЗК-13-0119240	**465**
165	Колено верхнее КЗК-13-0119260	**467**
166	Кардан 50-3401060	**469**

№ рис	Обозначение рисунка	Стр.
167	Привод КЗК-13-0119300	**471**
168	Установка колеса рулевого КЗК-12-0122600-02	**472**
169	Пульт управления УКЗ-01-0250000А	**474**
170	Блок педалей КВК-650-10-0119100	**476**
171	Блок педалей УКЗ-01-0263120	**479**
172	Установка стояночного тормоза УКЗ-01-0261300	**482**
173	Установка привода ГСТ УКЗ-01-0205110	**485**
174	Дверь УКЗ-01-0101240	**488**
175	Дверь УКЗ-01-0101250	**491**
176	Крыша УКЗ-01-0101230	**494**
177	Потолок УКЗ-01-0101280	**497**
178	Установка стеклоочистителя УКЗ-01-0101160	**499**
179	Клапан КВК 0120610	**501**
180	Установка стеклоомывателя КЗК-12-0120460	**502**
181	Установка панели КЗК-12-22-0119480	**504**
182	Установка механизма переключения передач КЗК-12-22-0119650А	**506**

№ рис	Обозначение рисунка	Стр.
183	Установка подрамника КЗК-12-22-0133000	**509**
184	Установка трапа КЗК-12-0117000А	**512**
185	Рама КЗК-12-0117010Б	**516**
186	Трап КЗК-12-17-0117030	**519**
187	Тяга КЗК-12-0117090А	**521**
188	Установка бампера КЗК-3321-1-0132000	**522**
189	Фара КЗК-3321-1-0132100 и КЗК-3321-1-0132100-01	**524**
190	Установка опор КЗК-3321-1-0100040	**526**
191	Установка климатическая КЗК-12-20-0113000	**528**
192	Установка оборудования кондиционера КЗК-12-20-0113010 (лист 1)	**529**
193	Установка оборудования кондиционера КЗК-12-20-0113010 (лист 2)	**531**
194	Установка ресивера КЗК-8-3-0113050	**534**
195	Установка кронштейна КЗК-12-0113190	**536**
196	Установка компрессора КЗК-12-0113300	**538**
197	Установка конденсатора КЗК-3219-0113080	**540**
198	Установка испарителя КЗК-12-20-0113020	**542**

№ рис	Обозначение рисунка	Стр.
199	Установка двигателя КЗК-12-20-0106000	**546**
200	Двигатель КЗК-12-20-0106010	**548**
201	Радиатор КЗК-12-20-0106040	**552**
202	Установка радиатора КЗК-3321-1-0106050	**555**
203	Сетка КЗК-3321-1-0106510	**558**
204	Замок КЗК-1420-0106460	**561**
205	Установка бачка расширительного КЗК-12-20-0106070	**562**
206	Установка труб КЗК-12-20-0106100	**567**
207	Установка сливного рукава КЗК-12-20-0106490	**570**
208	Установка электрооборудования моторной установки КЗК-12-20-0726000 (лист 1)	**573**
209	Установка электрооборудования моторной установки КЗК-12-20-0726000 (лист 2)	**575**
210	Мультипликатор КЗК-12-15-0114100-03	**577**
211	Шестерня КЗК-12-0114010	**580**
212	Крышка КЗК-13-0114020	**581**
213	Ось КЗК-1420-0114020	**582**
214	Опора КЗК-12-3-0220090Б	**583**

№ рис	Обозначение рисунка	Стр.
215	Установка рукава КЗК-3219-0602900	**584**
216	Растяжка КПС-4-0106310	**586**
217	Установка глушителя КЗК-12-20-0106060	**587**
218	Труба КЗК-12-3-0126880	**590**
219	Установка фильтра воздушного КЗК-12-20-0106080	**591**
220	Воздухозаборник вращающийся КЗК-12-3-0126420	**595**
221	Установка ограждения КЗК-12-20-0106310	**597**
222	Установка топливопроводов КЗК-12-20-0126100	**600**
223	Установка топливного оборудования КЗК-12-20-0126600	**604**
224	Установка капотов и ограждений КЗК-12-20-0128000 (лист 1)	**609**
225	Установка капотов и ограждений КЗК-12-20-0128000 (лист 2)	**612**
226	Установка капотов и ограждений КЗК-12-20-0128000 (лист 3)	**615**
227	Установка капотов и ограждений КЗК-12-20-0128000 (лист 4)	**617**
228	Панель КЗК-12-20-0128660	**621**
229	Капот КЗК-12-20-0228020	**622**

№ рис	Обозначение рисунка	Стр.
230	Упор КЗК-12-0128950	**625**
231	Кожух боковой КЗК-12-15-0128030 и КЗК-12-15-0128030-01	**626**
232	Установка ступени КЗК-12-22-0128340	**629**
233	Замок КВС-1-0160240	**630**
234	Установка капота КЗК-12-20-0228350	**632**
235	Установка ресиверов КЗК-12-20-0800010	**634**
236	Ресивер КЗК-12-20-0800050	**636**
237	Ресивер КС-140-2-1-0800030	**638**
238	Капот КЗК-12А-1-0228340-01	**639**
239	Крыша КЗК-10-6-0228140	**642**
240	Установка крыши КЗК-12-0124000А	**644**
241	Установка площадки КЗК-12-20-0100130	**646**
242	Настил КЗК-12-0100320А	**648**
243	Гидросистема КЗК-12-20-0600000	**649**
244	Гидросистема привода ходовой части КЗК-12-20-0601000 (лист 1)	**652**
245	Гидросистема привода ходовой части КЗК-12-20-0601000 (лист 2)	**655**

№ рис	Обозначение рисунка	Стр.
246	Гидроблок доворота вала мотора ГСТ УЭС-16-0601060-01	**658**
247	Фильтр напорный КЗК-12-22-0601300	**659**
248	Гидросистема рабочих органов и рулевого управления КЗК-12-20-0602000 (лист 1)	**660**
249	Гидросистема рабочих органов и рулевого управления КЗК-12-20-0602000 (лист 2)	**664**
250	Гидросистема рабочих органов и рулевого управления КЗК-12-20-0602000 (лист 3)	**668**
251	Гидросистема рабочих органов и рулевого управления КЗК-12-20-0602000 (лист 4)	**673**
252	Дроссель с обратным клапаном КЗК 0602520А и КЗК 0602520А-01	**678**
253	Кран КЗК-10-0602380	**679**
254	Гидроцилиндр КЗК-10-0602500	**680**
255	Гидроцилиндр КЗК-12-0602310	**681**
256	Коллектор КЗК-3321-1-0602630	**682**
257	Пневмогидроаккумулятор УЭС-7-0602470	**683**
258	Манометр УЭС-7-0602810	**684**
259	Гидроблок односекционный КЗК-12-20-0602300	**685**

№ рис	Обозначение рисунка	Стр.
260	Гидроблок пятисекционный КЗК-10-1-0602310	**687**
261	Фильтр напорный КЗК-12-0602620	**689**
262	Гидросистема реверса вентилятора радиатора КЗК-12-20-0604010	**690**
263	Гидроблок КЗК-12-20-0604300	**692**
264	Бак масляный КЗК-12-0601410	**694**
265	Установка рукавов радиатора КЗК-12-16-0601720-01	**696**
266	Гидросистема половоразбрасывателя молотилки КЗК-12-16-0612010	**698**
267	Насос двухсекционный КЗК-12-22-0601110	**701**
268	Гидронасос КЗК-12-22-0601100	**703**
269	Гидромотор КЗК-12-22-0601200	**706**
270	Гидронасос двухсекционный КЗК-12А-1-0602140-01	**708**
271	Установка гидронасосов КЗК-8-9-0100200	**711**
272	Электрооборудование КЗК-12-20-0700000	**713**
273	Установка электрооборудования молотилки КЗК-12-20-0721000 (лист 1)	**715**
274	Установка электрооборудования молотилки КЗК-12-20-0721000 (лист 2)	**718**

№ рис	Обозначение рисунка	Стр.
275	Установка электрооборудования молотилки КЗК-12-20-0721000 (лист 3)	**721**
276	Установка электрооборудования молотилки КЗК-12-20-0721000 (лист 4)	**725**
277	Установка электрооборудования молотилки КЗК-12-20-0721000 (лист 5)	**727**
278	Установка ТМ-02 КЗК-12-0701250	**729**
279	Установка БСУ-01 КЗК-810-1-0701260	**731**
280	Установка шкафа электрического КЗК-3219-0722020 и КЗК-3219-0722080	**733**
281	Блок реле КЗК-3219-0700870	**735**
282	Блок реле КЗК-3219-0700850	**737**
283	Установка электрооборудования колонки рулевой КЗК-12-20-0723000	**739**
284	Установка электрооборудования пульта управления КЗК-12-20-0725000 (лист 1)	**742**
285	Установка электрооборудования пульта управления КЗК-12-20-0725000 (лист 2)	**745**
286	Установка электрооборудования кабины КЗК-12-22-0722000	**748**

№ рис	Обозначение рисунка	Стр.
287	Установка электрооборудования блока управления КЗК-8-9-0724000	**751**
288	Пневмосистема КЗК-12-20-0800000 (лист 1)	**753**
289	Пневмосистема КЗК-12-20-0800000 (лист 2)	**757**
290	Регулятор давления КЗК-12А-10-1-0800190	**760**
291	Пневмовывод КНС-6028-0180110	**762**
292	Установка канистры КЗК-3219-0100620	**763**
293	Привод наклонной камеры КЗК-12-16-0125000 (лист 1)	**766**
294	Привод наклонной камеры КЗК-12-16-0125000 (лист 2)	**769**
	ПРИЛОЖЕНИЕ А Каталог деталей и сборочных единиц КАМЕРА НАКЛОННАЯ КЗК-12-1820000-07	**773**
	Правила пользования каталогом	**845**

3 СБОРОЧНЫЕ ЕДИНИЦЫ И ДЕТАЛИ

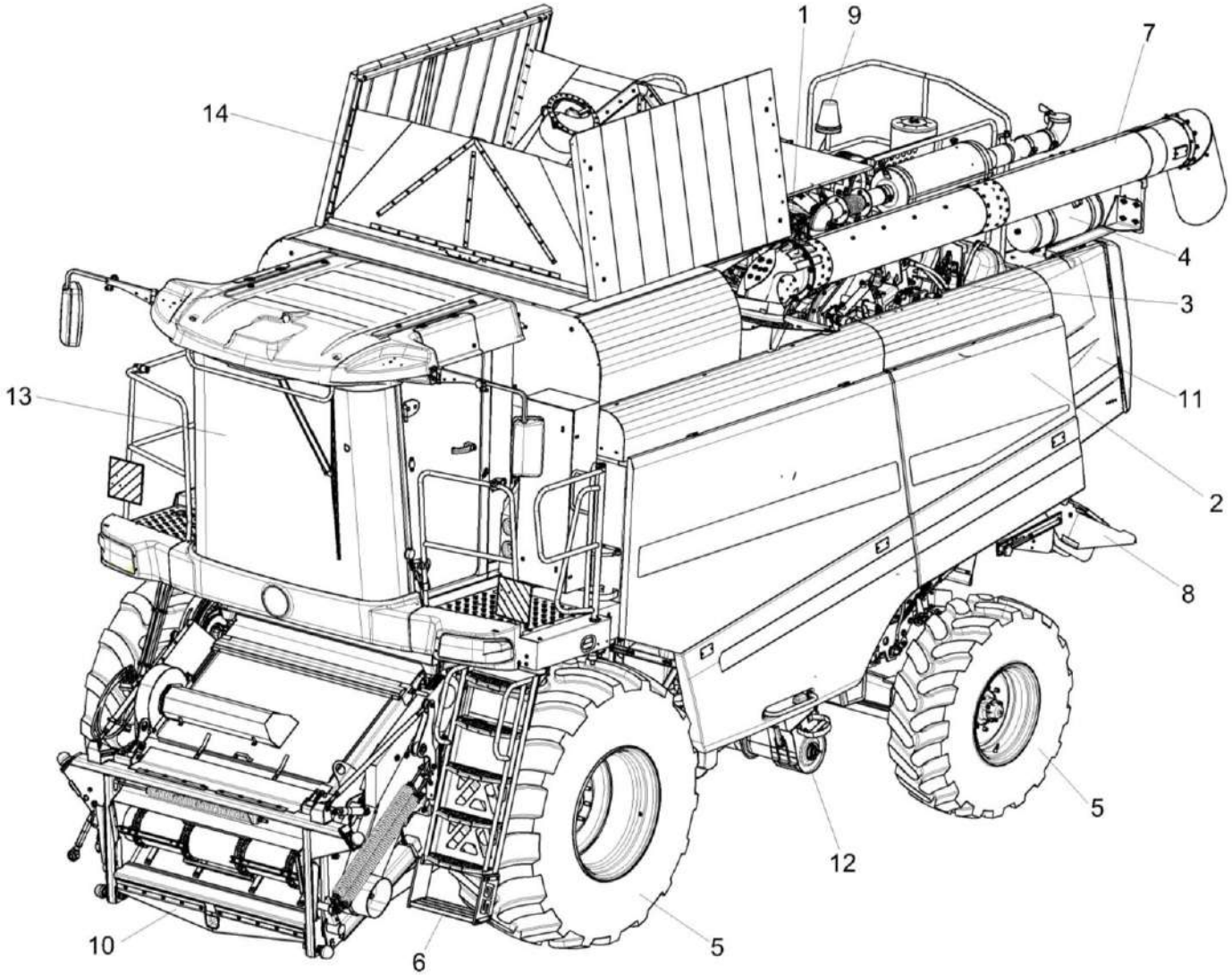

Рисунок 1 – Комбайн зерноуборочный самоходный КЗК-12-20-0100000, КЗК-12-20-0100000-01, КЗК-12-20-0100000-02 и КЗК-12-20-0100000-03 (общий вид)

№ рис	№ поз	Обозначение	Наименование	Куда входит	
				Обозначение	Кол. на 1 сб. ед.
КОМБАЙН ЗЕРНОУБОРОЧНЫЙ САМОХОДНЫЙ КЗК-12-20-0100000, КЗК-12-20-0100000-01, КЗК-12-20-0100000-02 и КЗК-12-20-0100000-03 (общий вид) (рисунок 1)					
1	1-14	КЗК-12-20-0100000	Комбайн зерноуборочный самоходный		
	1-14	КЗК-12-20-0100000-01	Комбайн зерноуборочный самоходный		
	1-7,9-14	КЗК-12-20-0100000-02	Комбайн зерноуборочный самоходный		
	1-14	КЗК-12-20-0100000-03	Комбайн зерноуборочный самоходный		
	1	КЗК-12-20-0106000	Установка двигателя	КЗК-12-20-0100000	1
				КЗК-12-20-0100000-01	1
				КЗК-12-20-0100000-02	1
				КЗК-12-20-0100000-03	1
	2	КЗК-12-20-0128000	Установка капотов и ограждений	КЗК-12-20-0100000	1
				КЗК-12-20-0100000-01	1
				КЗК-12-20-0100000-02	1
				КЗК-12-20-0100000-03	1
	3	КЗК-12-20-0600000	Гидросистема	КЗК-12-20-0100000	1
				КЗК-12-20-0100000-01	1
				КЗК-12-20-0100000-02	1
				КЗК-12-20-0100000-03	1
	4	КЗК-12-20-0800000	Пневмосистема	КЗК-12-20-0100000	1
				КЗК-12-20-0100000-01	1
				КЗК-12-20-0100000-02	1
				КЗК-12-20-0100000-03	1
	5	КЗК-12-0111100	Установка колес	КЗК-12-20-0100000	1
				КЗК-12-20-0100000-01	1
				КЗК-12-20-0100000-02	1
				КЗК-12-20-0100000-03	1

№ рис	№ поз	Обозначение	Наименование	Куда входит	
				Обозначение	Кол. на 1 сб. ед.
1	6	КЗК-12-22-0133000	Установка подрамника	КЗК-12-20-0100000	1
				КЗК-12-20-0100000-01	1
				КЗК-12-20-0100000-02	1
				КЗК-12-20-0100000-03	1
	7	КЗК-3219-0206000А	Шнек с отводом	КЗК-12-20-0100000	1
				КЗК-12-20-0100000-01	1
	7	КЗК-3219-0206000А-01	Шнек с отводом	КЗК-12-20-0100000-02	1
				КЗК-12-20-0100000-03	1
	8	КЗК-12-0290600А	Установка соломоизмельчителя	КЗК-12-20-0100000	1
				КЗК-12-20-0100000-02	1
	9	КЗК-12-20-0700000	Электрооборудование	КЗК-12-20-0100000	1
				КЗК-12-20-0100000-01	1
				КЗК-12-20-0100000-02	1
				КЗК-12-20-0100000-03	1
	10	КЗК-12-1820000-07	Камера наклонная	КЗК-12-20-0100000	1
				КЗК-12-20-0100000-01	1
				КЗК-12-20-0100000-02	1
				КЗК-12-20-0100000-03	1
	11	КЗК-12-20-0228350	Установка капота	КЗК-12-20-0100000	1
				КЗК-12-20-0100000-01	1
				КЗК-12-20-0100000-02	1
				КЗК-12-20-0100000-03	1
	12	КЗК-12-22-0202000	Очистка	КЗК-12-20-0100000	1
				КЗК-12-20-0100000-01	1
				КЗК-12-20-0100000-02	1
				КЗК-12-20-0100000-03	1

№ рис	№ поз	Обозначение	Наименование	Куда входит	
				Обозначение	Кол. на 1 сб. ед.
1	13	УКЗ-01-0100000	Установка кабины	КЗК-12-20-0100000	1
				КЗК-12-20-0100000-01	1
				КЗК-12-20-0100000-02	1
				КЗК-12-20-0100000-03	1
	14	КЗК-3321-1-0203000-02	Установка бункера	КЗК-12-20-0100000	1
				КЗК-12-20-0100000-01	1
				КЗК-12-20-0100000-02	1
				КЗК-12-20-0100000-03	1

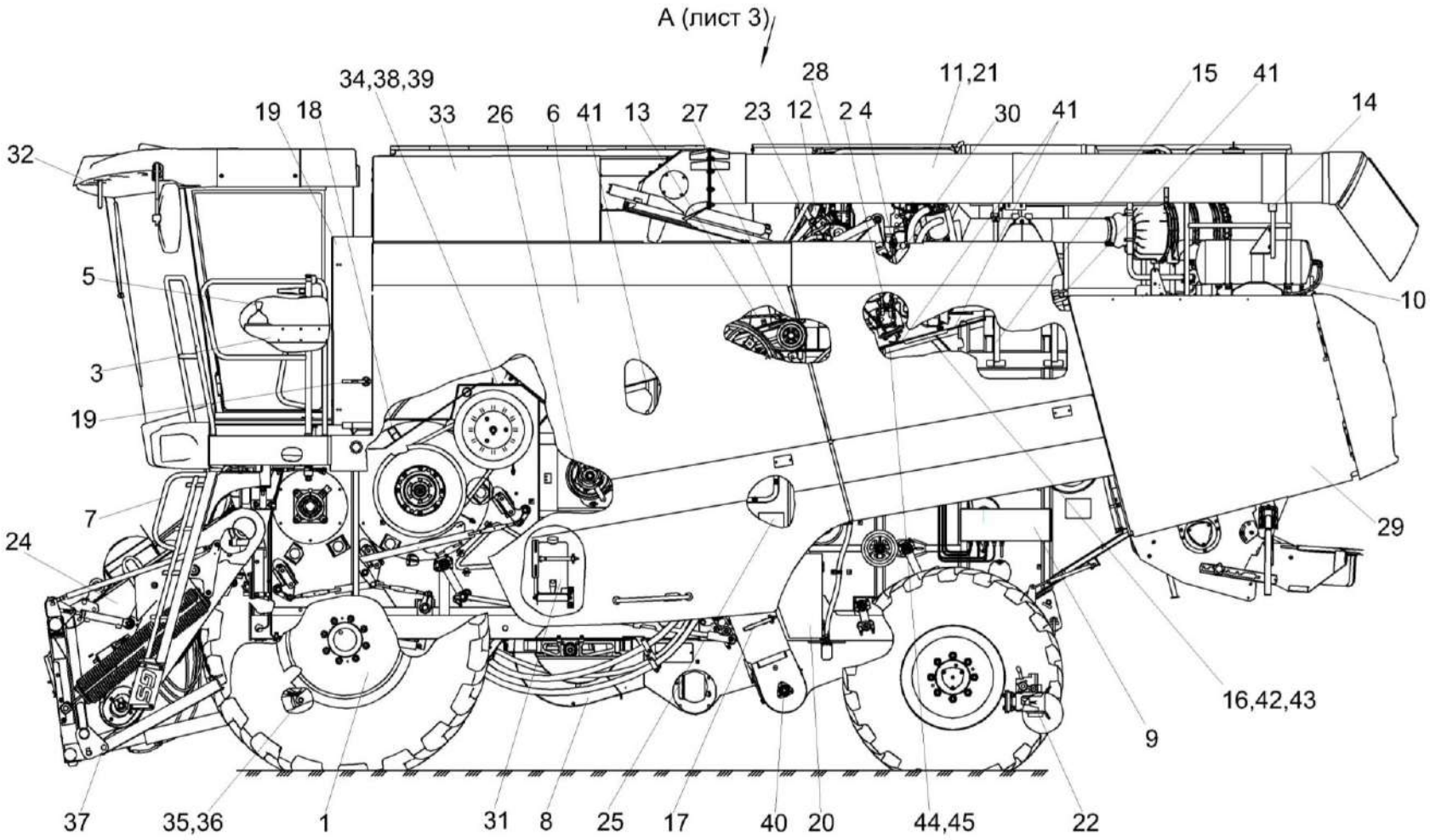

Рисунок 2 – Комбайн зерноуборочный самоходный КЗК-12-20-0100000, КЗК-12-20-0100000-01, КЗК-12-20-0100000-02 и КЗК-12-20-0100000-03 (вид слева)

№ рис	№ поз	Обозначение	Наименование	Куда входит	
				Обозначение	Кол. на 1 сб. ед.
КОМБАЙН ЗЕРНОУБОРОЧНЫЙ САМОХОДНЫЙ КЗК-12-20-0100000, КЗК-12-20-0100000-01, КЗК-12-20-0100000-02 и КЗК-12-20-0100000-03 (вид слева) (рисунок 2)					
2	1-45	КЗК-12-20-0100000	Комбайн зерноуборочный самоходный		
	1-45	КЗК-12-20-0100000-01	Комбайн зерноуборочный самоходный		
	1-45	КЗК-12-20-0100000-02	Комбайн зерноуборочный самоходный		
	1-45	КЗК-12-20-0100000-03	Комбайн зерноуборочный самоходный		
	1	КЗК-12-22-0111300-01	Установка моста ведущего	КЗК-12-20-0100000 КЗК-12-20-0100000-01 КЗК-12-20-0100000-02 КЗК-12-20-0100000-03	1 1 1 1
	2	КЗК-12-20-0113000	Установка климатическая	КЗК-12-20-0100000 КЗК-12-20-0100000-01 КЗК-12-20-0100000-02 КЗК-12-20-0100000-03	1 1 1 1
	3	КЗК-12-22-0119480	Установка панели	КЗК-12-20-0100000 КЗК-12-20-0100000-01 КЗК-12-20-0100000-02 КЗК-12-20-0100000-03	1 1 1 1
	4	КЗК-12-19-0119620	Установка троса управления гидронасосом	КЗК-12-20-0100000 КЗК-12-20-0100000-01 КЗК-12-20-0100000-02 КЗК-12-20-0100000-03	1 1 1 1
	5	КЗК-12-22-0119650А	Установка механизма переключения передач	КЗК-12-20-0100000 КЗК-12-20-0100000-01 КЗК-12-20-0100000-02 КЗК-12-20-0100000-03	1 1 1 1

№ рис	№ поз	Обозначение	Наименование	Куда входит	
				Обозначение	Кол. на 1 сб. ед.
2	6	КЗК-12-20-0128000	Установка капотов и ограждений	КЗК-12-20-0100000 КЗК-12-20-0100000-01 КЗК-12-20-0100000-02 КЗК-12-20-0100000-03	1 1 1 1
	7	КЗК-12-22-0133000	Установка подрамника	КЗК-12-20-0100000 КЗК-12-20-0100000-01 КЗК-12-20-0100000-02 КЗК-12-20-0100000-03	1 1 1 1
	8	КЗК-12-22-0202000	Очистка	КЗК-12-20-0100000 КЗК-12-20-0100000-01 КЗК-12-20-0100000-02 КЗК-12-20-0100000-03	1 1 1 1
	9	КЗК-12-20-0600000	Гидросистема	КЗК-12-20-0100000 КЗК-12-20-0100000-01 КЗК-12-20-0100000-02 КЗК-12-20-0100000-03	1 1 1 1
	10	КЗК-12-20-0700000	Электрооборудование	КЗК-12-20-0100000 КЗК-12-20-0100000-01 КЗК-12-20-0100000-02 КЗК-12-20-0100000-03	1 1 1 1
	11	КЗК-12А-10-1-0700500	Жгут переходной фары выгрузного шнека	КЗК-12-23-0100000-02 КЗК-12-23-0100000-03	1 1
	12	КЗК-12-20-0106000	Установка двигателя	КЗК-12-20-0100000 КЗК-12-20-0100000-01 КЗК-12-20-0100000-02 КЗК-12-20-0100000-03	1 1 1 1

№ рис	№ поз	Обозначение	Наименование	Куда входит	
				Обозначение	Кол. на 1 сб. ед.
2	13	КЗК-12-16-0220000	Привод главного контрпривода	КЗК-12-20-0100000	1
				КЗК-12-20-0100000-01	1
				КЗК-12-20-0100000-02	1
				КЗК-12-20-0100000-03	1
	14	КЗК-10-6-0100590	Установка опоры	КЗК-12-20-0100000	1
				КЗК-12-20-0100000-01	1
				КЗК-12-20-0100000-02	1
				КЗК-12-20-0100000-03	1
	15	КЗК-12-23-0100300	Установка опоры	КЗК-12-20-0100000	1
				КЗК-12-20-0100000-01	1
				КЗК-12-20-0100000-02	1
				КЗК-12-20-0100000-03	1
	16	КЗК-12-0100320А	Настил	КЗК-12-20-0100000	1
				КЗК-12-20-0100000-01	1
				КЗК-12-20-0100000-02	1
				КЗК-12-20-0100000-03	1
	17	КЗК-12-23-0100440	Установка хомута	КЗК-12-20-0100000	1
				КЗК-12-20-0100000-01	1
				КЗК-12-20-0100000-02	1
				КЗК-12-20-0100000-03	1
	18	КЗК-12-0102190	Щиток	КЗК-12-20-0100000	1
				КЗК-12-20-0100000-01	1
				КЗК-12-20-0100000-02	1
				КЗК-12-20-0100000-03	1
	19	КЗК-12-0116000Б	Шкаф электрический	КЗК-12-20-0100000	1
				КЗК-12-20-0100000-01	1
				КЗК-12-20-0100000-02	1
				КЗК-12-20-0100000-03	1

№ рис	№ поз	Обозначение	Наименование	Куда входит	
				Обозначение	Кол. на 1 сб. ед.
2	20	КЗК-12-0130000А	Ящик инструментальный	КЗК-12-20-0100000	1
				КЗК-12-20-0100000-01	1
				КЗК-12-20-0100000-02	1
				КЗК-12-20-0100000-03	1
	21	КЗК-3219-0206000А	Шнек с отводом	КЗК-12-20-0100000	1
				КЗК-12-20-0100000-01	1
				КЗК-12-20-0100000-02	1
				КЗК-12-20-0100000-03	1
	21	КЗК-3219-0206000А-01	Шнек с отводом	КЗК-12-20-0100000-02	1
				КЗК-12-20-0100000-03	1
	22	КЗК-3219-0101030-01	Установка прицепного устройства	КЗК-12-20-0100000	1
				КЗК-12-20-0100000-01	1
				КЗК-12-20-0100000-02	1
				КЗК-12-20-0100000-03	1
	23	КЗК-12-1100000	Установка системы пожаротушения	КЗК-12-20-0100000	1
				КЗК-12-20-0100000-01	1
				КЗК-12-20-0100000-02	1
				КЗК-12-20-0100000-03	1
	24	КЗК-12-1820000-07	Камера наклонная	КЗК-12-20-0100000	1
				КЗК-12-20-0100000-01	1
				КЗК-12-20-0100000-02	1
				КЗК-12-20-0100000-03	1
	25	КЗК-12А-1-0100020-01	Отделка молотилки самоходной	КЗК-12-20-0100000	1
				КЗК-12-20-0100000-02	1
	25	КЗК-12А-1-0100010А-01	Отделка молотилки самоходной	КЗК-12-20-0100000-01	1
				КЗК-12-20-0100000-03	1

№ рис	№ поз	Обозначение	Наименование	Куда входит	
				Обозначение	Кол. на 1 сб. ед.
2	26	КЗК-12А-1-0221100	Установка привода выгрузки	КЗК-12-20-0100000	1
				КЗК-12-20-0100000-01	1
				КЗК-12-20-0100000-02	1
				КЗК-12-20-0100000-03	1
	27	КЗК-3321-2-0223000	Установка привода вибродна	КЗК-12-20-0100000	1
				КЗК-12-20-0100000-01	1
				КЗК-12-20-0100000-02	1
				КЗК-12-20-0100000-03	1
	28	КЗК-12-0124000А	Установка крыши	КЗК-12-20-0100000	1
				КЗК-12-20-0100000-01	1
				КЗК-12-20-0100000-02	1
				КЗК-12-20-0100000-03	1
	29	КЗК-12-20-0228350	Установка капота	КЗК-12-20-0100000	1
				КЗК-12-20-0100000-01	1
				КЗК-12-20-0100000-02	1
				КЗК-12-20-0100000-03	1
	30	КЗК-8-9-0100200	Установка гидронасосов	КЗК-12-20-0100000	1
				КЗК-12-20-0100000-01	1
				КЗК-12-20-0100000-02	1
				КЗК-12-20-0100000-03	1
	31	КЗК-3219-0100620	Установка канистры	КЗК-12-20-0100000	1
				КЗК-12-20-0100000-01	1
				КЗК-12-20-0100000-02	1
				КЗК-12-20-0100000-03	1
	32	УКЗ-01-0100000	Установка кабины	КЗК-12-20-0100000	1
				КЗК-12-20-0100000-01	1
				КЗК-12-20-0100000-02	1
				КЗК-12-20-0100000-03	1

№ рис	№ поз	Обозначение	Наименование	Куда входит	
				Обозначение	Кол. на 1 сб. ед.
2	33	КЗК-3321-1-0203000-02	Установка бункера	КЗК-12-20-0100000	1
				КЗК-12-20-0100000-01	1
				КЗК-12-20-0100000-02	1
				КЗК-12-20-0100000-03	1
	34	КЗК-12-0202682	Шайба	КЗК-12-20-0100000	8
				КЗК-12-20-0100000-01	8
				КЗК-12-20-0100000-02	8
				КЗК-12-20-0100000-03	8
	35	КЗК-10-0100633	Ось	КЗК-12-20-0100000	2
				КЗК-12-20-0100000-01	2
				КЗК-12-20-0100000-02	2
				КЗК-12-20-0100000-03	2
	36	КЗК 0100833	Шайба	КЗК-12-20-0100000	2
				КЗК-12-20-0100000-01	2
				КЗК-12-20-0100000-02	2
				КЗК-12-20-0100000-03	2
	37	КЗК 0100833-01	Шайба	КЗК-12-20-0100000	4
				КЗК-12-20-0100000-01	4
				КЗК-12-20-0100000-02	4
				КЗК-12-20-0100000-03	4
	38	КЗР 0202608Б	Болт	КЗК-12-20-0100000	8
				КЗК-12-20-0100000-01	8
				КЗК-12-20-0100000-02	8
				КЗК-12-20-0100000-03	8
	39	КЗР 0202682	Шайба	КЗК-12-20-0100000	63
				КЗК-12-20-0100000-01	63
				КЗК-12-20-0100000-02	63
				КЗК-12-20-0100000-03	63

№ рис	№ поз	Обозначение	Наименование	Куда входит	
				Обозначение	Кол. на 1 сб. ед.
2	40	КЗК-14-0207001	Крышка	КЗК-12-20-0100000	2
				КЗК-12-20-0100000-01	2
				КЗК-12-20-0100000-02	2
				КЗК-12-20-0100000-03	2
	41	КЗР 0221417-01	Шайба	КЗК-12-20-0100000	12
				КЗК-12-20-0100000-01	12
				КЗК-12-20-0100000-02	12
				КЗК-12-20-0100000-03	12
	42	КСН 0101621	Шайба	КЗК-12-20-0100000	23
				КЗК-12-20-0100000-01	23
				КЗК-12-20-0100000-02	23
				КЗК-12-20-0100000-03	23
	43	УЭС 0100603А-04	Болт	КЗК-12-20-0100000	12
				КЗК-12-20-0100000-01	12
				КЗК-12-20-0100000-02	12
				КЗК-12-20-0100000-03	12

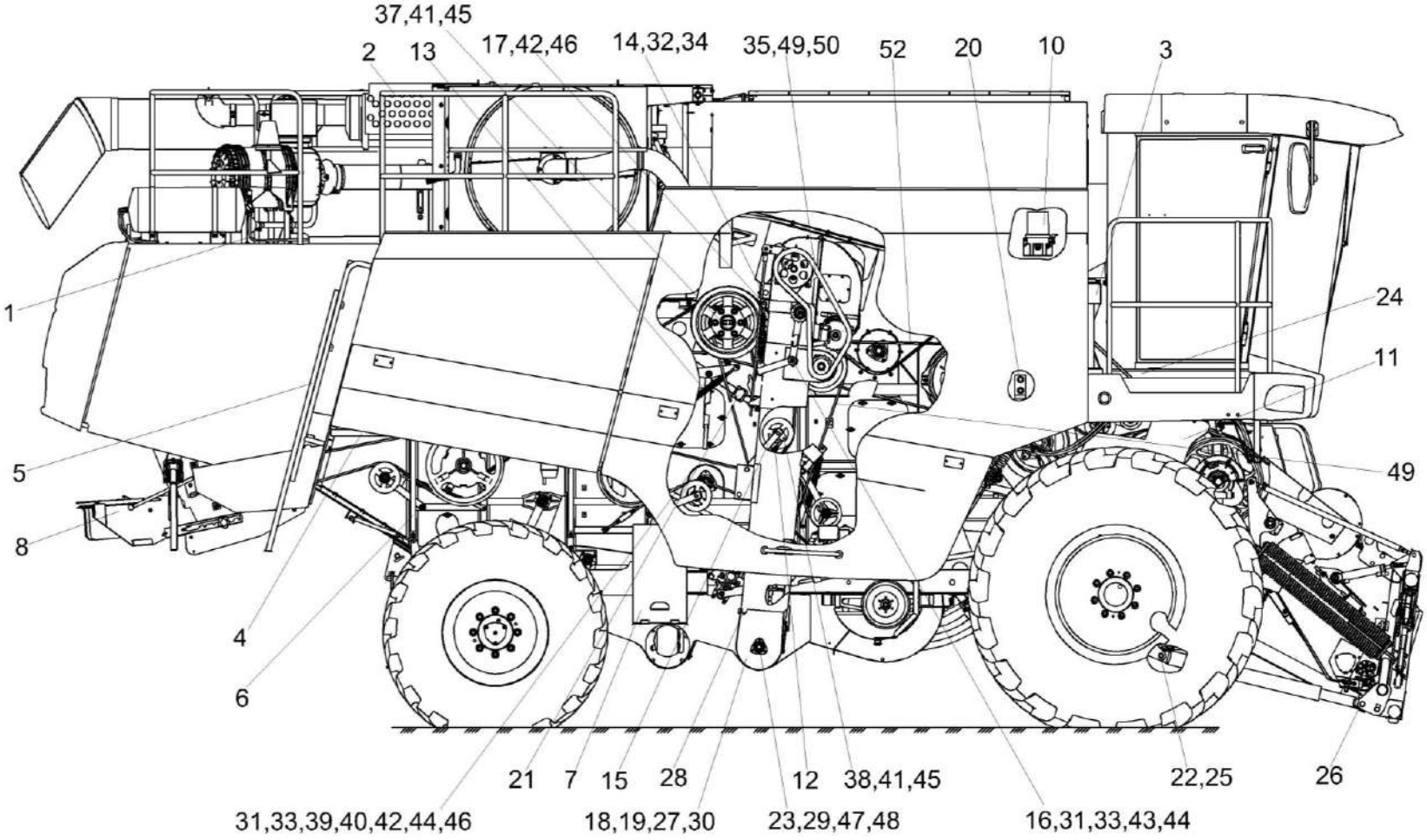

Рисунок 3 – Комбайн зерноуборочный самоходный КЗК-12-20-0100000, КЗК-12-20-0100000-01, КЗК-12-20-0100000-02 и КЗК-12-20-0100000-03 (вид справа)

№ рис	№ поз	Обозначение	Наименование	Куда входит	
				Обозначение	Кол. на 1 сб. ед.
КОМБАЙН ЗЕРНОУБОРОЧНЫЙ САМОХОДНЫЙ КЗК-12-20-0100000, КЗК-12-20-0100000-01, КЗК-12-20-0100000-02 и КЗК-12-20-0100000-03 (вид справа) (рисунок 3)					
3	1-52	КЗК-12-20-0100000	Комбайн зерноуборочный самоходный		
	1-7,9-52	КЗК-12-20-0100000-01	Комбайн зерноуборочный самоходный		
	1-52	КЗК-12-20-0100000-02	Комбайн зерноуборочный самоходный		
	1-7,9-52	КЗК-12-20-0100000-03	Комбайн зерноуборочный самоходный		
	1	КЗК-12-20-0800000	Пневмосистема	КЗК-12-20-0100000	1
				КЗК-12-20-0100000-01	1
				КЗК-12-20-0100000-02	1
				КЗК-12-20-0100000-03	1
	2	КЗК-12-20-0100130	Установка площадки	КЗК-12-20-0100000	1
				КЗК-12-20-0100000-01	1
				КЗК-12-20-0100000-02	1
				КЗК-12-20-0100000-03	1
	3	КЗК-3321-1-0100040	Установка опор	КЗК-12-20-0100000	1
				КЗК-12-20-0100000-01	1
				КЗК-12-20-0100000-02	1
				КЗК-12-20-0100000-03	1
	4	КЗК-12-0100060	Упор	КЗК-12-20-0100000	1
				КЗК-12-20-0100000-01	1
				КЗК-12-20-0100000-02	1
				КЗК-12-20-0100000-03	1
	5	КЗК-12-0100200А	Лестница нижняя	КЗК-12-20-0100000	1
				КЗК-12-20-0100000-01	1
				КЗК-12-20-0100000-02	1
				КЗК-12-20-0100000-03	1

№ рис	№ поз	Обозначение	Наименование	Куда входит	
				Обозначение	Кол. на 1 сб. ед.
3	6	КЗК-12-20-0126600	Установка топливного оборудования	КЗК-12-20-0100000 КЗК-12-20-0100000-01 КЗК-12-20-0100000-02 КЗК-12-20-0100000-03	1 1 1 1
	7	КЗК-12-0129000А	Ящик аккумуляторный	КЗК-12-20-0100000 КЗК-12-20-0100000-01 КЗК-12-20-0100000-02 КЗК-12-20-0100000-03	1 1 1 1
	8	КЗК-12-0290600А	Установка соломоизмельчителя	КЗК-12-20-0100000 КЗК-12-20-0100000-01 КЗК-12-20-0100000-02 КЗК-12-20-0100000-03	1 1 1 1
	10	КЗК-12-0185000 или КЗК-12-0186000 или КЗК-12-0187000	Установка централизованной системы смазки	КЗК-12-20-0100000 КЗК-12-20-0100000-01 КЗК-12-20-0100000-02 КЗК-12-20-0100000-03	1 1 1 1
	11	КЗК-12-16-0125000	Привод наклонной камеры	КЗК-12-20-0100000 КЗК-12-20-0100000-01 КЗК-12-20-0100000-02 КЗК-12-20-0100000-03	1 1 1 1
	12	КЗК 0202840А-03	Пружина	КЗК-12-20-0100000 КЗК-12-20-0100000-01 КЗК-12-20-0100000-02 КЗК-12-20-0100000-03	1 1 1 1
	13	КЗК-10-0100580	Пружина	КЗК-12-20-0100000 КЗК-12-20-0100000-01 КЗК-12-20-0100000-02 КЗК-12-20-0100000-03	1 1 1 1

№ рис	№ поз	Обозначение	Наименование	Куда входит	
				Обозначение	Кол. на 1 сб. ед.
3	14	КЗК-10-0100590	Рычаг	КЗК-12-20-0100000	1
				КЗК-12-20-0100000-01	1
				КЗК-12-20-0100000-02	1
				КЗК-12-20-0100000-03	1
	15	КЗК-10-0100620	Рычаг	КЗК-12-20-0100000	1
				КЗК-12-20-0100000-01	1
				КЗК-12-20-0100000-02	1
				КЗК-12-20-0100000-03	1
	16	КЗК-10-0100680А	Рычаг	КЗК-12-20-0100000	1
				КЗК-12-20-0100000-01	1
				КЗК-12-20-0100000-02	1
				КЗК-12-20-0100000-03	1
	17	КЗК-10-0100720А	Пружина	КЗК-12-20-0100000	1
				КЗК-12-20-0100000-01	1
				КЗК-12-20-0100000-02	1
				КЗК-12-20-0100000-03	1
	18	КЗК-10-0214000А-01	Элеватор зерновой	КЗК-12-20-0100000	1
				КЗК-12-20-0100000-01	1
				КЗК-12-20-0100000-02	1
				КЗК-12-20-0100000-03	1
	19	АМ37.01.802	Втулка	КЗК-12-20-0100000	1
				КЗК-12-20-0100000-01	1
				КЗК-12-20-0100000-02	1
				КЗК-12-20-0100000-03	1
	20	КЗК-12-0102453А	Планка	КЗК-12-20-0100000	1
				КЗК-12-20-0100000-01	1
				КЗК-12-20-0100000-02	1
				КЗК-12-20-0100000-03	1

№ рис	№ поз	Обозначение	Наименование	Куда входит	
				Обозначение	Кол. на 1 сб. ед.
3	21	КЗК-12-0290423	Кронштейн	КЗК-12-20-0100000	1
				КЗК-12-20-0100000-01	1
				КЗК-12-20-0100000-02	1
				КЗК-12-20-0100000-03	1
	22	КЗК-10-0100633	Ось	КЗК-12-20-0100000	2
				КЗК-12-20-0100000-01	2
				КЗК-12-20-0100000-02	2
				КЗК-12-20-0100000-03	2
	23	КЗК-14-0207603	Втулка	КЗК-12-20-0100000	3
				КЗК-12-20-0100000-01	3
				КЗК-12-20-0100000-02	3
				КЗК-12-20-0100000-03	3
	24	КЗК 0100451-01	Крышка	КЗК-12-20-0100000	1
				КЗК-12-20-0100000-01	1
				КЗК-12-20-0100000-02	1
				КЗК-12-20-0100000-03	1
	25	КЗК 0100833	Шайба	КЗК-12-20-0100000	2
				КЗК-12-20-0100000-01	2
				КЗК-12-20-0100000-02	2
				КЗК-12-20-0100000-03	2
	26	КЗК 0100833-01	Шайба	КЗК-12-20-0100000	4
				КЗК-12-20-0100000-01	4
				КЗК-12-20-0100000-02	4
				КЗК-12-20-0100000-03	4
	27	КЗР 0200819В	Втулка	КЗК-12-20-0100000	1
				КЗК-12-20-0100000-01	1
				КЗК-12-20-0100000-02	1
				КЗК-12-20-0100000-03	1

№ рис	№ поз	Обозначение	Наименование	Куда входит	
				Обозначение	Кол. на 1 сб. ед.
3	28	КЗР 0214603А-01	Захват	КЗК-12-20-0100000	1
				КЗК-12-20-0100000-01	1
				КЗК-12-20-0100000-02	1
				КЗК-12-20-0100000-03	1
	29	КЗК-14-0207001	Крышка	КЗК-12-20-0100000	2
				КЗК-12-20-0100000-01	2
				КЗК-12-20-0100000-02	2
				КЗК-12-20-0100000-03	2
	30	КЗР 0299434	Шайба	КЗК-12-20-0100000	1
				КЗК-12-20-0100000-01	1
				КЗК-12-20-0100000-02	1
				КЗК-12-20-0100000-03	1
	31	КИС 0100406	Прокладка	КЗК-12-20-0100000	15
				КЗК-12-20-0100000-01	15
				КЗК-12-20-0100000-02	15
				КЗК-12-20-0100000-03	15
	32	КИС 0103431	Шайба регулировочная	КЗК-12-20-0100000	8
				КЗК-12-20-0100000-01	8
				КЗК-12-20-0100000-02	8
				КЗК-12-20-0100000-03	8
	33	ПКК 0100441	Шайба	КЗК-12-20-0100000	12
				КЗК-12-20-0100000-01	12
				КЗК-12-20-0100000-02	12
				КЗК-12-20-0100000-03	12
	34	ПКК 0117442-01	Шайба	КЗК-12-20-0100000	4
				КЗК-12-20-0100000-01	4
				КЗК-12-20-0100000-02	4
				КЗК-12-20-0100000-03	4

№ рис	№ поз	Обозначение	Наименование	Куда входит	
				Обозначение	Кол. на 1 сб. ед.
3	35	ЦЕП 0000054 или ЦЕП 0004045	Цепь 16 В-1 ISO 606 L=1955,8 (77 зв.) или Цепь 25,4 ISO606 16 В-1Т L=1955,8 (77зв)	КЗК-12-20-0100000 КЗК-12-20-0100000-01 КЗК-12-20-0100000-02 КЗК-12-20-0100000-03	1 1 1 1
	37		Ось 6-10 В12х30 - 9650	КЗК-12-20-0100000 КЗК-12-20-0100000-01 КЗК-12-20-0100000-02 КЗК-12-20-0100000-03	1 1 1 1
	38		Ось 6-10 В12х32 - 9650	КЗК-12-20-0100000 КЗК-12-20-0100000-01 КЗК-12-20-0100000-02 КЗК-12-20-0100000-03	1 1 1 1
	39		Кольцо В25 - 13942	КЗК-12-20-0100000 КЗК-12-20-0100000-01 КЗК-12-20-0100000-02 КЗК-12-20-0100000-03	2 2 2 2
	40		Масленка 2.2.45 - 19853	КЗК-12-20-0100000 КЗК-12-20-0100000-01 КЗК-12-20-0100000-02 КЗК-12-20-0100000-03	3 3 3 3
	41		Шплинт 3,2Х20 - 397	КЗК-12-20-0100000 КЗК-12-20-0100000-01 КЗК-12-20-0100000-02 КЗК-12-20-0100000-03	5 5 5 5
	42		Шплинт 4Х25 - 397	КЗК-12-20-0100000 КЗК-12-20-0100000-01 КЗК-12-20-0100000-02 КЗК-12-20-0100000-03	5 5 5 5

№ рис	№ поз	Обозначение	Наименование	Куда входит	
				Обозначение	Кол. на 1 сб. ед.
3	43		Шплинт 6,3Х32 - 397	КЗК-12-20-0100000 КЗК-12-20-0100000-01 КЗК-12-20-0100000-02 КЗК-12-20-0100000-03	2 2 2 2
	44		Шайба 25.01 - 9649	КЗК-12-20-0100000 КЗК-12-20-0100000-01 КЗК-12-20-0100000-02 КЗК-12-20-0100000-03	7 7 7 7
	45		Шайба С.10.01 - 11371	КЗК-12-20-0100000 КЗК-12-20-0100000-01 КЗК-12-20-0100000-02 КЗК-12-20-0100000-03	23 23 23 23
	46		Шайба С.18.01 - 11371	КЗК-12-20-0100000 КЗК-12-20-0100000-01 КЗК-12-20-0100000-02 КЗК-12-20-0100000-03	24 24 24 24
	47		Корпус PF 62	КЗК-12-20-0100000 КЗК-12-20-0100000-01 КЗК-12-20-0100000-02 КЗК-12-20-0100000-03	1 1 1 1
	48		Подшипник YEL 206-2F или Подшипник YEL 206-2DW/AG	КЗК-12-20-0100000 КЗК-12-20-0100000-01 КЗК-12-20-0100000-02 КЗК-12-20-0100000-03	1 1 1 1
	49		Звено переходное 16 B-1 ISO 606 или Звено переходное к цепи шагом 25,4 мм. V-Glied Gekropftes Glied mit Splint 16 B-1T Typ L OOZA DIN 8187/ISO 606	КЗК-12-20-0100000 КЗК-12-20-0100000-01 КЗК-12-20-0100000-02 КЗК-12-20-0100000-03	1 1 1 1

№ рис	№ поз	Обозначение	Наименование	Куда входит	
				Обозначение	Кол. на 1 сб. ед.
3	50		Звено соединительное 16 B-1 ISO 606 или Звено соединительное к цепи шагом 25,4 мм. V-Glied Verbindugsglied mit Splint 16 B-1T Typ S OOZA DIN 8187/ISO 606	КЗК-12-20-0100000 КЗК-12-20-0100000-01 КЗК-12-20-0100000-02 КЗК-12-20-0100000-03	1 1 1 1
	51	ГДЗ_2506-03000-01114	Ремень 2 HB 2662 La	КЗК-12-20-0100000 КЗК-12-20-0100000-01 КЗК-12-20-0100000-02 КЗК-12-20-0100000-03	1 1 1 1
	52	ГДЗ_2506-03000-00160	Ремень 4 HB 4562 La исполнение 26	КЗК-12-20-0100000 КЗК-12-20-0100000-01 КЗК-12-20-0100000-02 КЗК-12-20-0100000-03	1 1 1 1

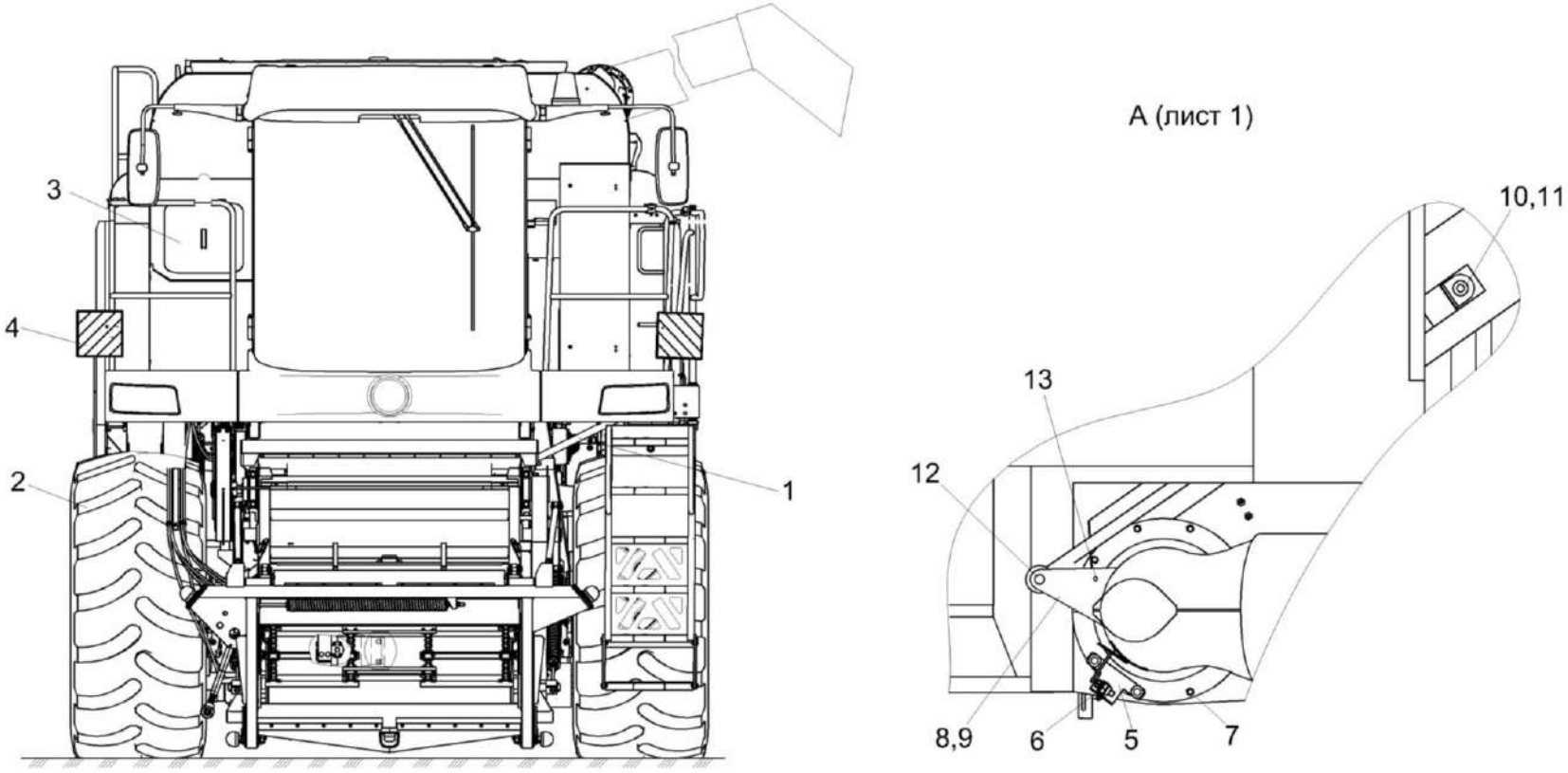

Рисунок 4 – Комбайн зерноуборочный самоходный КЗК-12-20-0100000, КЗК-12-20-0100000-01, КЗК-12-20-0100000-02 и КЗК-12-20-0100000-03 (вид спереди)

№ рис	№ поз	Обозначение	Наименование	Куда входит	
				Обозначение	Кол. на 1 сб. ед.
Комбайн зерноуборочный самоходный КЗК-12-20-0100000, КЗК-12-20-0100000-01, КЗК-12-20-0100000-02 и КЗК-12-20-0100000-03 (вид спереди) (рисунок 4)					
4	1-13	КЗК-12-20-0100000	Комбайн зерноуборочный самоходный		
	1-13	КЗК-12-20-0100000-01	Комбайн зерноуборочный самоходный		
	1-13	КЗК-12-20-0100000-02	Комбайн зерноуборочный самоходный		
	1-13	КЗК-12-20-0100000-03	Комбайн зерноуборочный самоходный		
	1	КЗК-12-0100040	Упор	КЗК-12-20-0100000	1
				КЗК-12-20-0100000-01	1
				КЗК-12-20-0100000-02	1
				КЗК-12-20-0100000-03	1
	2	КЗК-12-0111100	Установка колес	КЗК-12-20-0100000	1
				КЗК-12-20-0100000-01	1
				КЗК-12-20-0100000-02	1
				КЗК-12-20-0100000-03	1
	3	КЗК-12-0203490А	Крышка	КЗК-12-20-0100000	1
				КЗК-12-20-0100000-01	1
				КЗК-12-20-0100000-02	1
				КЗК-12-20-0100000-03	1
	4	КЗК-12А-1-0100050А	Установка светоотражающих полос	КЗК-12-20-0100000	1
				КЗК-12-20-0100000-02	1
	4	КЗК-12А-1-0100060	Установка светоотражающих полос	КЗК-12-20-0100000-01	1
				КЗК-12-20-0100000-03	1

№ рис	№ поз	Обозначение	Наименование	Куда входит	
				Обозначение	Кол. на 1 сб. ед.
4	5	КЗК-12-0229436А	Опора	КЗК-12-20-0100000	1
				КЗК-12-20-0100000-01	1
				КЗК-12-20-0100000-02	1
				КЗК-12-20-0100000-03	1
	6	КЗК-12-0229437	Кронштейн	КЗК-12-20-0100000	1
				КЗК-12-20-0100000-01	1
				КЗК-12-20-0100000-02	1
				КЗК-12-20-0100000-03	1
	7	КЗР 0202682	Шайба	КЗК-12-20-0100000	63
				КЗК-12-20-0100000-01	63
				КЗК-12-20-0100000-02	63
				КЗК-12-20-0100000-03	63
	8	КЗР 0206443А	Переходник	КЗК-12-20-0100000	2
				КЗК-12-20-0100000-01	2
				КЗК-12-20-0100000-02	2
				КЗК-12-20-0100000-03	2
	9	КЗР 0206444Б	Переходник	КЗК-12-20-0100000	1
				КЗК-12-20-0100000-01	1
				КЗК-12-20-0100000-02	1
				КЗК-12-20-0100000-03	1
	10	КИЛ 0106482	Шайба	КЗК-12-20-0100000	2
				КЗК-12-20-0100000-01	2
				КЗК-12-20-0100000-02	2
				КЗК-12-20-0100000-03	2
	11	УЭС 0100405	Шайба	КЗК-12-20-0100000	1
				КЗК-12-20-0100000-01	1
				КЗК-12-20-0100000-02	1
				КЗК-12-20-0100000-03	1

№ рис	№ поз	Обозначение	Наименование	Куда входит	
				Обозначение	Кол. на 1 сб. ед.
4	12		Ось 6-25 b12x70 - 9650	КЗК-12-20-0100000	1
				КЗК-12-20-0100000-01	1
				КЗК-12-20-0100000-02	1
				КЗК-12-20-0100000-03	1
	13		Масленка 2.2.45.Ц6 - 19853	КЗК-12-20-0100000	3
				КЗК-12-20-0100000-01	3
				КЗК-12-20-0100000-02	3
				КЗК-12-20-0100000-03	3

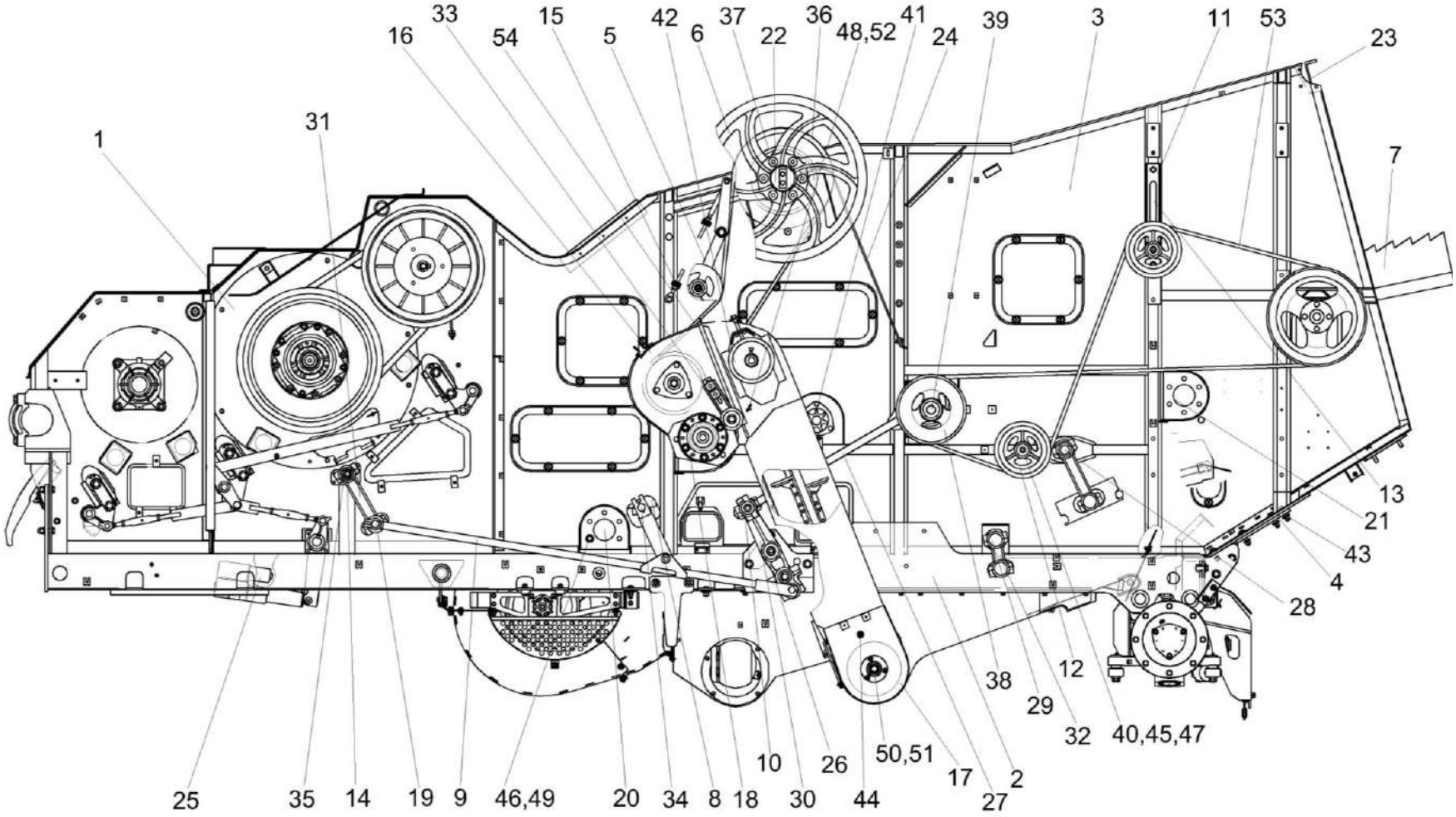

Рисунок 5 - Очистка КЗК-12-22-0202000 (вид слева)

№ рис	№ поз	Обозначение	Наименование	Куда входит	
				Обозначение	Кол. на 1 сб. ед.
		ОЧИСТКА КЗК-12-22-0202000 (вид слева) (рисунок 5)			
5	1-54	КЗК-12-22-0202000	Очистка	КЗК-12-20-0100000 КЗК-12-20-0100000-01 КЗК-12-20-0100000-02 КЗК-12-20-0100000-03	1 1 1 1
	1	КЗК-12-22-2-0102000	Аппарат молотильный	КЗК-12-22-0202000	1
	2	КЗК-3219-0111000А	Шасси	КЗК-12-22-0202000	1
	3	КЗК-12-22-0202250 или КЗК-12А-12-0202250-02	Боковина левая	КЗК-12-22-0202000	1
	4	КЗК-2-12-0202320	Кронштейн	КЗК-12-22-0202000	1
	5	КЗК-12-0202600	Рычаг	КЗК-12-22-0202000	1
	6	КЗК-12-0202860А-01	Шкив	КЗК-12-22-0202000	1
	7	КЗК-12-0212040-01	Соломотряс	КЗК-12-22-0202000	1
	8	КЗК-12-0280200	Доска стрясная	КЗК-12-22-0202000	1
	9	КЗК-12-0202900	Тяга	КЗК-12-22-0202000	1
	10	КЗК-3219-0260000А	Стан решетный верхний	КЗК-12-22-0202000	1
	11	КЗК 0202640А	Устройство натяжное	КЗК-12-22-0202000	1
	12	КЗК 0202650	Ролик	КЗК-12-22-0202000	1
	13	КЗК 0202680А	Винт	КЗК-12-22-0202000	1
	14	КЗК 0202750	Ось	КЗК-12-22-0202000	1
	15	КЗК 0202850А-01	Пружина	КЗК-12-22-0202000	1

№ рис	№ поз	Обозначение	Наименование	Куда входит	
				Обозначение	Кол. на 1 сб. ед.
5	16	КЗК 0207000В-01	Устройство домолачивающее	КЗК-12-22-0202000	1
	17	КЗК 0208000Б-04	Элеватор колосовой	КЗК-12-22-0202000	1
	18	КЗК 0219020Б-01	Муфта фрикционная	КЗК-12-22-0202000	1
	19	КЗК-10-0202230А	Труба	КЗК-12-22-0202000	1
	20	КЗК-10-0202270А	Труба	КЗК-12-22-0202000	1
	21	КЗК-10-0202270А-01	Труба	КЗК-12-22-0202000	1
	22	КЗК-10-0202530А	Вал	КЗК-12-22-0202000	1
	23	КЗК-10-0202700	Опора	КЗК-12-22-0202000	1
	24	КЗК-12А-1-0202870	Маслопровод	КЗК-12-22-0202000	1
	25	КЗК-10-0701400	Электромеханизм подбарабанья или Электромеханизм МК-150М-06	КЗК-12-22-0202000	1
	26	КЗР 0202010В	Кронштейн	КЗК-12-22-0202000	1
	27	КЗР 0202030Е	Шатун	КЗК-12-22-0202000	2
	28	КЗР 0202080	Ось	КЗК-12-22-0202000	2
	29	КЗР 0202080-01	Ось	КЗК-12-22-0202000	2
	30	КЗР 0202160Г	Рычаг	КЗК-12-22-0202000	2
	31	КЗР 0202190Б-02	Рычаг	КЗК-12-22-0202000	4
	32	КЗР 0202190Б-03	Рычаг	КЗК-12-22-0202000	2
	33	КЗР 0202480	Устройство натяжное	КЗК-12-22-0202000	1

№ рис	№ поз	Обозначение	Наименование	Куда входит	
				Обозначение	Кол. на 1 сб. ед.
5	34	КЗР 0202610Б-01	Труба	КЗК-12-22-0202000	1
	35	КЗР 0202750	Сайлентблок	КЗК-12-22-0202000	16
	36	КЗК-12А-1-0202101	Шкив	КЗК-12-22-0202000	1
	37	КЗК-12-0202106-01	Шкив	КЗК-12-22-0202000	1
	38	КЗК-12-0202111А	Шкив	КЗК-12-22-0202000	1
	39	КЗК-12-0202602	Вал	КЗК-12-22-0202000	1
	40	КЗК 0202805-01	Втулка	КЗК-12-22-0202000	1
	41	КЗК-10-0212416	Звездочка	КЗК-12-22-0202000	1
	42	КЗР 0202619Б	Звездочка	КЗК-12-22-0202000	1
	43	КЗР 0202682	Шайба	КЗК-12-22-0202000	76
	44	КЗР 0214603А-02	Захват	КЗК-12-22-0202000	1
	45	КИС 0100406	Прокладка	КЗК-12-22-0202000	50
	46	КСН 0100636-02	Шайба	КЗК-12-22-0202000	36
	47	ПКК 0135417А	Шайба	КЗК-12-22-0202000	5
	48	ЦЕП 0000007 или ЦЕП 0004003	Цепь Цепь 12 А-1 ISO 606 L=1162,05 (61 зв.) или Цепь Цепь шагом 19,05 мм, открытая. ANSI-Einfach-Rollenketten- Amerikanische Bauart, offen ANSI 60-1 DIN 8188/ISO 606 12 A-1 OOZA L=1162,05 мм (61 зв.)	КЗК-12-22-0202000	1

№ рис	№ поз	Обозначение	Наименование	Куда входит	
				Обозначение	Кол. на 1 сб. ед.
5	49		Болт М16-6еХ35 – 7796	КЗК-12-22-0202000	1
	50		Корпус PF 62 или Полукорпус КЗК-10-0214401	КЗК-12-22-0202000	1 2
	51		Подшипник YEL 206-2F или Подшипник YEL 206-2DW/AG	КЗК-12-22-0202000	1
	52		Звено соединительное к цепи шагом 19,05 мм V-Glied Verbindugsglied mit Splint 12 A-1 Typ S OOZA DIN 8188/ISO 606 или Звено соединительное 12 A-1 ISO 606	КЗК-12-22-0202000	1
	53	ГДЗ_2506-90000-00228	Ремень НС 5000	КЗК-12-22-0202000	1
	54	ГДЗ_2506-03000-00036	Ремень НВ 2990	КЗК-12-22-0202000	1

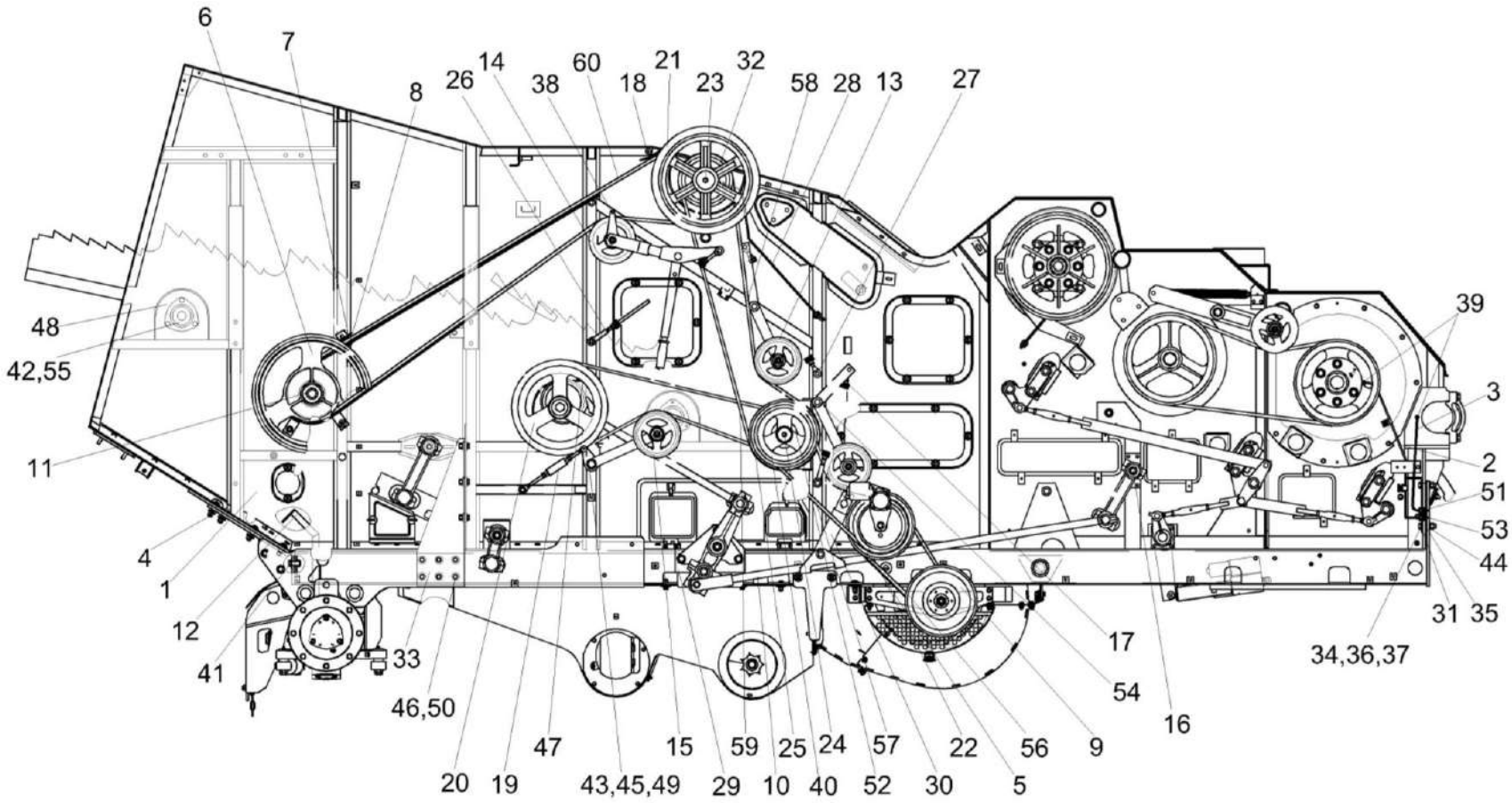

Рисунок 6 - Очистка КЗК-12-22-0202000 (вид справа)

№ рис	№ поз	Обозначение	Наименование	Куда входит	
				Обозначение	Кол. на 1 сб. ед.
		ОЧИСТКА КЗК-12-22-0202000 (вид справа) (рисунок 6)			
6	1-60	КЗК-12-22-0202000	Очистка	КЗК-12-20-0100000 КЗК-12-20-0100000-01 КЗК-12-20-0100000-02 КЗК-12-20-0100000-03	1 1 1 1
	1	КЗК-12-22-0202260 или КЗК-12А-12-0202260-01	Боковина правая	КЗК-12-22-0202000	1
	2	КЗК-12-0102550	Трубка	КЗК-12-22-0202000	1
	3	КЗК-12-0102570	Трубка	КЗК-12-22-0202000	1
	4	КЗК-2-12-0202320-01	Кронштейн	КЗК-12-22-0202000	1
	5	КЗК-12-0202500В	Контрпривод вариатора	КЗК-12-22-0202000	1
	6	КЗК-12-0202810А	Шкив	КЗК-12-22-0202000	1
	7	КЗК-12-0202960	Кожух	КЗК-12-22-0202000	1
	8	КЗК-12-0202980А	Кожух	КЗК-12-22-0202000	1
	9	КЗК-12-0217400-01	Шкив ведомый	КЗК-12-22-0202000	1
	10	КЗК-12-0202900-01	Тяга	КЗК-12-22-0202000	1
	11	КЗК-12-0202890	Ось	КЗК-12-22-0202000	1
	12	КЗК-3219-0205290	Кронштейн	КЗК-12-22-0202000	2
	13	КЗК 0202400В	Рычаг	КЗК-12-22-0202000	1
	14	КЗК 0202410В	Рычаг	КЗК-12-22-0202000	1

№ рис	№ поз	Обозначение	Наименование	Куда входит	
				Обозначение	Кол. на 1 сб. ед.
6	15	КЗК-12-0202820	Рычаг	КЗК-12-22-0202000	1
	16	КЗК 0202760	Ось	КЗК-12-22-0202000	1
	17	КЗК 0202840А	Пружина	КЗК-12-22-0202000	1
	18	КЗК 0202970А	Кожух	КЗК-12-22-0202000	1
	19	КЗК 0202990А	Стяжка	КЗК-12-22-0202000	1
	20	КЗК-5-4-0202120	Шкив	КЗК-12-22-0202000	1
	21	КЗК-10-0202010-01	Шкив	КЗК-12-22-0202000	1
	22	КЗК-10-0202440	Рычаг	КЗК-12-22-0202000	1
	23	КЗК-10-0202540	Труба распорная	КЗК-12-22-0202000	1
	24	КЗК-810-1-0218010	Шнек распределительный	КЗК-12-22-0202000	1
	25	КЗК-10-0202780-01	Поддон	КЗК-12-22-0202000	1
	26	КЗК-10-0202840	Пружина	КЗК-12-22-0202000	1
	27	КЗК-10-0202850	Пружина	КЗК-12-22-0202000	1
	28	КЗК-10-0202870-01	Маслопровод	КЗК-12-22-0202000	1
	29	КЗР 0202010В-01	Кронштейн	КЗК-12-22-0202000	1
	30	КЗР 0202650В	Тяга	КЗК-12-22-0202000	2
	31	КЗК-3219-0205405	Кронштейн	КЗК-12-22-0202000	1
	32	КЗК-12-0202108-01	Шкив	КЗК-12-22-0202000	1

№ рис	№ поз	Обозначение	Наименование	Куда входит	
				Обозначение	Кол. на 1 сб. ед.
6	33	КЗК-12-0202429А	Опора	КЗК-12-22-0202000	1
	34	КЗК 0202477А	Шайба	КЗК-12-22-0202000	6
	35	КЗК 0202479А	Прокладка	КЗК-12-22-0202000	4
	36	КЗК 0202479А-01	Прокладка	КЗК-12-22-0202000	8
	37	КЗК 0202479А-02	Прокладка	КЗК-12-22-0202000	2
	38	КЗК 0202839	Втулка	КЗК-12-22-0202000	1
	39	КЗК-10-0102601	Штуцер	КЗК-12-22-0202000	2
	40	КЗК-10-0202102	Шкив	КЗК-12-22-0202000	1
	41	КЗР 0202674А	Шайба	КЗК-12-22-0202000	19
	42	КЗР 0206432А-01	Крышка	КЗК-12-22-0202000	3
	43	КИС 0100406	Прокладка	КЗК-12-22-0202000	50
	44	КСН 0100636-02	Шайба	КЗК-12-22-0202000	36
	45	КСН 0100636-03	Шайба	КЗК-12-22-0202000	1
	46	КСН 0101621-01	Шайба	КЗК-12-22-0202000	24
	47	КСН 0104101-02	Корпус	КЗК-12-22-0202000	2
	48	КСН 0104101-04	Корпус	КЗК-12-22-0202000	3
	49	ПКК 0100441	Шайба	КЗК-12-22-0202000	41
	50		Болт М14-6еХ40 – 7796	КЗК-12-22-0202000	12

№ рис	№ поз	Обозначение	Наименование	Куда входит	
				Обозначение	Кол. на 1 сб. ед.
6	51		Гайка М16Х1,5-6G – 2526	КЗК-12-22-0202000	18
	52		Подшипник 53610 – 24696	КЗК-12-22-0202000	1
	53		Масленка 1.2. – 19853	КЗК-12-22-0202000	3
	54		Масленка 2.2. – 19853	КЗК-12-22-0202000	1
	55		Подшипник 1680208ЕК10Т2С17 или Подшипник UH 209/40 2S.H.T	КЗК-12-22-0202000	5
	56	ГДЗ_2506-03000-00015	Ремень 38Х18-1440 Li	КЗК-12-22-0202000	1
	57	ГДЗ_2506-03000-01042	Ремень 2 НВ 1912 La	КЗК-12-22-0202000	1
	58	ГДЗ_2506-03000-00012	Ремень 2 НВ 2907 La	КЗК-12-22-0202000	1
	59	ГДЗ_2506-03000-00013	Ремень 2 НВ 3110 La исполнение 26	КЗК-12-22-0202000	1
	60	ГДЗ_2506-03000-00014	Ремень 2 НВ 4812 La исполнение 26	КЗК-12-22-0202000	1

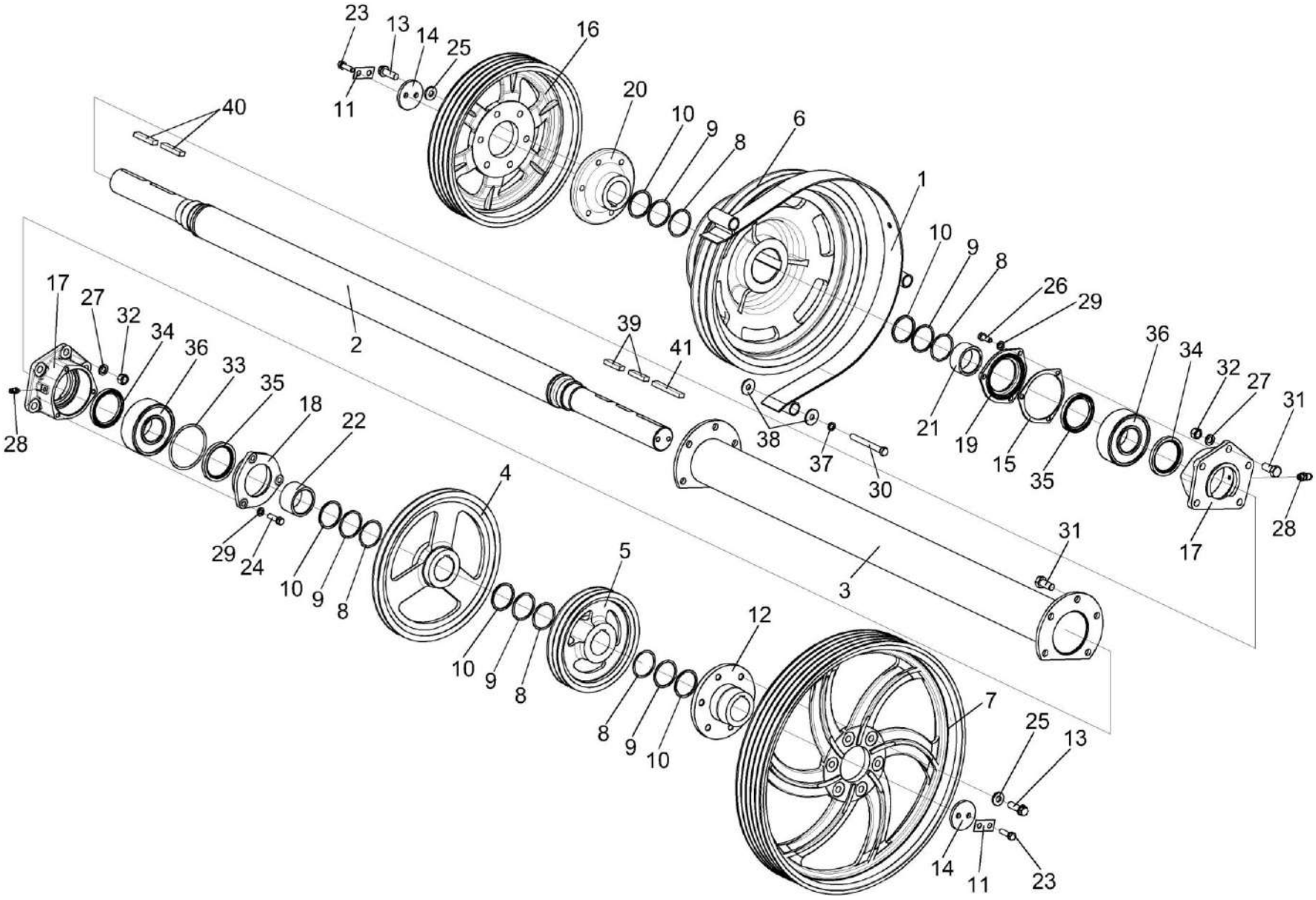

Рисунок 7 – Установка шкивов КЗК-12-0202860А-01 и КЗК-10-0202010-01

№ рис	№ поз	Обозначение	Наименование	Куда входит	
				Обозначение	Кол. на 1 сб. ед.
УСТАНОВКА ШКИВОВ КЗК-12-0202860А-01 и КЗК-10-0202010-01 (рисунок 7)					
7	1-41	КЗК-12-22-0202000	Очистка	КЗК-12-20-0100000 КЗК-12-20-0100000-01 КЗК-12-20-0100000-02 КЗК-12-20-0100000-03	1 1 1 1
	7,12,13,25	КЗК-12-0202860А-01	Шкив	КЗК-12-22-0202000	1
	13,16,20,25	КЗК-10-0202010-01	Шкив	КЗК-12-22-0202000	1
	1	КЗК 0202970А	Кожух	КЗК-12-22-0202000	1
	2	КЗК-10-0202530А	Вал	КЗК-12-22-0202000	1
	3	КЗК-10-0202540	Труба распорная	КЗК-12-22-0202000	1
	4	КЗК-12А-1-0202101	Шкив	КЗК-12-22-0202000	1
	5	КЗК-12-0202106-01	Шкив	КЗК-12-22-0202000	1
	6	КЗК-12-0202108-01	Шкив	КЗК-12-22-0202000	1
	7	КЗК-12-0202125	Шкив	КЗК-12-0202860А-01	1
	8	КЗК-10-0202428	Шайба	КЗК-12-22-0202000	17
	9	КЗК-10-0202428-01	Шайба	КЗК-12-22-0202000	8
	10	КЗК-10-0202428-02	Шайба	КЗК-12-22-0202000	17
	11	КЗК 0202485А	Шайба	КЗК-12-22-0202000	2
	12	КЗК 0202636А-01	Ступица	КЗК-12-0202860А-01	1
	13	КЗК 0202641	Болт	КЗК-12-0202860А-01 КЗК-10-0202010-01	6 6

№ рис	№ поз	Обозначение	Наименование	Куда входит	
				Обозначение	Кол. на 1 сб. ед.
7	14	КЗК 0202653	Шайба	КЗК-12-22-0202000	2
	15	КЗК-10-0202003	Прокладка	КЗК-12-22-0202000	1
	16	КЗК-10-0202108	Шкив	КЗК-10-0202010-01	1
	17	КЗК-10-0202116	Корпус	КЗК-12-22-0202000	2
	18	КЗК-10-0202121	Крышка	КЗК-12-22-0202000	1
	19	КЗК-10-0202122	Крышка	КЗК-12-22-0202000	1
	20	КЗК-10-0202636-01	Ступица	КЗК-10-0202010-01	1
	21	КЗК-10-0202852	Втулка	КЗК-12-22-0202000	1
	22	КЗК-10-0202852-01	Втулка	КЗК-12-22-0202000	1
	23	КЗР 0202608Б	Болт	КЗК-12-22-0202000	10
	24	КЗР 0202608Б-02	Болт	КЗК-12-22-0202000	3
	25	КЗР 0202674А	Шайба	КЗК-12-0202860А-01 КЗК-10-0202010-01	6 6
	26	КПТ 0100612А-01	Болт	КЗК-12-22-0202000	11
	27	КСН 0100636-02	Шайба	КЗК-12-22-0202000	36
	28	ПКК 0100614	Штуцер	КЗК-12-22-0202000	2
	29	УЭС 0100607	Шайба	КЗК-12-22-0202000	30
	30		Болт М10-6ех90 – 7796	КЗК-12-22-0202000	6
	31		Болт М16х1,5-6ех55 – 7798	КЗК-12-22-0202000	10
	32		Гайка М16х1,5-6G – 5915	КЗК-12-22-0202000	22

№ рис	№ поз	Обозначение	Наименование	Куда входит	
				Обозначение	Кол. на 1 сб. ед.
7	33		Кольцо 120-125-30-2-2 – 18829 / 9833	КЗК-12-22-0202000	1
	34		Манжета 1.2-80х105-1 – 8752	КЗК-12-22-0202000	2
	35		Манжета 1.2-85х110-3 – 8752	КЗК-12-22-0202000	2
	36		Подшипник 3514Н – 5721	КЗК-12-22-0202000	2
	37		Шайба 10Т 65Г – 6402	КЗК-12-22-0202000	25
	38		Шайба С 10.01 – 6958	КЗК-12-22-0202000	43
	39		Шпонка 2-20х12х45 – 23360	КЗК-12-22-0202000	2
	40		Шпонка 2-20х12х80 – 23360	КЗК-12-22-0202000	2
	41		Шпонка 2-20х12х90 – 23360	КЗК-12-22-0202000	1

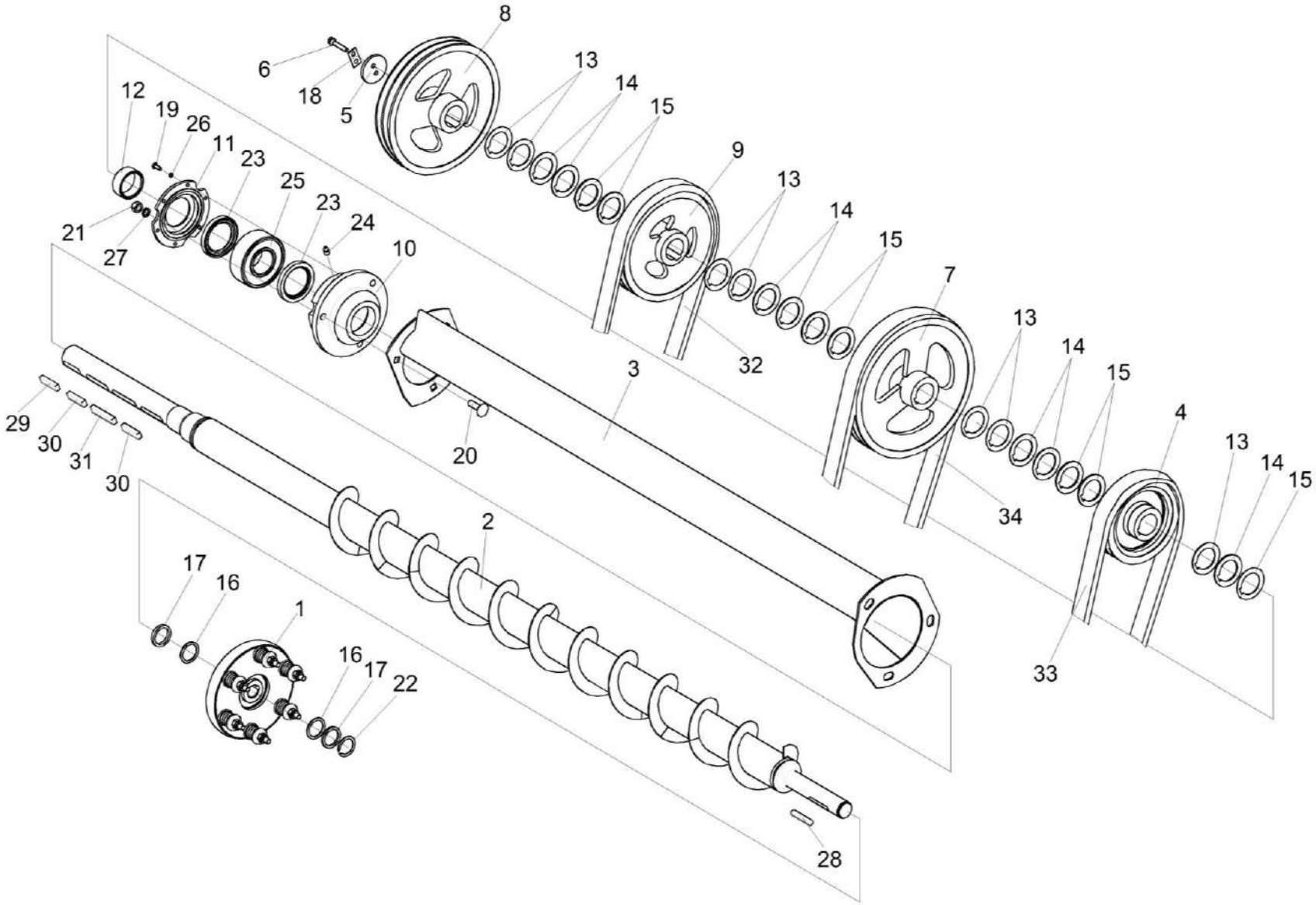

Рисунок 8 – Установка шкивов на шнек распределительный КЗК-810-1-0218010

№ рис	№ поз	Обозначение	Наименование	Куда входит	
				Обозначение	Кол. на 1 сб. ед.
УСТАНОВКА ШКИВОВ НА ШНЕК РАСПРЕДЕЛИТЕЛЬНЫЙ КЗК-810-1-0218010 (рисунок 8)					
8	1-34	КЗК-12-22-0202000	Очистка	КЗК-12-20-0100000 КЗК-12-20-0100000-01 КЗК-12-20-0100000-02 КЗК-12-20-0100000-03	1 1 1 1
	1	КЗК 0219020Б-01	Муфта фрикционная	КЗК-12-22-0202000	1
	2	КЗК-810-1-0218010	Шнек распределительный	КЗК-12-22-0202000	1
	3	КЗК-10-0202780-01	Поддон	КЗК-12-22-0202000	1
	4	КЗК 0202108А	Шкив	КЗК-12-22-0202000	1
	5	КЗК 0202668	Шайба	КЗК-12-22-0202000	1
	6	КЗК 0202669	Болт	КЗК-12-22-0202000	2
	7	КЗК-10-0202101	Шкив	КЗК-12-22-0202000	1
	8	КЗК-10-0202102	Шкив	КЗК-12-22-0202000	1
	9	КЗК-10-0202106	Шкив	КЗК-12-22-0202000	1
	10	КЗР 0218101	Корпус	КЗК-12-22-0202000	1
	11	КЗР 0218102А	Крышка	КЗК-12-22-0202000	1
	12	КЗР 0218653Б	Втулка	КЗК-12-22-0202000	1
	13	КЗС 0202431А	Шайба	КЗК-12-22-0202000	17 наиб. кол.
	14	КЗС 0202431А-01	Шайба	КЗК-12-22-0202000	8 наиб. кол.

№ рис	№ поз	Обозначение	Наименование	Куда входит	
				Обозначение	Кол. на 1 сб. ед.
8	15	КЗС 0202431А-02	Шайба	КЗК-12-22-0202000	14 наиб. кол.
	16	КИС 0114419	Кольцо	КЗК-12-22-0202000	16 наиб. кол.
	17	ПДВ 1504401	Прокладка	КЗК-12-22-0202000	16 наиб. кол.
	18	ПКК 0135404А	Планка	КЗК-12-22-0202000	1
	19		Болт М6-6ех16 – 7798	КЗК-12-22-0202000	6
	20		Болт М12-6ех40 – 7802	КЗК-12-22-0202000	3
	21		Гайка М12-6G – 5915	КЗК-12-22-0202000	43
	22		Кольцо В35 – 13940	КЗК-12-22-0202000	1
	23		Манжета 1.2-60х85-1 – 8752	КЗК-12-22-0202000	2
	24		Масленка 1.2 – 19853	КЗК-12-22-0202000	3
	25		Подшипник 53610 – 24696	КЗК-12-22-0202000	1
	26		Шайба 6Т 65Г – 6402	КЗК-12-22-0202000	6
	27		Шайба 12Т 65Г – 6402	КЗК-12-22-0202000	78
	28		Шпонка 2-10х8х50 – 23360	КЗК-12-22-0202000	1
	29		Шпонка 2-14х9х40 – 23360	КЗК-12-22-0202000	1
	30		Шпонка 2-14х9х56 – 23360	КЗК-12-22-0202000	2

№ рис	№ поз	Обозначение	Наименование	Куда входит	
				Обозначение	Кол. на 1 сб. ед.
8	31		Шпонка 2-14х9х63 – 23360	КЗК-12-22-0202000	1
	32	ГДЗ_2506-03000-01042	Ремень 2 НВ 1912 La	КЗК-12-22-0202000	1
	33	ГДЗ_2506-03000-00012	Ремень 2 НВ 2907 La	КЗК-12-22-0202000	1
	34	ГДЗ_2506-03000-00013	Ремень 2 НВ 3110 La исполнение 26	КЗК-12-22-0202000	1

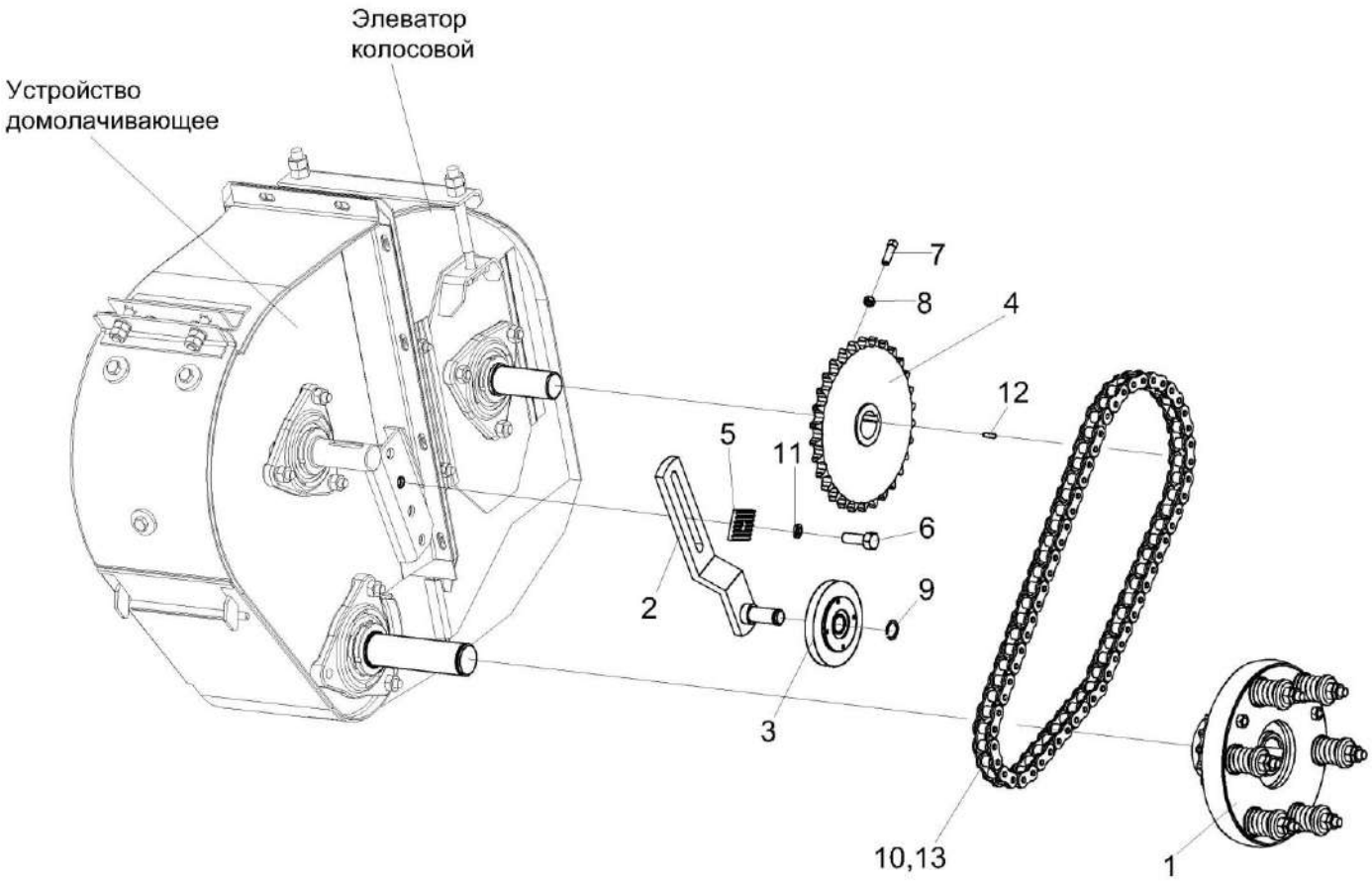

Рисунок 9 – Установка цепного привода элеватора колосового

№ рис	№ поз	Обозначение	Наименование	Куда входит	
				Обозначение	Кол. на 1 сб. ед.
			УСТАНОВКА ЦЕПНОГО ПРИВОДА ЭЛЕВАТОРА КОЛОСОВОГО (рисунок 9)		
9	1-13	КЗК-12-22-0202000	Очистка	КЗК-12-20-0100000 КЗК-12-20-0100000-01 КЗК-12-20-0100000-02 КЗК-12-20-0100000-03	1 1 1 1
	2,3,9	КЗР 0202480	Устройство натяжное	КЗК-12-22-0202000	1
	1	КЗК 0219020Б-01	Муфта фрикционная	КЗК-12-22-0202000	1
	2	КЗР 0202620	Кронштейн	КЗР 0202480	1
	3	КУЖ 0122010 или КУЖ 0122010-01	Звездочка	КЗР 0202480	1
	4	КЗР 0202619Б	Звездочка	КЗК-12-22-0202000	1
	5	КИЛ 0150422-01	Шайба	КЗК-12-22-0202000	2
	6		Болт М10-6ех30 – 7796	КЗК-12-22-0202000	10
	7		Винт В.М10-6ех30.22Н – 1485	КЗК-12-22-0202000	1
	8		Гайка М10-6G – 5915	КЗК-12-22-0202000	27
	9		Кольцо В17 – 13940 или Кольцо В17 – 13942	КЗР 0202480	1
	10		Звено соединительное к цепи шагом 19,05 мм V-Glied Verbindugsglied mit Splint 12 A-1 Typ S OOZA DIN 8188/ISO 606 или Звено соединительное 12 А-1 ISO-606	КЗК-12-22-0202000	1

№ рис	№ поз	Обозначение	Наименование	Куда входит	
				Обозначение	Кол. на 1 сб. ед.
9	11		Шайба 10Т 65Г – 6402	КЗК-12-22-0202000	25
	12		Шпонка 8х7х45 – 23360	КЗК-12-22-0202000	1
	13	ЦЕП 0004003 или ЦЕП 0000007	Цепь Цепь 19,05 ISO606 12 А-1 L=1162,05(61зв) или Цепь Цепь 12 А-1 ISO 606 (L=1162,05 мм, 61 зв.)	КЗК-12-22-0202000	1

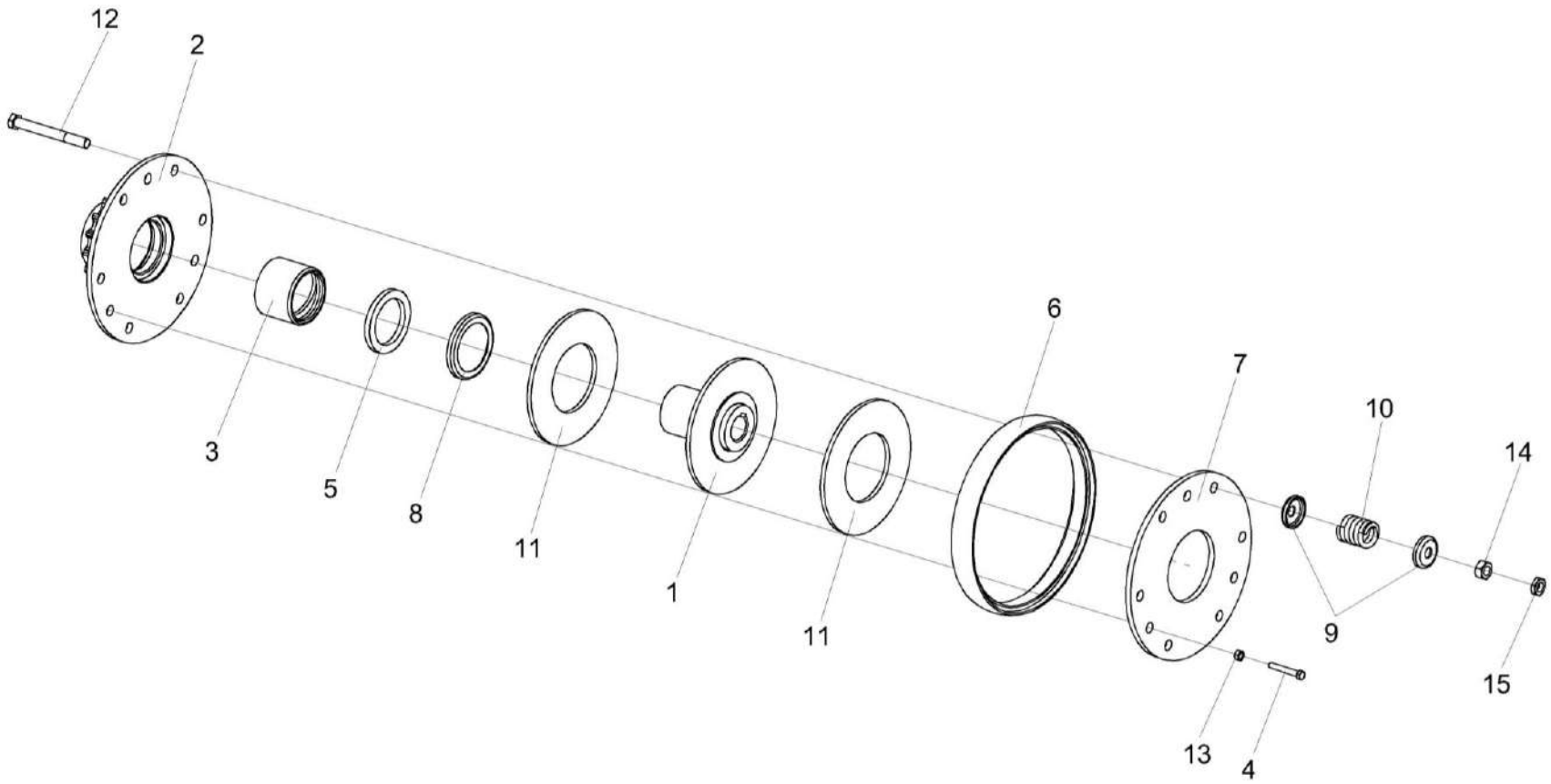

Рисунок 10 – Муфта фрикционная КЗК 0219020Б-01

№ рис	№ поз	Обозначение	Наименование	Куда входит	
				Обозначение	Кол. на 1 сб. ед.
		МУФТА ФРИКЦИОННАЯ КЗК 0219020Б-01 (рисунок 10)			
10	1-15	КЗК 0219020Б-01	Муфта фрикционная	КЗК-12-22-0202000	1
	2,3	КЗК 0219050	Блок-звездочка	КЗК 0219020Б-01	1
	1	КЗК 0219030-01	Ступица	КЗК 0219020Б-01	1
	2	КЗК 0219040А	Блок-звездочка	КЗК 0219050	1
	3	КЗК 0219103	Втулка	КЗК 0219050	1
	4	КЗК 0202669-01	Болт	КЗК 0219020Б-01	3
	5	КЗР 0219001Б	Кольцо	КЗК 0219020Б-01	1
	6	КЗР 0219005А	Кольцо	КЗК 0219020Б-01	1
	7	КЗР 0219412В-01	Диск нажимной	КЗК 0219020Б-01	1
	8	КЗР 0219413Б	Обойма	КЗК 0219020Б-01	1
	9	КЗР 0219414Б	Шайба	КЗК 0219020Б-01	12
	10	04.140.014	Пружина наружная	КЗК 0219020Б-01	6
	11	04.141.017	Накладка фрикционная	КЗК 0219020Б-01	2
	12		Болт М10-6ех90 – 7796	КЗК 0219020Б-01	6
	13		Гайка М8-6G – 5915	КЗК 0219020Б-01	3
	14		Гайка М10-6G – 5915	КЗК 0219020Б-01	6
	15		Гайка М10-6G – 5916	КЗК 0219020Б-01	6

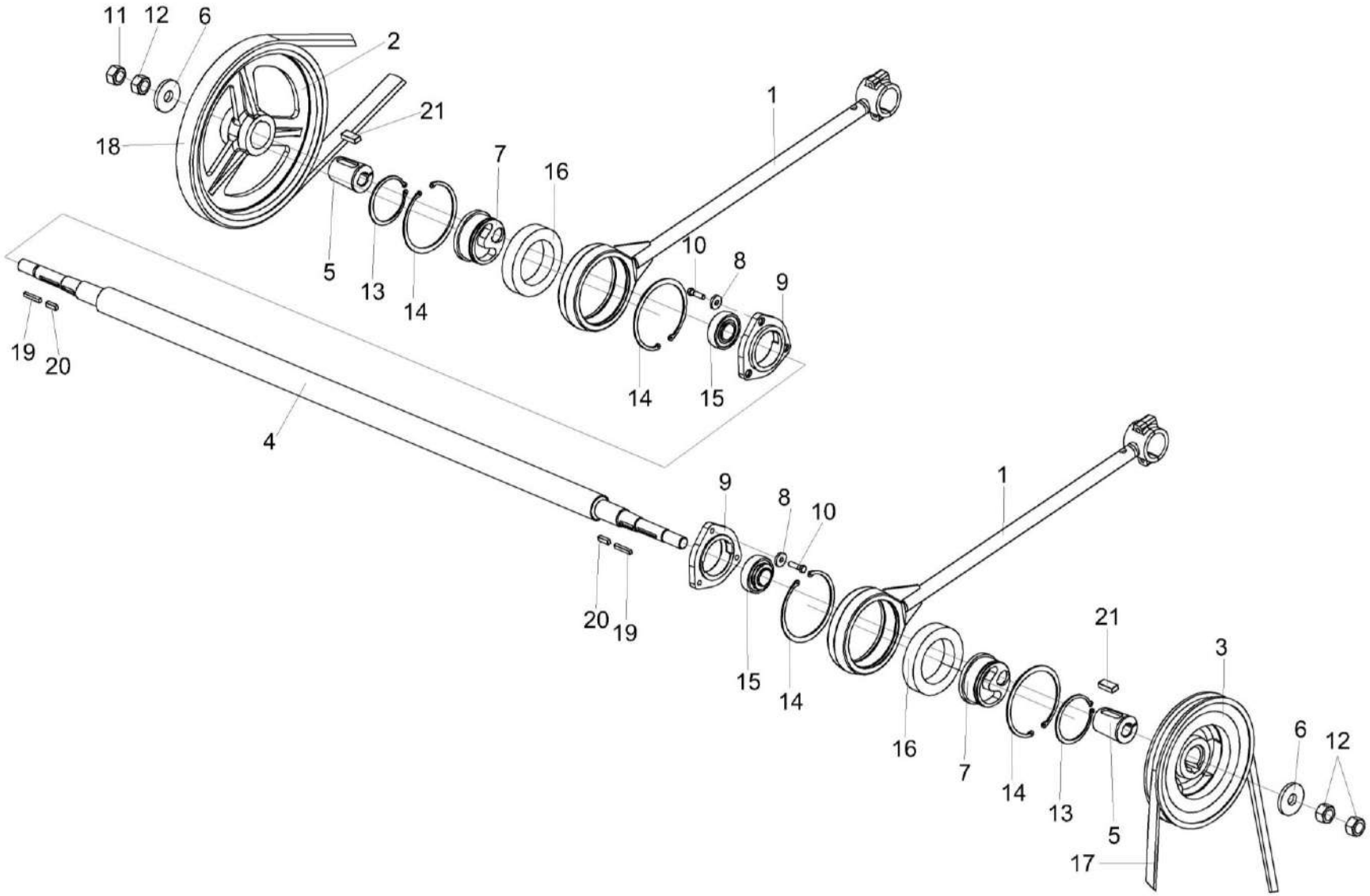

Рисунок 11 – Установка шатуна КЗР 0202030Е и шкива КЗК-5-4-0202120 и КЗК-12-0202111А

№ рис	№ поз	Обозначение	Наименование	Куда входит	
				Обозначение	Кол. на 1 сб. ед.
УСТАНОВКА ШАТУНА КЗР 0202030Е и ШКИВА КЗК-5-4-0202120 и КЗК-12-0202111А (рисунок 11)					
11	1-21	КЗК-12-22-0202000	Очистка	КЗК-12-20-0100000 КЗК-12-20-0100000-01 КЗК-12-20-0100000-02 КЗК-12-20-0100000-03	1 1 1 1
	1,7,13,14,16	КЗР 0202030Е	Шатун	КЗК-12-22-0202000	2
	1	КЗР 0202170Д	Шатун	КЗР 0202030Е	1
	2	КЗК-5-4-0202120	Шкив	КЗК-12-22-0202000	1
	3	КЗК-12-0202111А	Шкив	КЗК-12-22-0202000	1
	4	КЗК-12-0202602	Вал	КЗК-12-22-0202000	1
	5	КЗК-12-0202683	Втулка	КЗК-12-22-0202000	2
	6	КЗК-10-0202427	Шайба	КЗК-12-22-0202000	2
	7	КЗР 0202647В	Ступица	КЗР 0202030Е	1
	8	КЗР 0221417-01	Шайба	КЗК-12-22-0202000	15
	9	КСН 0104101-02	Корпус	КЗК-12-22-0202000	2
	10		Болт М10-6ех35 – 7798	КЗК-12-22-0202000	6
	11		Гайка М24х2-6G – 2526	КЗК-12-22-0202000	1
	12		Гайка М24х2-6G – 5915	КЗК-12-22-0202000	5
	13		Кольцо В100 – 13942	КЗР 0202030Е	1
	14		Кольцо В150 – 13943	КЗР 0202030Е	2

№ рис	№ поз	Обозначение	Наименование	Куда входит	
				Обозначение	Кол. на 1 сб. ед.
11	15		Подшипник 1680208ЕК10Т2С17 или Подшипник UH 0209/40 2S.H.T	КЗК-12-22-0202000	5
	16		Подшипник 2180120КС17 нестандартный или Подшипник US 020 2S.SH.C30	КЗР 0202030Е	1
	17	ГДЗ_2506-90000-00228	Ремень НС 5000	КЗК-12-22-0202000	1
	18	ГДЗ_2506-03000-00012	Ремень 2 НВ 2907 La	КЗК-12-22-0202000	1
	19		Шпонка 2-8х7х50 – 23360	КЗК-12-22-0202000	2
	20		Шпонка 2-10х8х28 – 23360	КЗК-12-22-0202000	2
	21		Шпонка 2-18х11х40 – 23360	КЗК-12-22-0202000	2

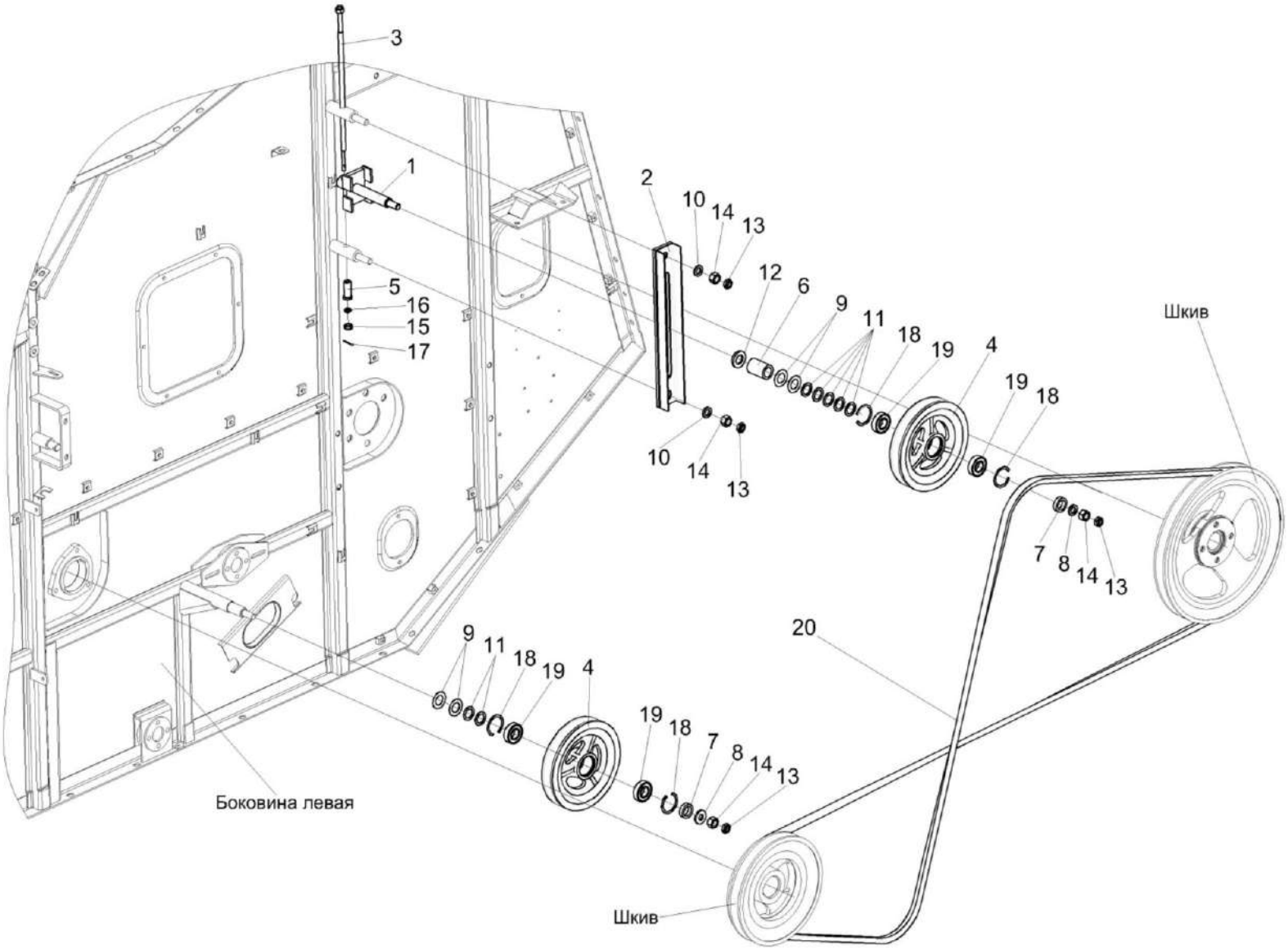

Рисунок 12 – Установка привода соломотряса

№ рис	№ поз	Обозначение	Наименование	Куда входит	
				Обозначение	Кол. на 1 сб. ед.
			УСТАНОВКА ПРИВОДА СОЛОМОТРЯСА (рисунок 12)		
12	1-20	КЗК-12-22-0202000	Очистка	КЗК-12-20-0100000 КЗК-12-20-0100000-01 КЗК-12-20-0100000-02 КЗК-12-20-0100000-03	1 1 1 1
	1,2,4,6-9, 11-14,18,19	КЗК 0202640А	Устройство натяжное	КЗК-12-22-0202000	1
	4,18,19	КЗК 0202650	Ролик	КЗК-12-22-0202000 КЗК 0202640А	1 1
	1	КЗК 0202660	Каретка	КЗК 0202640А	1
	2	КЗК 0202670А	Рычаг	КЗК 0202640А	1
	3	КЗК 0202680А	Винт	КЗК-12-22-0202000	1
	4	КЗК 0202114	Ролик	КЗК 0202650	1
	5	КЗК 0202684	Втулка	КЗК-12-22-0202000	1
	6	КЗК 0202805	Втулка	КЗК 0202640А	1
	7	КЗК 0202805-01	Втулка	КЗК-12-22-0202000 КЗК 0202640А	1 1
	8	КЗР 0202674А	Шайба	КЗК-12-22-0202000 КЗК 0202640А	19 1
	9	КИС 0100406	Прокладка	КЗК-12-22-0202000 КЗК 0202640А	50 2
	10	КСН 0100636-02	Шайба	КЗК-12-22-0202000	36

№ рис	№ поз	Обозначение	Наименование	Куда входит	
				Обозначение	Кол. на 1 сб. ед.
12	11	ПКК 0135417А	Шайба	КЗК-12-22-0202000 КЗК 0202640А	5 5
	12	УЭС 0100405	Шайба	КЗК 0202640А	1
	13		Гайка М16-6G – 2526	КЗК-12-22-0202000 КЗК 0202640А	3 1
	14		Гайка М16-6G – 5915	КЗК-12-22-0202000 КЗК 0202640А	11 1
	15		Гайка М8-6G – 5919	КЗК-12-22-0202000	1
	16		Шайба С 8.01 – 10450	КЗК-12-22-0202000	7 наиб. кол.
	17		Шплинт 2х20 – 397	КЗК-12-22-0202000	1
	18		Кольцо В52 – 13941	КЗК 0202650	2
	19		Подшипник 180205 – 8882	КЗК 0202650	2
	20	ГДЗ_2506-90000-00228	Ремень НС 5000	КЗК-12-22-0202000	1

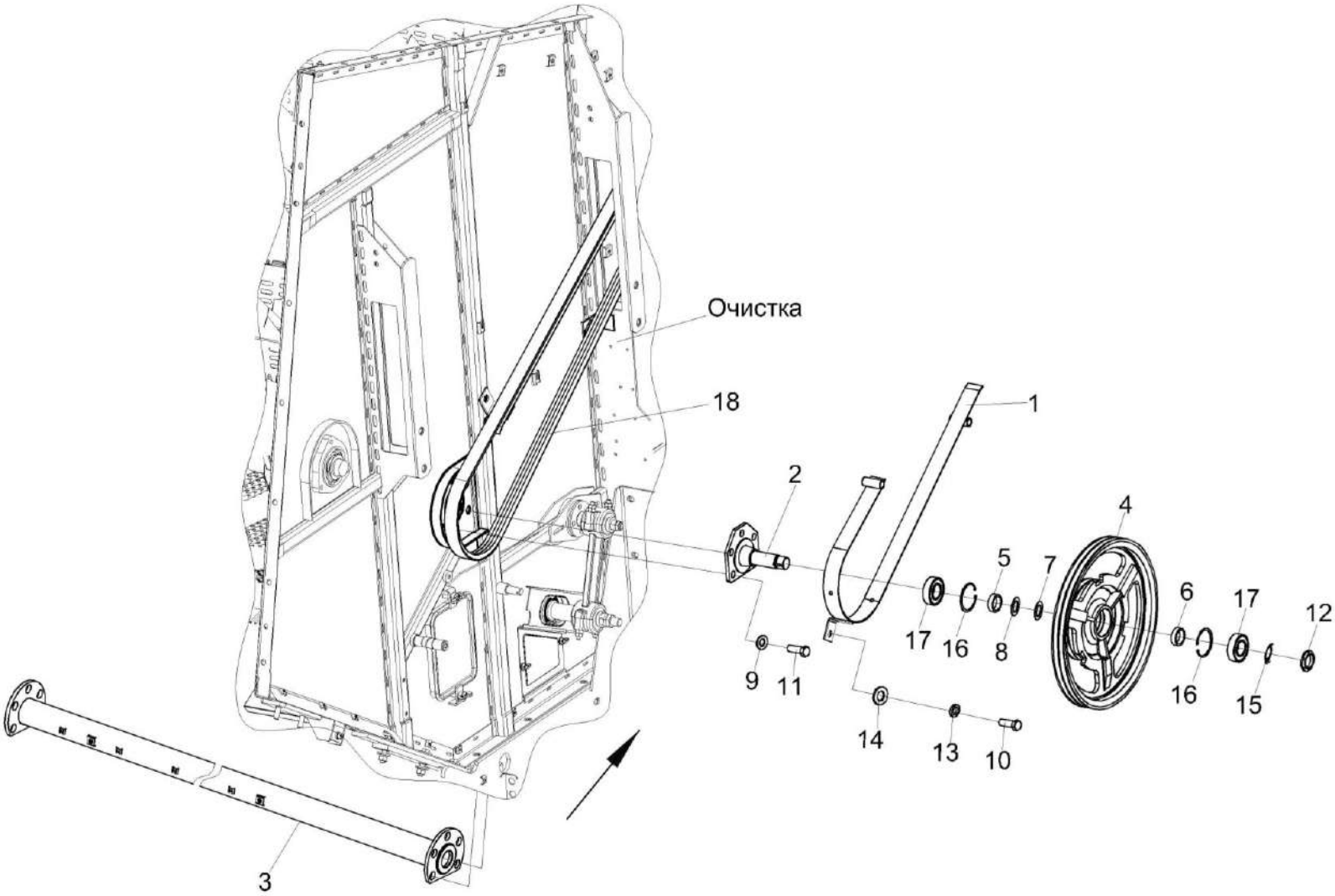

Рисунок 13 – Установка шкива КЗК-12-0202810А

№ рис	№ поз	Обозначение	Наименование	Куда входит	
				Обозначение	Кол. на 1 сб. ед.
		УСТАНОВКА ШКИВА КЗК-12-0202810А (рисунок 13)			
13	1-18	КЗК-12-22-0202000	Очистка	КЗК-12-20-0100000 КЗК-12-20-0100000-01 КЗК-12-20-0100000-02 КЗК-12-20-0100000-03	1 1 1 1
	4,5,16,17	КЗК-12-0202810А	Шкив	КЗК-12-22-0202000	1
	1	КЗК-12-0202980А	Кожух	КЗК-12-22-0202000	1
	2	КЗК-12-0202890	Ось	КЗК-12-22-0202000	1
	3	КЗК-10-0202270А-01	Труба	КЗК-12-22-0202000	1
	4	КЗК-12-0202115А или КЗК-12-0202116	Шкив	КЗК-12-0202810А	1
	5	КЗК-12-0202809	Втулка	КЗК-12-0202810А	1
	6	КЗК 0202818	Втулка	КЗК-12-22-0202000	1
	7	КИС 0124404	Шайба	КЗК-12-22-0202000	4 наиб. кол.
	8	КИС 0143401	Шайба	КЗК-12-22-0202000	8 наиб. кол
	9	КСН 0100636-02	Шайба	КЗК-12-22-0202000	36
	10		Болт М10-6еХ30– 7796	КЗК-12-22-0202000	10
	11		Болт М16-6ех40 – 7798	КЗК-12-22-0202000	19
	12		Гайка М39х1,5-6Н – 11871	КЗК-12-22-0202000	1

№ рис	№ поз	Обозначение	Наименование	Куда входит	
				Обозначение	Кол. на 1 сб. ед.
13	13		Шайба 10Т 65Г – 6402	КЗК-12-22-0202000	25
	14		Шайба С 10.01 – 6958	КЗК-12-22-0202000	43
	15		Шайба Н.39.01 – 11872	КЗК-12-22-0202000	1
	16		Кольцо В90 – 13943	КЗК-12-0202810А	2
	17		Подшипник 6308-2RS1/C3 или Подшипник 6308DDUC3E или Подшипник 6308EEC3	КЗК-12-0202810А	2
	18	ГДЗ_2506-03000-00014	Ремень 2 НВ 4812 La исполнение 26	КЗК-12-22-0202000	1

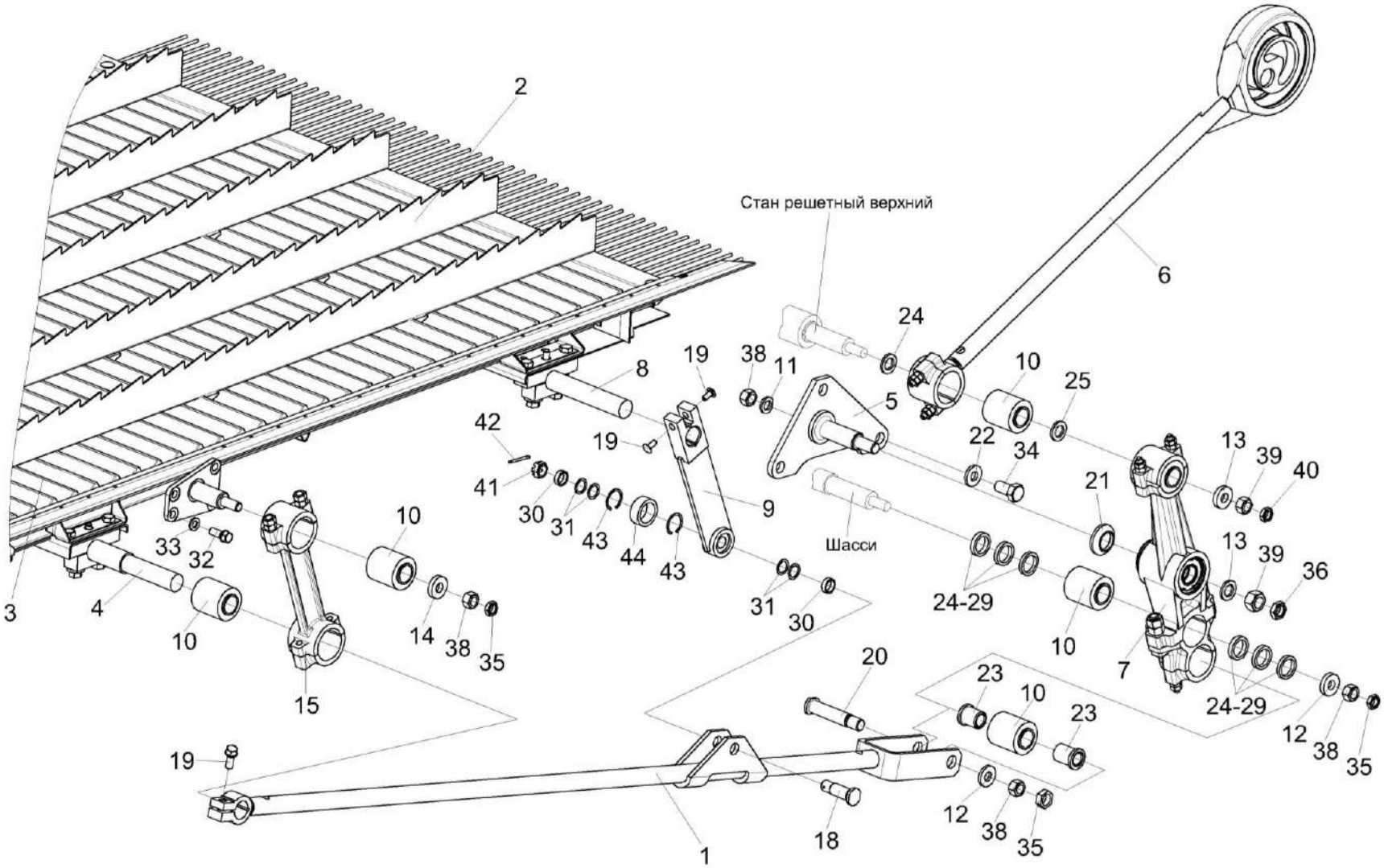

Рисунок 14 – Установка привода доски стрясной КЗК-12-0280200 (вид слева)

№ рис	№ поз	Обозначение	Наименование	Куда входит	
				Обозначение	Кол. на 1 сб. ед.
		УСТАНОВКА ПРИВОДА ДОСКИ СТРЯСНОЙ КЗК-12-0280200 (вид слева) (рисунок 14)			
14	1-44	КЗК-12-22-0202000	Очистка	КЗК-12-20-0100000 КЗК-12-20-0100000-01 КЗК-12-20-0100000-02 КЗК-12-20-0100000-03	1 1 1 1
	1,10,12, 20,23,35,38	КЗК-12-0202900	Тяга	КЗК-12-22-0202000	1
	4,10	КЗК-10-0202230А	Труба	КЗК-12-22-0202000	1
	9,43,44	КЗР 0202650В	Тяга	КЗК-12-22-0202000	2
	1	КЗК-12-0202910	Тяга	КЗК-12-0202900	1
	2	КЗК-12-0280200	Доска стрясная	КЗК-12-22-0202000	1
	3	КЗК 0202750	Ось	КЗК-12-22-0202000	1
	4	КЗК-10-0202630А и КЗК-12-0202693	Труба Втулка	КЗК-10-0202230А	1 2
	5	КЗР 0202010В	Кронштейн	КЗК-12-22-0202000	1
	6	КЗР 0202030Е	Шатун	КЗК-12-22-0202000	2
	7	КЗР 0202160Г	Рычаг	КЗК-12-22-0202000	2
	8	КЗР 0202610Б-01	Труба	КЗК-12-22-0202000	1
	9	КЗР 0202660В	Тяга	КЗР 0202650В	1
	10	КЗР 0202750	Сайлентблок	КЗК-12-22-0202000 КЗК-12-0202900 КЗК-10-0202230А	16 1 2

№ рис	№ поз	Обозначение	Наименование	Куда входит	
				Обозначение	Кол. на 1 сб. ед.
14	11	КЗК 0202477А	Шайба	КЗК-12-22-0202000	6
	12	КЗК-10-0202674	Шайба	КЗК-12-22-0202000 КЗК-12-0202900	4 1
	13	КЗК-10-0202674-01	Шайба	КЗК-12-22-0202000	6
	14	КЗК-10-0202674-02	Шайба	КЗК-12-22-0202000	6
	15	КЗР 0202190Б-02	Рычаг	КЗК-12-22-0202000	4
	18	КЗР 0202606Б	Ось	КЗК-12-22-0202000	2
	19	КЗР 0202608Б	Болт	КЗК-12-22-0202000	10
	20	КЗР 0202659Б	Палец	КЗК-12-0202900	1
	21	КЗР 0202662Б	Втулка	КЗК-12-22-0202000	2
	22	КЗР 0202674А	Шайба	КЗК-12-22-0202000	19
	23	КЗР 0202697	Втулка	КЗК-12-0202900	2
	24	КЗР 0202801	Втулка	КЗК-12-22-0202000	8
	25	КЗР 0202801-01	Втулка	КЗК-12-22-0202000	4 наиб. кол.
	26	КЗР 0202801-02	Втулка	КЗК-12-22-0202000	2 наиб. кол.
	27	КЗР 0202801-03	Втулка	КЗК-12-22-0202000	2 наиб. кол.
	28	КЗР 0202801-04	Втулка	КЗК-12-22-0202000	2 наиб. кол.

№ рис	№ поз	Обозначение	Наименование	Куда входит	
				Обозначение	Кол. на 1 сб. ед.
14	29	КЗР 0202801-05	Втулка	КЗК-12-22-0202000	4 наиб. кол.
	30	КЗР 0202853	Втулка	КЗК-12-22-0202000	4
	31	КИС 0614404А	Прокладка	КЗК-12-22-0202000	16 наиб. кол.
	32	КПТ 0100612А-01	Болт	КЗК-12-22-0202000	11
	33	УЭС 0100607	Шайба	КЗК-12-22-0202000	30
	34		Болт М16х1,5-6ех35 – 7798	КЗК-12-22-0202000	6
	35		Гайка М16х1,5-6G – 2526	КЗК-12-22-0202000 КЗК-12-0202900	18 1
	36		Гайка М20х1,5-6G – 2526	КЗК-12-22-0202000	3
	38		Гайка М16х1,5-6G – 5915	КЗК-12-22-0202000 КЗК-12-0202900	22 1
	39		Гайка М20х1,5-6G – 5915	КЗК-12-22-0202000	5
	40		Гайка М20х1,5-6G – 5916	КЗК-12-22-0202000	4
	41		Гайка М18х1,5-6G – 5935	КЗК-12-22-0202000	2
	42		Шплинт 4х36 – 397	КЗК-12-22-0202000	2
	43		Кольцо В35 – 13941	КЗР 0202650В	2
	44		Подшипник ШСП20 – 3635	КЗР 0202650В	1

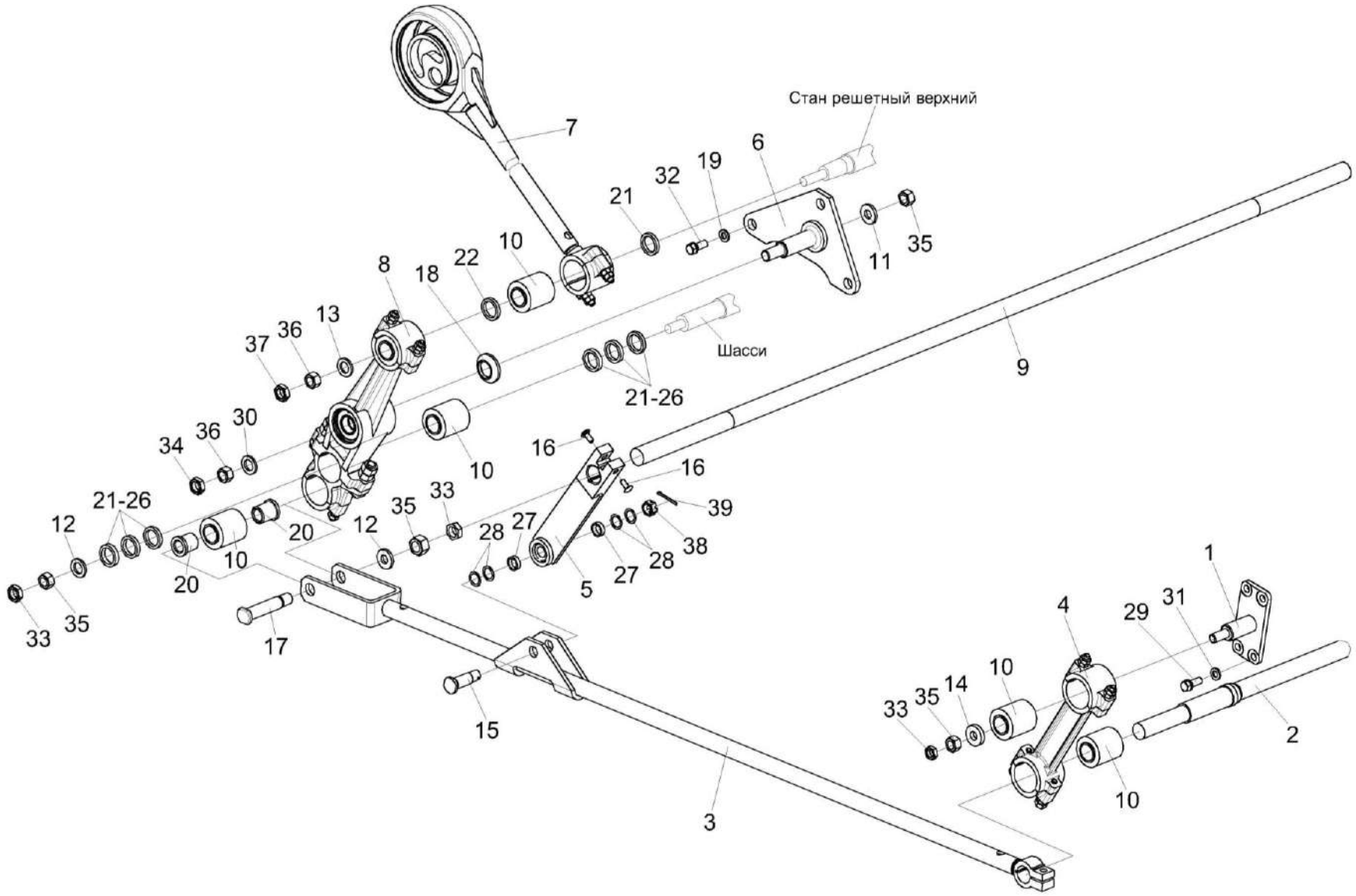

Рисунок 15 – Установка привода доски стрясной КЗК-12-0280200 (вид справа)

№ рис	№ поз	Обозначение	Наименование	Куда входит	
				Обозначение	Кол. на 1 сб. ед.
УСТАНОВКА ПРИВОДА ДОСКИ СТРЯСНОЙ КЗК-12-0280200 (вид справа) (рисунок 15)					
15	1-39	КЗК-12-22-0202000	Очистка	КЗК-12-20-0100000 КЗК-12-20-0100000-01 КЗК-12-20-0100000-02 КЗК-12-20-0100000-03	1 1 1 1
	3,10,12, 17,20,33,35	КЗК-12-0202900-01	Тяга	КЗК-12-22-0202000	1
	2,10	КЗК-10-0202230А	Труба	КЗК-12-22-0202000	1
	1	КЗК 0202760	Ось	КЗК-12-22-0202000	1
	2	КЗК-10-0202630А	Труба	КЗК-10-0202230А	1
	3	КЗК-12-0202910	Тяга	КЗК-12-0202900-01	1
	4	КЗР 0202190Б-02	Рычаг	КЗК-12-22-0202000	4
	5	КЗР 0202650В	Тяга	КЗК-12-22-0202000	2
	6	КЗР 0202010В-01	Кронштейн	КЗК-12-22-0202000	1
	7	КЗР 0202030Е	Шатун	КЗК-12-22-0202000	2
	8	КЗР 0202160Г	Рычаг	КЗК-12-22-0202000	2
	9	КЗР 0202610Б-01	Труба	КЗК-12-22-0202000	1
	10	КЗР 0202750	Сайлентблок	КЗК-12-22-0202000 КЗК-12-0202900-01 КЗК-10-0202230А	16 1 2
	11	КЗК 0202477А	Шайба	КЗК-12-22-0202000	6

№ рис	№ поз	Обозначение	Наименование	Куда входит	
				Обозначение	Кол. на 1 сб. ед.
15	12	КЗК-10-0202674	Шайба	КЗК-12-22-0202000 КЗК-12-0202900-01	4 1
	13	КЗК-10-0202674-01	Шайба	КЗК-12-22-0202000	6
	14	КЗК-10-0202674-02	Шайба	КЗК-12-22-0202000	6
	15	КЗР 0202606Б	Ось	КЗК-12-22-0202000	2
	16	КЗР 0202608Б	Болт	КЗК-12-22-0202000	10
	17	КЗР 0202659Б	Палец	КЗК-12-0202900-01	1
	18	КЗР 0202662Б	Втулка	КЗК-12-22-0202000	2
	19	КЗР 0202674А	Шайба	КЗК-12-22-0202000	19
	20	КЗР 0202697	Втулка	КЗК-12-0202900-01	2
	21	КЗР 0202801	Втулка	КЗК-12-22-0202000	8 наиб. кол.
	22	КЗР 0202801-01	Втулка	КЗК-12-22-0202000	4 наиб. кол.
	23	КЗР 0202801-02	Втулка	КЗК-12-22-0202000	2 наиб. кол.
	24	КЗР 0202801-03	Втулка	КЗК-12-22-0202000	2 наиб. кол.
	25	КЗР 0202801-04	Втулка	КЗК-12-22-0202000	2 наиб. кол.
	26	КЗР 0202801-05	Втулка	КЗК-12-22-0202000	4 наиб. кол.

№ рис	№ поз	Обозначение	Наименование	Куда входит	
				Обозначение	Кол. на 1 сб. ед.
15	27	КЗР 0202853	Втулка	КЗК-12-22-0202000	4
	28	КИС 0614404А	Прокладка	КЗК-12-22-0202000	16
	29	КПТ 0100612А-01	Болт	КЗК-12-22-0202000	11
	30	КСН 0100636-03	Шайба	КЗК-12-22-0202000	1
	31	УЭС 0100607	Шайба	КЗК-12-22-0202000	30
	32		Болт М16х1,5-6ех35 – 7798	КЗК-12-22-0202000	6
	33		Гайка М16х1,5-6G – 2526	КЗК-12-22-0202000 КЗК-12-0202900-01	18 1
	34		Гайка М20х1,5-6G – 2526	КЗК-12-22-0202000	3
	35		Гайка М16х1,5-6G – 5915	КЗК-12-22-0202000 КЗК-12-0202900-01	22 1
	36		Гайка М20х1,5-6G – 5915	КЗК-12-22-0202000	5
	37		Гайка М20х1,5-6G – 5916	КЗК-12-22-0202000	4
	38		Гайка М18х1,5-6G – 5935	КЗК-12-22-0202000	2
	39		Шплинт 4х36 – 397	КЗК-12-22-0202000	2

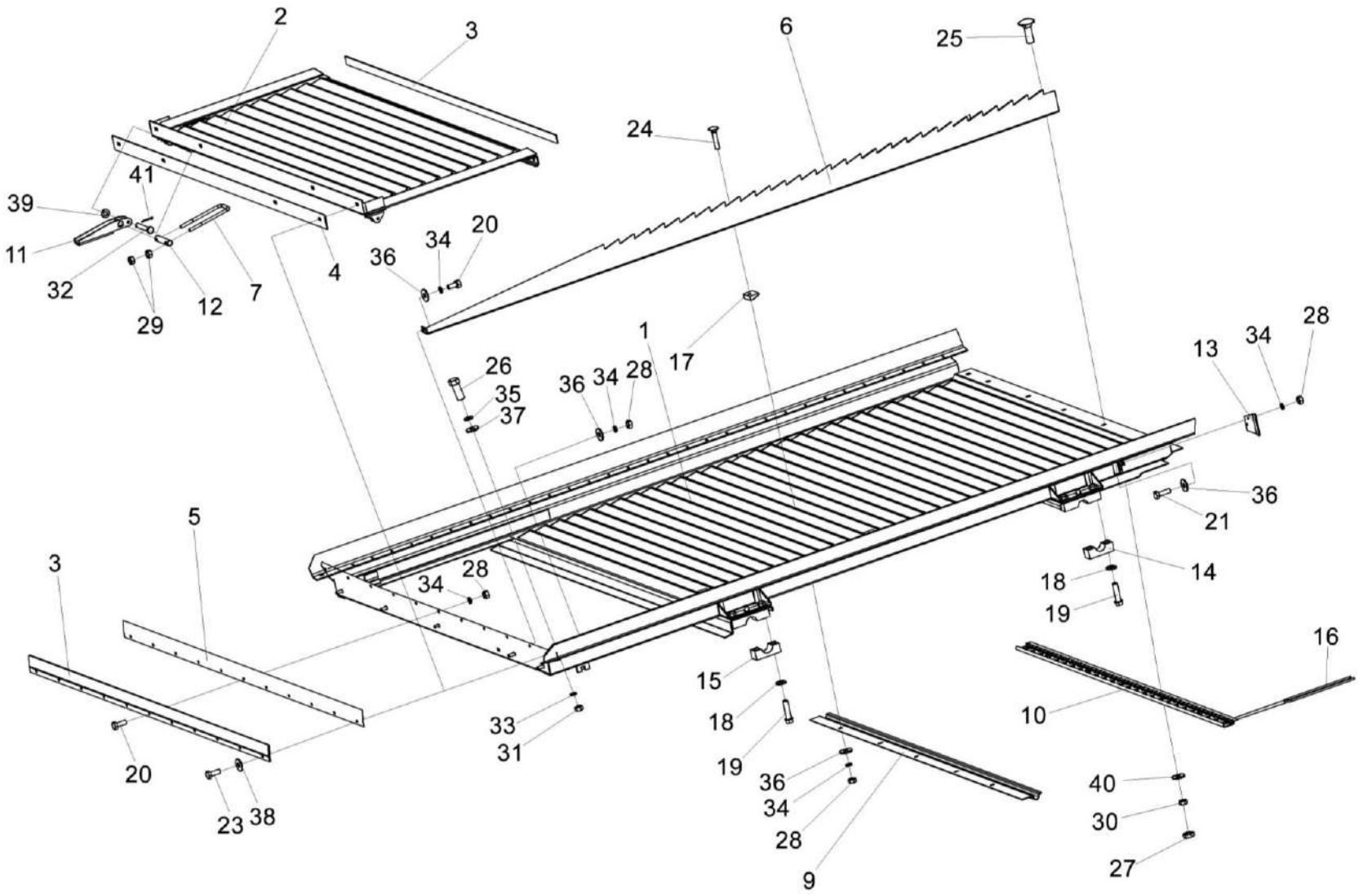

Рисунок 16 – Доска стрясная КЗК-12-0280200

№ рис	№ поз	Обозначение	Наименование	Куда входит	
				Обозначение	Кол. на 1 сб. ед.
		ДОСКА СТРЯСНАЯ КЗК-12-0280200 (рисунок 16)			
16	1-41	КЗК-12-0280200	Доска стрясная	КЗК-12-22-0202000	1
	10,16	КЗК-10-0280030	Решетка пальцевая	КЗК-12-0280200	1
	1	КЗК-12-0280210	Рама	КЗК-12-0280200	1
	2	КЗК-12-0280220	Поддон	КЗК-12-0280200	1
	3	КЗК-3219-0280002	Уплотнение	КЗК-12-0280200	1
	4	КЗК-12-0280011	Уплотнение	КЗК-12-0280200	1
	5	КЗК-12-0280401	Прижим	КЗК-12-0280200	1
	6	КЗК-12-0280488А или КЗК-12-0280488А-01 или КЗК-12-0280488А-02	Гребень	КЗК-12-0280200	5
	7	КЗК-12-0280606	Скоба	КЗК-12-0280200	2
	8	КЗК-10-0280001	Прокладка	КЗК-12-0280200	2
	9	КЗК-12-0280013	Уплотнение	КЗК-12-0280200	1
	10	КЗК-10-0280413	Обойма	КЗК-10-0280030	1
	11	КЗК 0280418Б	Рукоятка	КЗК-12-0280200	2
	12	КЗК 0280605А	Ось	КЗК-12-0280200	2
	13	КЗР 0280004А	Экран	КЗК-12-0280200	2
	14	КЗР 0280609А	Крышка	КЗК-12-0280200	2

№ рис	№ поз	Обозначение	Наименование	Куда входит	
				Обозначение	Кол. на 1 сб. ед.
16	15	КЗР 0280609А-01	Крышка	КЗК-12-0280200	2
	16	КЗР 0280603	Палец	КЗК-10-0280030	26
	17	КЗР 0280901	Клин	КЗК-12-0280200	40
	18	КСН 0101621-01	Шайба	КЗК-12-0280200	8
	19	УЭС 0100603А-05	Болт	КЗК-12-0280200	8
	20		Болт М6-6ех12 – 7798	КЗК-12-0280200	5
	21		Болт М6-6ех16 – 7798	КЗК-12-0280200	12
	22		Болт М6-6ех20 – 7798	КЗК-12-0280200	4
	23		Болт М6-6ех25 – 7798	КЗК-12-0280200	2
	24		Болт М6-6ех30 – 7802	КЗК-12-0280200	40
	25		Болт М10-6ех30 – 7802	КЗК-12-0280200	7
	26		Винт В.М5-6ех20 – 17473	КЗК-12-0280200	2
	27		Гайка М10-6G – 2526	КЗК-12-0280200	7
	28		Гайка М6-6G – 5915	КЗК-12-0280200	40
	29		Гайка М8-6G – 5915	КЗК-12-0280200	8
	30		Гайка М10-6G – 5915	КЗК-12-0280200	7
	31		Гайка М5-6G – 5927	КЗК-12-0280200	2
	32		Ось 6-6 b12x40 – 9650	КЗК-12-0280200	2

№ рис	№ поз	Обозначение	Наименование	Куда входит	
				Обозначение	Кол. на 1 сб. ед.
16	33		Шайба 5Т 65Г – 6402	КЗК-12-0280200	2
	34		Шайба 6Т 65Г – 6402	КЗК-12-0280200	45
	35		Шайба С 5.01 – 6958	КЗК-12-0280200	2
	36		Шайба С.6.01 – 6958	КЗК-12-0280200	59
	37		Шайба С 8.01 – 6958	КЗК-12-0280200	2
	38		Шайба С 10.01 – 6958	КЗК-12-0280200	2
	39		Шайба С.6.01 – 11371	КЗК-12-0280200	4
	40		Шайба С.10.01 – 11371	КЗК-12-0280200	7
	41		Шплинт 1,6х12 – 397	КЗК-12-0280200	2

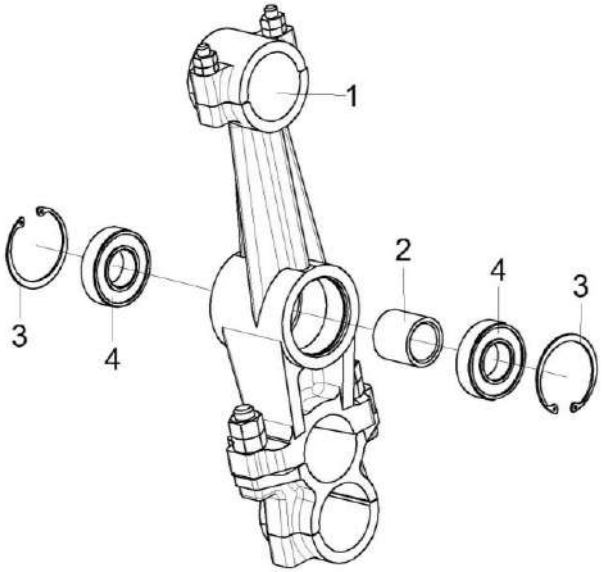

Рисунок 17 – Рычаг КЗР 0202160Г

№ рис	№ поз	Обозначение	Наименование	Куда входит	
				Обозначение	Кол. на 1 сб. ед.
			РЫЧАГ КЗР 0202160Г (рисунок 17)		
17	1-4	КЗР 0202160Г	Рычаг	КЗК-12-22-0202000	2
	1	КЗР 0202740Б	Рычаг	КЗР 0202160Г	1
	2	КЗР 0202813	Втулка	КЗР 0202160Г	1
	3		Кольцо В62 – 13943	КЗР 0202160Г	2
	4		Подшипник 180206А – 8882	КЗР 0202160Г	2

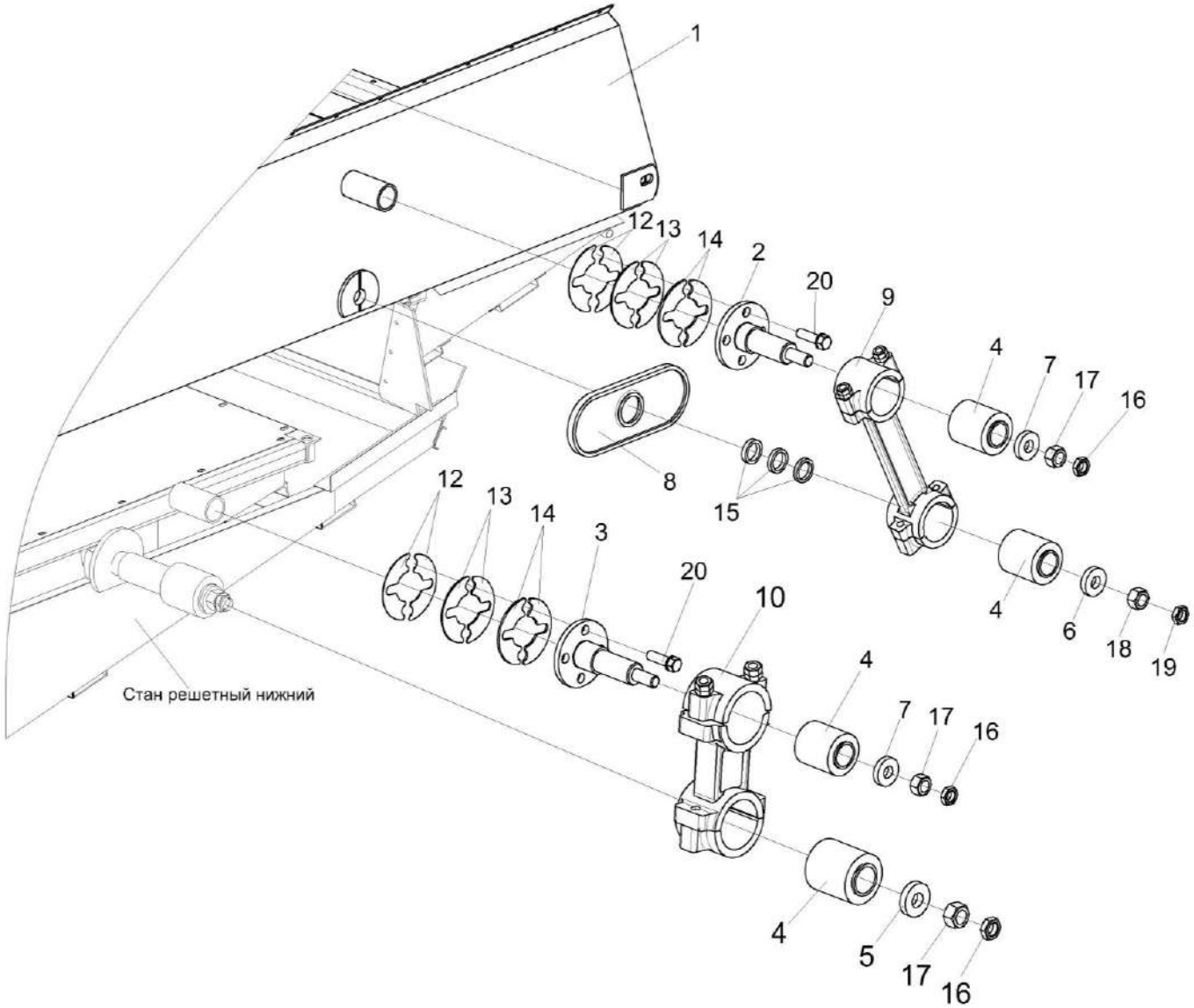

Рисунок 18 – Установка привода стана решетного верхнего КЗК-3219-0260000А

№ рис	№ поз	Обозначение	Наименование	Куда входит	
				Обозначение	Кол. на 1 сб. ед.
УСТАНОВКА ПРИВОДА СТАНА РЕШЕТНОГО ВЕРХНЕГО КЗК-3219-0260000А (рисунок 18)					
18	1-20	КЗК-12-22-0202000	Очистка	КЗК-12-20-0100000 КЗК-12-20-0100000-01 КЗК-12-20-0100000-02 КЗК-12-20-0100000-03	1 1 1 1
	1	КЗК-3219-0260000А	Стан решетный верхний	КЗК-12-22-0202000	1
	2	КЗР 0202080	Ось	КЗК-12-22-0202000	2
	3	КЗР 0202080-01	Ось	КЗК-12-22-0202000	2
	4	КЗР 0202750	Сайлентблок	КЗК-12-22-0202000	16
	5	КЗК-10-0202674	Шайба	КЗК-12-22-0202000	4
	6	КЗК-10-0202674-01	Шайба	КЗК-12-22-0202000	6
	7	КЗК-10-0202674-02	Шайба	КЗК-12-22-0202000	6
	8	КЗК-3219-0205016	Уплотнение	КЗК-12-22-0202000	2
	9	КЗР 0202190Б-02	Рычаг	КЗК-12-22-0202000	4
	10	КЗР 0202190Б-03	Рычаг	КЗК-12-22-0202000	2
	12	КЗР 0202466	Шайба	КЗК-12-22-0202000	8 наиб. кол.
	13	КЗР 0202466-01	Шайба	КЗК-12-22-0202000	16 наиб. кол.
	14	КЗР 0202466-02	Шайба	КЗК-12-22-0202000	16 наиб. кол.

№ рис	№ поз	Обозначение	Наименование	Куда входит	
				Обозначение	Кол. на 1 сб. ед.
18	15	КЗР 0202801	Втулка	КЗК-12-22-0202000	8
	16		Гайка М16х1,5-6G – 2526	КЗК-12-22-0202000	18
	17		Гайка М16х1,5-6G – 5915	КЗК-12-22-0202000	22
	18		Гайка М20х1,5-6G – 5915	КЗК-12-22-0202000	5
	19		Гайка М20х1,5-6G – 5916	КЗК-12-22-0202000	4
	20	КЗР0202608Б-01	Болт	КЗК-12-22-0202000	16

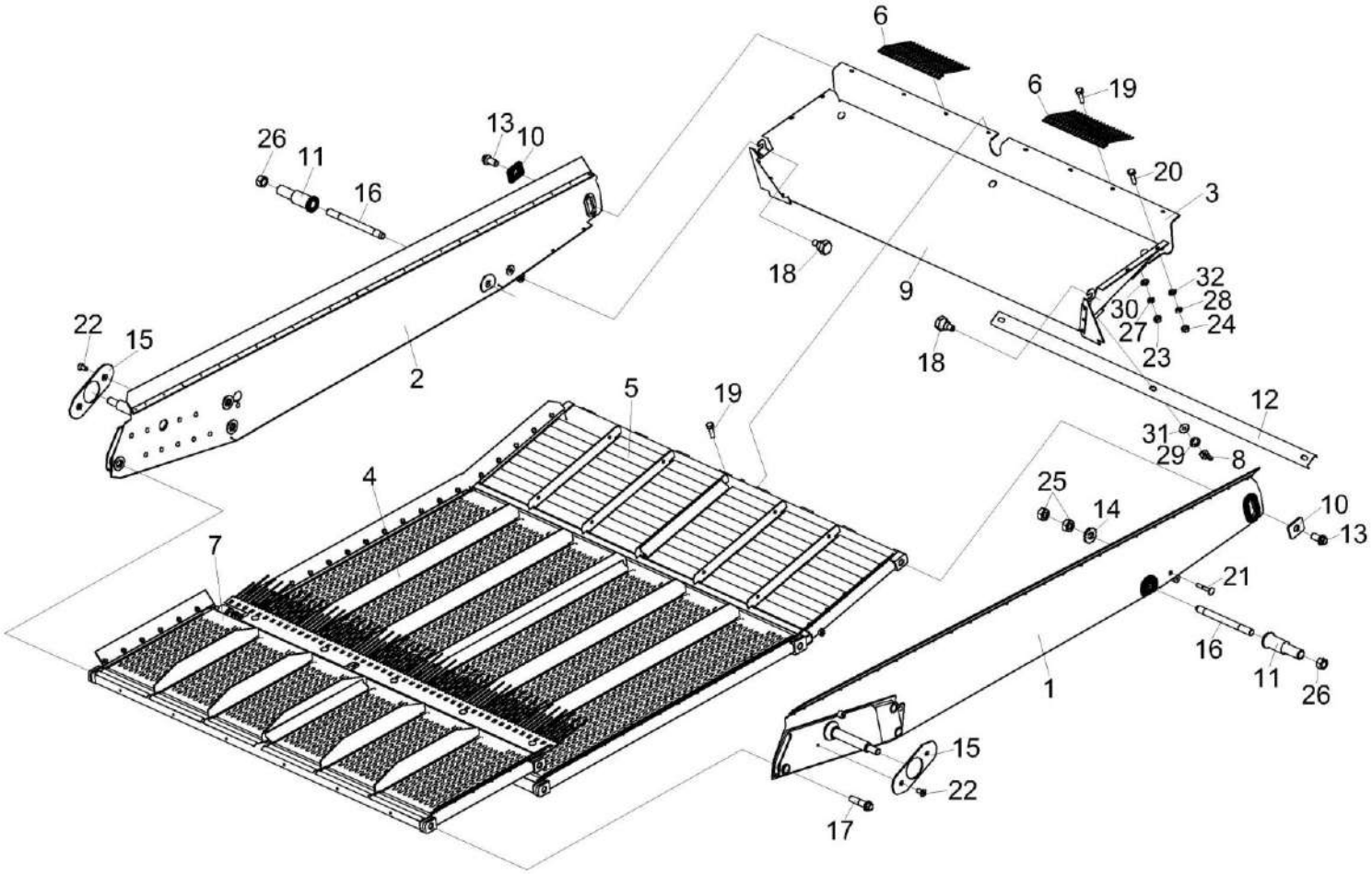

Рисунок 19 – Стан решетный верхний КЗК-3219-0260000А

№ рис	№ поз	Обозначение	Наименование	Куда входит	
				Обозначение	Кол. на 1 сб. ед.
		СТАН РЕШЕТНЫЙ ВЕРХНИЙ КЗК-3219-0260000А (рисунок 19)			
19	1-32	КЗК-3219-0260000А	Стан решетный верхний	КЗК-12-22-0202000	1
	1	КЗК-3219-0260010А	Борт	КЗК-3219-0260000А	1
	2	КЗК-3219-0260010А-01	Борт	КЗК-3219-0260000А	1
	3	КЗК-3219-0260060А	Поддон	КЗК-3219-0260000А	1
	4	КЗК-3219-0260200	Решето	КЗК-3219-0260000А	1
	5	КЗК-3219-0260300А	Удлинитель верхнего решета	КЗК-3219-0260000А	1
	6	КЗР 0202980А	Гребенка	КЗК-3219-0260000А	2
	7	КЗР 0260100А	Решето	КЗК-3219-0260000А	1
	8	КИЛ 0150750	Гайка-барашек	КЗК-3219-0260000А	3
	9	КЗК-3219-0260015	Фартук	КЗК-3219-0260000А	1
	10	КЗК-3219-0260625	Накладка	КЗК-3219-0260000А	2
	11	КЗК-3219-0260626	Втулка	КЗК-3219-0260000А	2
	12	КЗК-10-0260499	Планка	КЗК-3219-0260000А	1
	13	КЗК-10-0202617	Болт	КЗК-3219-0260000А	2
	14	КЗР 0119442 или КСН 0100665-01	Шайба	КЗК-3219-0260000А	2
	15	КЗР 0260005А	Уплотнение	КЗК-3219-0260000А	2

№ рис	№ поз	Обозначение	Наименование	Куда входит	
				Обозначение	Кол. на 1 сб. ед.
19	16	КЗР 0260602Б	Шпилька	КЗК-3219-0260000А	2
	17	КЗР 0260617А	Болт	КЗК-3219-0260000А	6
	18	КЗР 0260628	Болт	КЗК-3219-0260000А	2
	19		Болт М6-6ех20 – 7798	КЗК-3219-0260000А	8
	20		Болт М8-6ех20 – 7796	КЗК-3219-0260000А	4
	21		Болт М10-6ех60 – 7802	КЗК-3219-0260000А	2
	22		Винт В2.М6-6ех12 – 17475	КЗК-3219-0260000А	4
	23		Гайка М6-6G – 5915	КЗК-3219-0260000А	8
	24		Гайка М8-6G – 5915	КЗК-3219-0260000А	4
	25		Гайка М10-6G – 5915	КЗК-3219-0260000А	4
	26		Гайка М20х1,5-6G – 5915	КЗК-3219-0260000А	2
	27		Шайба 6Т 65Г – 6402	КЗК-3219-0260000А	8
	28		Шайба 8Т 65Г – 6402	КЗК-3219-0260000А	4
	29		Шайба 10Т 65Г – 6402	КЗК-3219-0260000А	3
	30		Шайба С 6.01 – 6958	КЗК-3219-0260000А	8
	31		Шайба С 10.01 – 6958	КЗК-3219-0260000А	3
	32		Шайба С.8.01 – 11371	КЗК-3219-0260000А	4

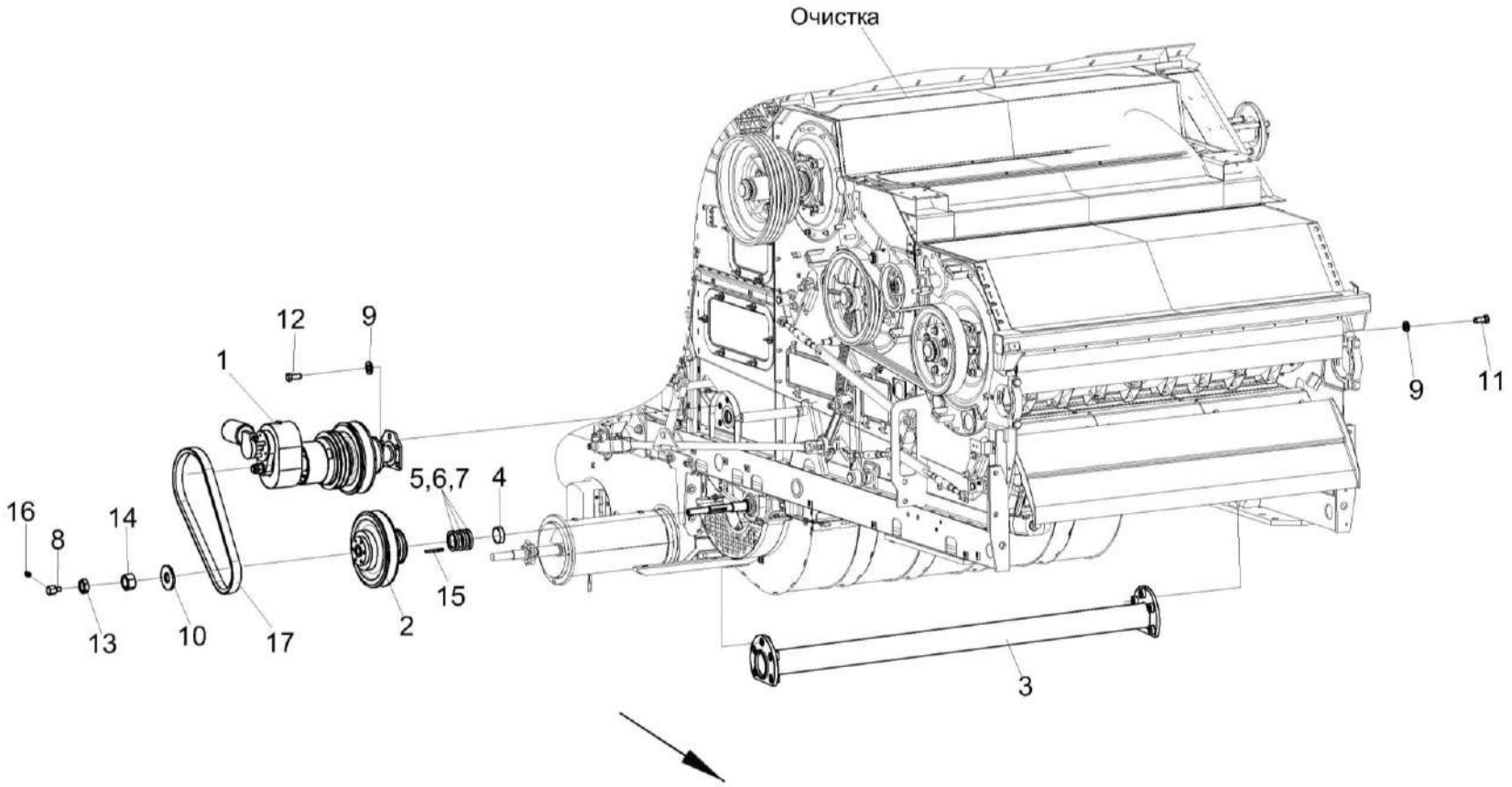

Рисунок 20 – Установка контрпривода вариатора КЗК-12-0202500В

№ рис	№ поз	Обозначение	Наименование	Куда входит	
				Обозначение	Кол. на 1 сб. ед.
		УСТАНОВКА КОНТРПРИВОДА ВАРИАТОРА КЗК-12-0202500В (рисунок 20)			
20	1-17	КЗК-12-22-0202000	Очистка	КЗК-12-20-0100000 КЗК-12-20-0100000-01 КЗК-12-20-0100000-02 КЗК-12-20-0100000-03	1 1 1 1
	1	КЗК-12-0202500В	Контрпривод вариатора	КЗК-12-22-0202000	1
	2	КЗК-12-0217400-01	Шкив ведомый	КЗК-12-22-0202000	1
	3	КЗК-10-0202270А	Труба	КЗК-12-22-0202000	1
	4	КЗК-10-0217606	Втулка	КЗК-12-22-0202000	1
	5	КЗР 0217432А	Шайба	КЗК-12-22-0202000	5 наиб. кол
	6	КЗР 0217432А-01	Шайба	КЗК-12-22-0202000	3 наиб. кол
	7	КЗР 0217432А-02	Шайба	КЗК-12-22-0202000	4 наиб. кол
	8	КЗР 0217616	Штуцер переходной	КЗК-12-22-0202000	1
	9	КСН 0100636-02	Шайба	КЗК-12-22-0202000	36
	10	ПКК 0100427	Шайба	КЗК-12-22-0202000	1
	11		Болт М16-6ех40 – 7796	КЗК-12-22-0202000	4
	12		Болт М16-6ех40 – 7798	КЗК-12-22-0202000	19
	13		Гайка М24х2-6G – 2526	КЗК-12-22-0202000	1

№ рис	№ поз	Обозначение	Наименование	Куда входит	
				Обозначение	Кол. на 1 сб. ед.
20	14		Гайка М24х2-6G – 5915	КЗК-12-22-0202000	5
	15		Шпонка 8х7х70 – 23360	КЗК-12-22-0202000	1
	16		Масленка 1.2 – 19853	КЗК-12-22-0202000	3
	17	ГДЗ_2506-03000-00015	Ремень 38х18-1440 Li	КЗК-12-22-0202000	1

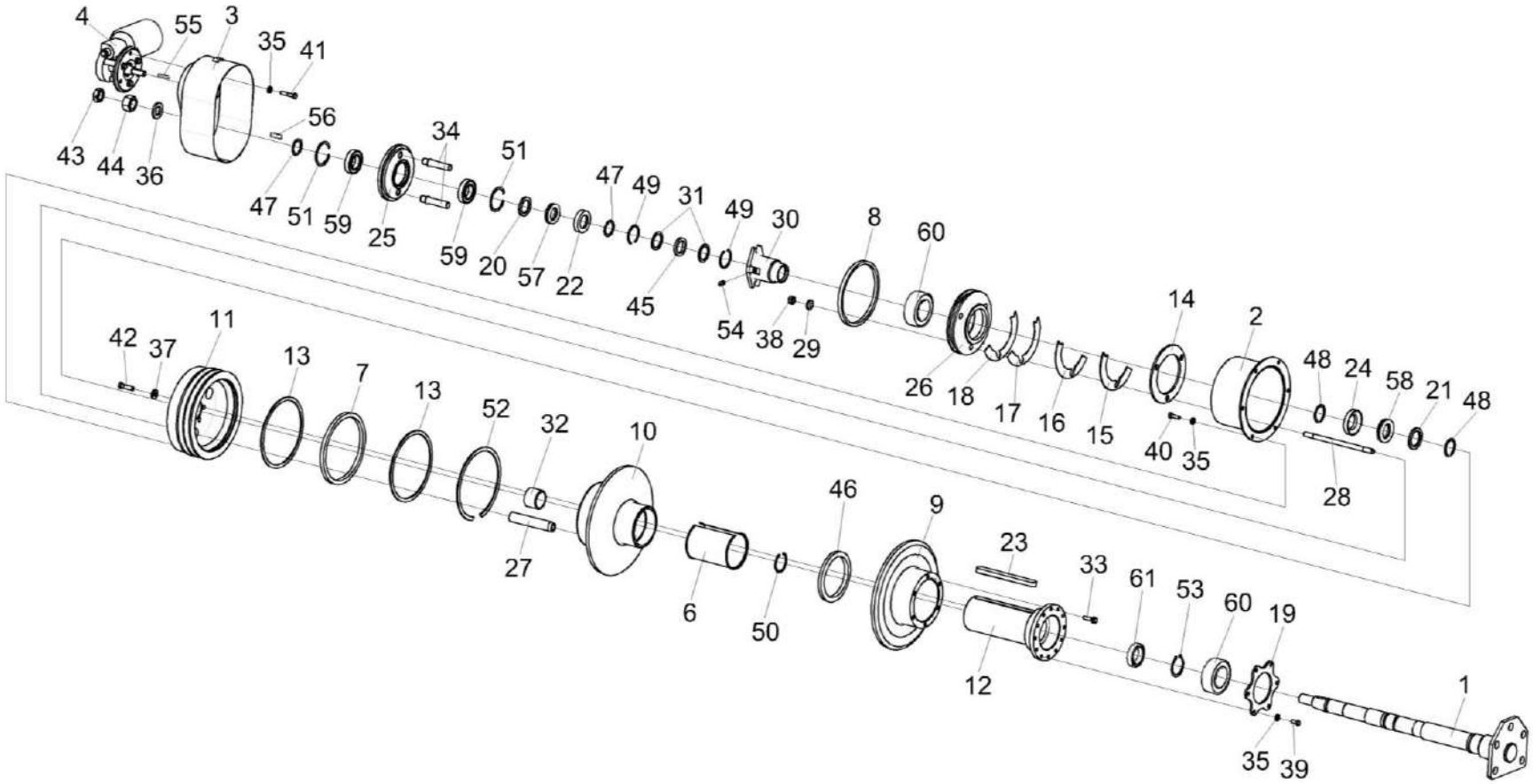

Рисунок 21 – Контрпривод вариатора КЗК-12-0202500В

№ рис	№ поз	Обозначение	Наименование	Куда входит	
				Обозначение	Кол. на 1 сб. ед.
		КОНТРПРИВОД ВАРИАТОРА КЗК-12-0202500В (рисунок 21)			
21	1-61	КЗК-12-0202500В	Контрпривод вариатора	КЗК-12-22-0202000	1
	26,60	КЗК-12-0202560Г	Корпус	КЗК-12-0202500В	1
	6,10,27	КЗК-12-0202570Б	Шкив подвижный	КЗК-12-0202500В	1
	9,12, 23,33,46	КЗК-12-0202580В	Шкив	КЗК-12-0202500В	1
	25,34,51,59	КЗК-12-0202720А	Колесо	КЗК-12-0202500В	1
	25,34	КЗК-12-0202730	Колесо	КЗК-12-0202720А	1
	1	КЗК-12-0202510Г	Ось	КЗК-12-0202500В	1
	2	КЗК-12-0202520Г	Кожух	КЗК-12-0202500В	1
	3	КЗК-12-0202690Б	Привод	КЗК-12-0202500В	1
	4	КЗК-12-0202700	Привод	КЗК-12-0202500В	1
	6	КЗК-12-0202007	Втулка	КЗК-12-0202570Б	1
	7	КЗК-12-0202009	Кольцо уплотнительное	КЗК-12-0202500В	1
	8	КЗК-12-0202012	Уплотнение	КЗК-12-0202500В	1
	9	КЗК-12-0202102А	Шкив	КЗК-12-0202580В	1
	10	КЗК-12-0202103В	Шкив	КЗК-12-0202570Б	1
	11	КЗК-12-0202104В	Шкив	КЗК-12-0202500В	1
	12	КЗК-12-0202107Д	Ступица	КЗК-12-0202580В	1

№ рис	№ поз	Обозначение	Наименование	Куда входит	
				Обозначение	Кол. на 1 сб. ед.
21	13	КЗК-12-0202441	Кольцо упорное	КЗК-12-0202500В	2
	14	КЗК-12-0202443	Шайба	КЗК-12-0202500В	1
	15	КЗК-12-0202444	Прокладка	КЗК-12-0202500В	2
	16	КЗК-12-0202444-01	Прокладка	КЗК-12-0202500В	2
	17	КЗК-12-0202444-02	Прокладка	КЗК-12-0202500В	2
	18	КЗК-12-0202444-03	Прокладка	КЗК-12-0202500В	2
	19	КЗК-12-0202453	Фланец	КЗК-12-0202500В	1
	20	КЗК-12-0202603	Кольцо упорное	КЗК-12-0202500В	1
	21	КЗК-12-0202603-02	Кольцо упорное	КЗК-12-0202500В	1
	22	КЗК-12-0202604	Корпус	КЗК-12-0202500В	1
	23	КЗК-12-0202608	Шпонка	КЗК-12-0202580В	1
	24	КЗК-12-0202621	Корпус	КЗК-12-0202500В	1
	25	КЗК-12-0202664	Колесо	КЗК-12-0202730	1
	26	КЗК-12-0202668А	Корпус	КЗК-12-0202560Г	1
	27	КЗК-12-0202669	Втулка	КЗК-12-0202570Б	3
	28	КЗК-12-0202671	Шпилька	КЗК-12-0202500В	3
	29	КЗК-12-0202672	Шайба	КЗК-12-0202500В	3
	30	КЗК-12-0202673	Втулка	КЗК-12-0202500В	1

№ рис	№ поз	Обозначение	Наименование	Куда входит	
				Обозначение	Кол. на 1 сб. ед.
21	31	КЗК-12-0202805А	Кольцо	КЗК-12-0202500В	2
	32	КЗК-12-0202806В	Втулка	КЗК-12-0202500В	1
	33	КЗК 0202669-02	Болт	КЗК-12-0202580В	6
	34	КЗК-10-0202665А	Палец	КЗК-12-0202730	2
	35	КИЛ 0116445	Шайба	КЗК-12-0202500В	15
	36	КЗР 0202674А-01	Шайба	КЗК-12-0202500В	1
	37	КСН 0100665-01	Шайба	КЗК-12-0202500В	6
	38	УЭС 0100602	Гайка	КЗК-12-0202500В	3
	39		Болт М8-6ех16 – 7796	КЗК-12-0202500В	6
	40		Болт М8-6ех20 – 7796	КЗК-12-0202500В	6
	41		Болт М8-6ех40 – 7798	КЗК-12-0202500В	3
	42		Болт М10-6ех35 – 7798	КЗК-12-0202500В	6
	43		Гайка М24х2-6G – 2526	КЗК-12-0202500В	1
	44		Гайка М24х2-6G – 5915	КЗК-12-0202500В	1
	45		Кольцо СП-48-34-6 – 6308 или Кольцо КЗК-12-0202003	КЗК-12-0202500В	1
	46		Кольцо СП-134-109-9,5 – 6308 или Кольцо уплотнительное КЗК-12-0202008	КЗК-12-0202580В	1
	47		Кольцо В35 – 13942	КЗК-12-0202500В	2

№ рис	№ поз	Обозначение	Наименование	Куда входит	
				Обозначение	Кол. на 1 сб. ед.
21	48		Кольцо В40 – 13940	КЗК-12-0202500В	1
	49		Кольцо В48 – 13943	КЗК-12-0202500В	2
	50		Кольцо В50 – 13941	КЗК-12-0202500В	1
	51		Кольцо В62 – 13941	КЗК-12-0202720А	2
	52		Кольцо В190 – 13941	КЗК-12-0202500В	1
	53		Кольцо В50 – 13942	КЗК-12-0202500В	1
	54		Масленка 1.2.Ц6 – 19853	КЗК-12-0202500В	1
	55		Шпонка 5х5х32 – 23360	КЗК-12-0202500В	1
	56		Шпонка 10х8х32 – 23360	КЗК-12-0202500В	1
	57		Подшипник 8107Н – 7872	КЗК-12-0202500В	1
	58		Подшипник 8108Н – 7872 или Подшипник 51108	КЗК-12-0202500В	1
	59		Подшипник 180107 – 8882	КЗК-12-0202720А	2
	60		Подшипник 3210А-2RS1 или Подшипник 3210В-2RSRTNG или Подшипник 5210 EEG15 или Подшипник 5210 SCLLD/2AS	КЗК-12-0202500В КЗК-12-0202560Г	1 1
	61		Подшипник 61908-2RS1 или Подшипник 6908DDUCM или Подшипник 6908LLU/5K	КЗК-12-0202500В	1

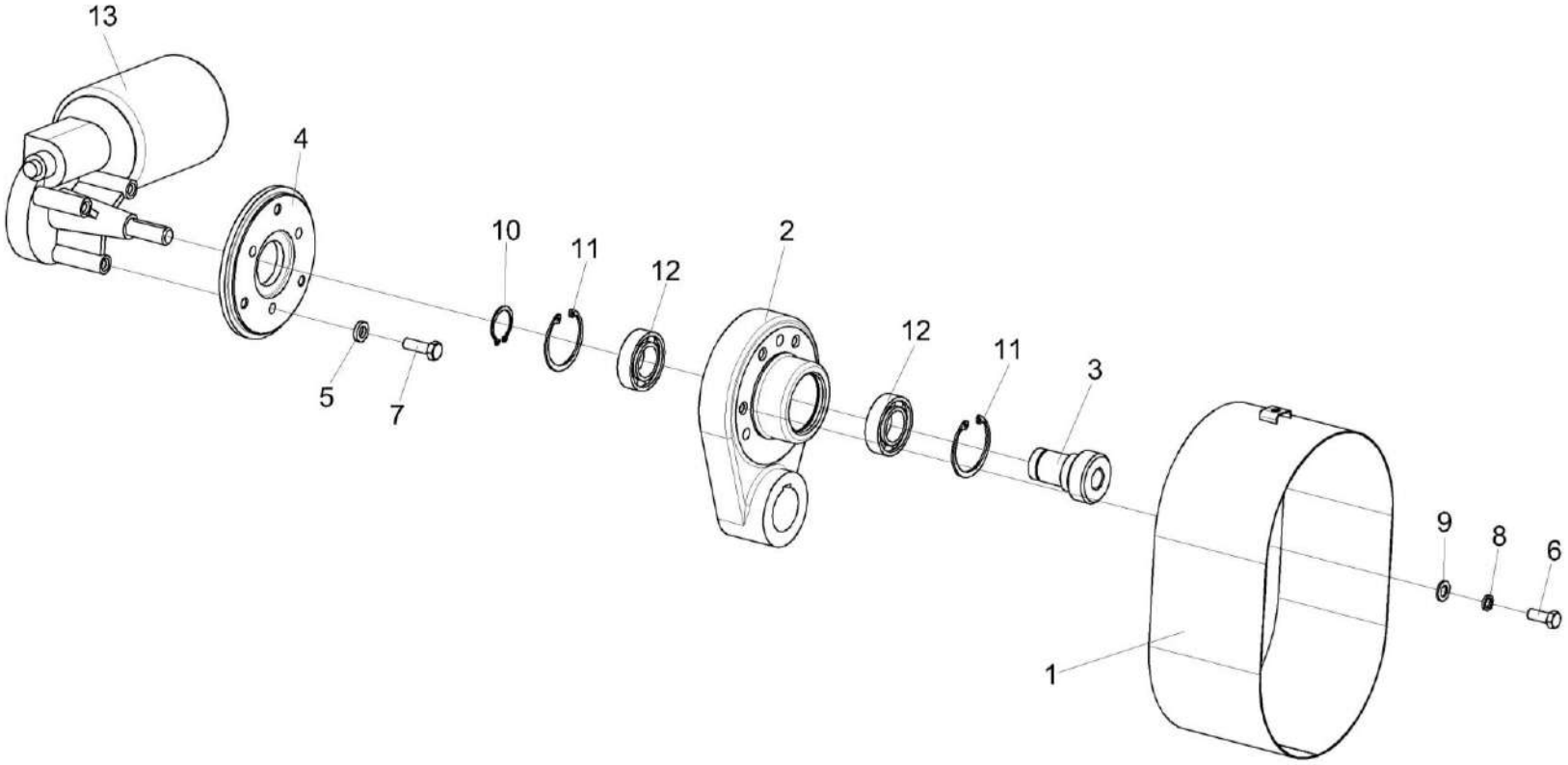

Рисунок 22 – Привод КЗК-12-0202690Б и КЗК-12-0202700

№ рис	№ поз	Обозначение	Наименование	Куда входит	
				Обозначение	Кол. на 1 сб. ед.
			ПРИВОД КЗК-12-0202690Б и КЗК-12-0202700 (рисунок 22)		
22	1-3,6,8-12	КЗК-12-0202690Б	Привод	КЗК-12-0202500В	1
	4,5,7,13	КЗК-12-0202700	Привод	КЗК-12-0202500В	1
	1	КЗК-12-0202750А	Кожух	КЗК-12-0202690Б	1
	2	КЗК-12-0202101А	Корпус	КЗК-12-0202690Б	1
	3	КЗК-12-0202661	Шестерня	КЗК-12-0202690Б	1
	4	КЗК-10-0202416	Фланец	КЗК-12-0202700	1
	5	КИЛ 0116445	Шайба	КЗК-12-0202700	3
	6		Болт М8-6ех20 – 7798	КЗК-12-0202690Б	4
	7		Болт М8-6ех25 – 7798	КЗК-12-0202700	3
	8		Шайба 8Т 65Г – 6402	КЗК-12-0202690Б	4
	9		Шайба С.8.01 – 11371	КЗК-12-0202690Б	4
	10		Кольцо В25 – 13942	КЗК-12-0202690Б	1
	11		Кольцо В47 – 13943	КЗК-12-0202690Б	2
	12		Подшипник 180105 – 8882 или Подшипник 6005ЕЕ или Подшипник 6005-2RS1	КЗК-12-0202690Б	2
	13		Электропривод вариатора вентилятора ЭВВ-1 ММ или Моторедуктор 0 390 442 409 или Моторедуктор 0 390 442 410	КЗК-12-0202700	1

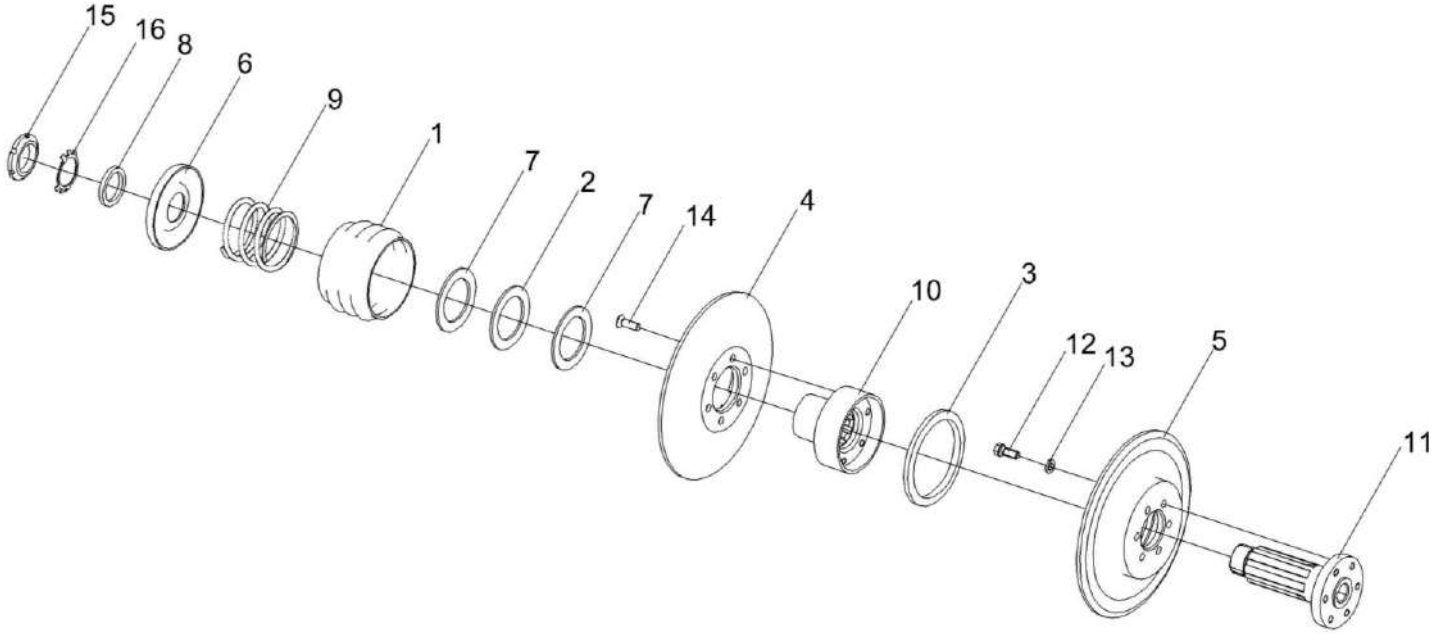

Рисунок 23 – Шкив ведомый КЗК-12-0217400-01

№ рис	№ поз	Обозначение	Наименование	Куда входит	
				Обозначение	Кол. на 1 сб.ед.
			ШКИВ ВЕДОМЫЙ КЗК-12-0217400-01 (рисунок 23)		
23	1-16	КЗК-12-0217400-01	Шкив ведомый	КЗК-12-22-0202000	1
	3,5,11-13	КЗК-12-0217320	Шкив неподвижный	КЗК-12-0217400-01	1
	4,10,14	КЗК-12-0217330	Шкив подвижный	КЗК-12-0217400-01	1
	1	КЗК-12-0217001	Кожух	КЗК-12-0217400-01	1
	2	КЗК-12-0217002	Шайба	КЗК-12-0217400-01	1
	3	КЗК-12-0217003	Уплотнение	КЗК-12-0217320	1
	4	КЗК-12-0217103	Шкив подвижный	КЗК-12-0217330	1
	5	КЗК-12-0217102	Шкив неподвижный	КЗК-12-0217320	1
	6	КЗК-12-0217410	Упор	КЗК-12-0217400-01	1
	7	КЗК-12-0217402	Кольцо	КЗК-12-0217400-01	2
	8	КЗК-12-0217403	Кольцо	КЗК-12-0217400-01	1
	9	КЗК-12-0217605	Пружина	КЗК-12-0217400-01	1
	10	КЗК-12-0217603	Фланец	КЗК-12-0217330	1
	11	КЗК-12-0217604	Ступица	КЗК-12-0217320	1
	12	КПТ 0100612А	Болт	КЗК-12-0217320	6
	13	УЭС 0100607	Шайба	КЗК-12-0217320	6
	14		Винт М12Х35-8.8 DIN 7991	КЗК-12-0217330	6
	15		Гайка М48х1,5-6Н – 11871	КЗК-12-0217400-01	1
	16		Шайба 48.01.019 – 11872	КЗК-12-0217400-01	1

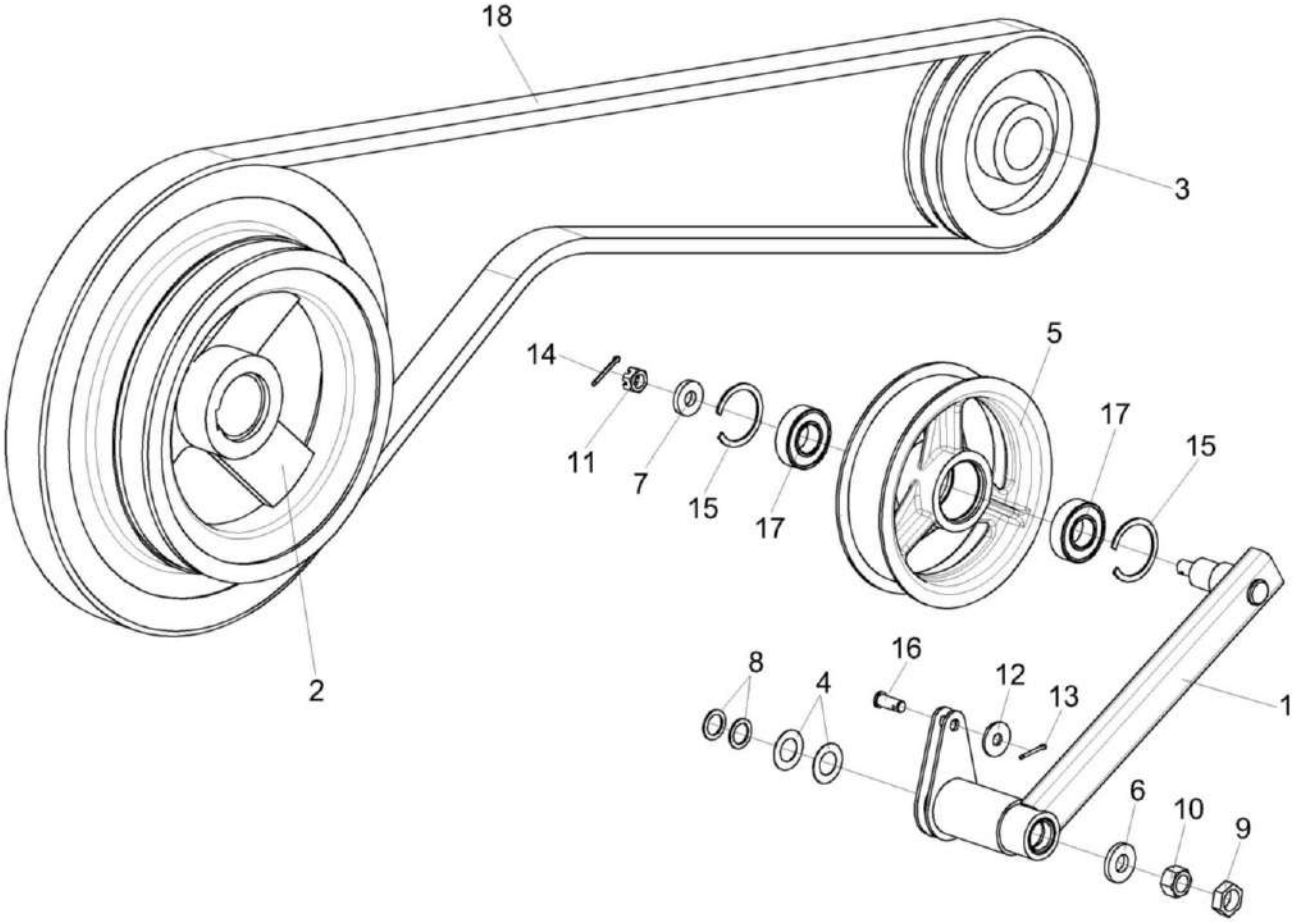

Рисунок 24 – Установка рычага КЗК-12-0202820

№ рис	№ поз	Обозначение	Наименование	Куда входит	
				Обозначение	Кол. на 1 сб. ед.
		УСТАНОВКА РЫЧАГА КЗК-12-0202820 (рисунок 24)			
24	1,5,7,11, 14,15,17	КЗК-12-0202820	Рычаг	КЗК-12-22-0202000	1
	1	КЗК-12-0202830	Рычаг	КЗК-12-0202820	1
	2	КЗК-5-4-0202120	Шкив	КЗК-12-22-0202000	1
	3	КЗК-10-0202101	Шкив	КЗК-12-22-0202000	1
	4	КИС 0100406	Прокладка	КЗК-12-22-0202000	50 наиб. кол.
	5	КПР 6106101-02	Ролик	КЗК-12-0202820	1
	6	КСН 0100636-03	Шайба	КЗК-12-22-0202000	1
	7	ПКК 0100411А	Шайба	КЗК-12-0202820	1
	8	ПКК 0100441	Шайба	КЗК-12-22-0202000	41 наиб. кол.
	9		Гайка М20х1,5-6G – 2526	КЗК-12-22-0202000	3
	10		Гайка М20х1,5-6G – 5915	КЗК-12-22-0202000	5
	11		Гайка М12-6G – 5919	КЗК-12-0202820	1
	12		Шайба С 10.01 – 6958	КЗК-12-22-0202000	43
	13		Шплинт 3,2х20 – 397	КЗК-12-22-0202000	1
	14		Шплинт 3,2х25 – 397	КЗК-12-0202820	1
	15		Кольцо В52 – 13943	КЗК-12-0202820	2

№ рис	№ поз	Обозначение	Наименование	Куда входит	
				Обозначение	Кол. на 1 сб. ед.
24	16		Ось 6-10 b12x25 – 9650	КЗК-12-22-0202000	1
	17		Подшипник 180205 – 8882	КЗК-12-0202820	2
	18	ГДЗ_2506-03000-00012	Ремень 2 НВ 2907 La	КЗК-12-22-0202000	1

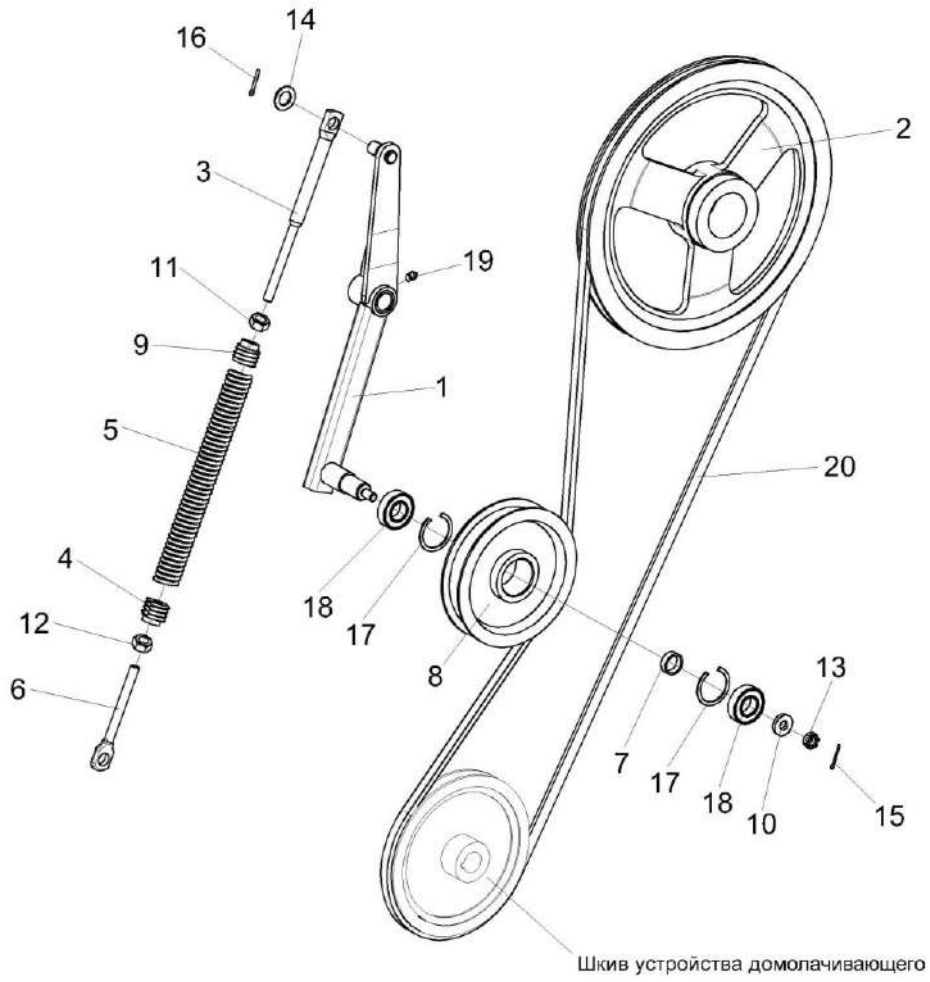

Рисунок 25 – Установка привода устройства домолачивающего

№ рис	№ поз	Обозначение	Наименование	Куда входит	
				Обозначение	Кол. на 1 сб. ед.
УСТАНОВКА ПРИВОДА УСТРОЙСТВА ДОМОЛАЧИВАЮЩЕГО (рисунок 25)					
25	1-20	КЗК-12-22-0202000	Очистка	КЗК-12-20-0100000 КЗК-12-20-0100000-01 КЗК-12-20-0100000-02 КЗК-12-20-0100000-03	1 1 1 1
	1,7,8,10, 13,15,17-19	КЗК-12-0202600	Рычаг	КЗК-12-22-0202000	1
	3-6,9,11,12	КЗК 0202850А-01	Пружина	КЗК-12-22-0202000	1
	1	КЗК-12-0202610	Рычаг	КЗК-12-0202600	1
	2	КЗК-12-0202860А-01	Шкив	КЗК-12-22-0202000	1
	3	КЗК 0202683-01	Зацеп	КЗК 0202850А-01	1
	4	КЗР 0202105	Пробка	КЗК 0202850А-01	1
	5	КЗР 0202621А или КЗР 0202621А-01	Пружина	КЗК 0202850А-01	1
	6	КЗР 0202673-01	Зацеп	КЗК 0202850А-01	1
	7	КЗР 0202825-08	Втулка	КЗК-12-0202600	1
	8	КЗР 0225201Б	Ролик	КЗК-12-0202600	1
	9	КПР 6108101	Пробка	КЗК 0202850А-01	1
	10	ПКК 0100411А	Шайба	КЗК-12-0202600	1
	11		Гайка М12-6G – 2526	КЗК 0202850А-01	1

№ рис	№ поз	Обозначение	Наименование	Куда входит	
				Обозначение	Кол. на 1 сб. ед.
25	12		Гайка M12LH-6G – 2526	КЗК 0202850А-01	1
	13		Гайка M12-6G – 5919	КЗК-12-0202600	1
	14		Шайба С.18.01 – 11371	КЗК-12-22-0202000	61
	15		Шплинт 3,2х25 – 397	КЗК-12-0202600	1
	16		Шплинт 4х25 – 397	КЗК-12-22-0202000	9
	17		Кольцо В52 – 13943	КЗК-12-0202600	2
	18		Подшипник 180205 – 8882	КЗК-12-0202600	2
	19		Масленка 1.2 – 19853	КЗК-12-0202600	1
	20	ГДЗ_2506-03000-00036	Ремень НВ 2990	КЗК-12-22-0202000	1

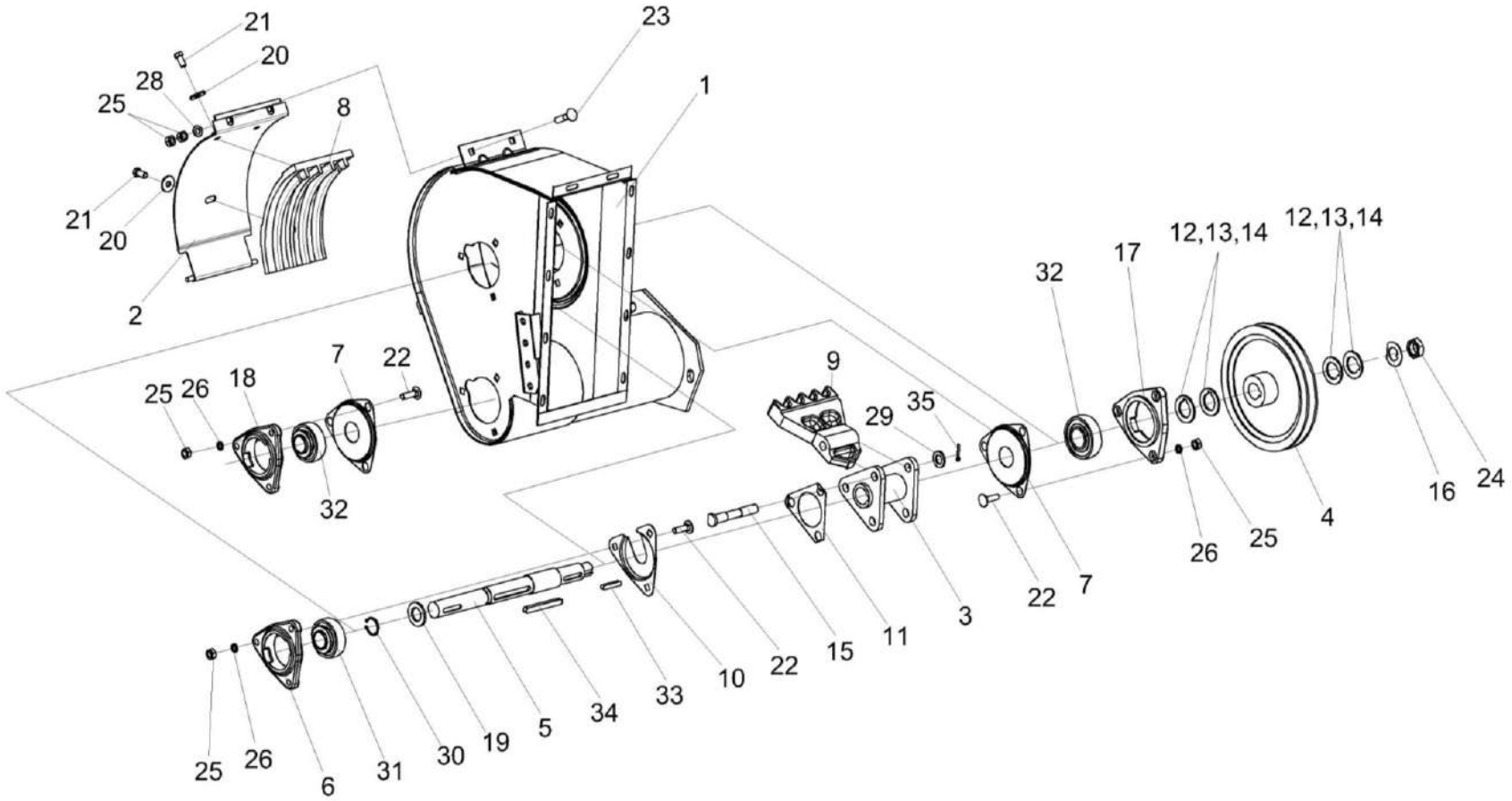

Рисунок 26 – Устройство домолачивающее КЗК 0207000В-01

№ рис	№ поз	Обозначение	Наименование	Куда входит	
				Обозначение	Кол. на 1 сб. ед.
		УСТРОЙСТВО ДОМОЛАЧИВАЮЩЕЕ КЗК 0207000В-01 (рисунок 26)			
26	1-35	КЗК 0207000В-01	Устройство домолачивающее	КЗК-12-22-0202000	1
	2,8,20,21	КЗР 0207050А	Поддон	КЗК 0207000В-01	1
	3,9,11,15, 29,32	КЗР 0207100А	Ротор	КЗК 0207000В-01	1
	1	КЗК 0207110А-01	Корпус	КЗК 0207000В-01	1
	2	КЗР 0207060А	Обечайка	КЗР 0207050А	1
	3	КЗР 0207110А	Опора	КЗР 0207100А	1
	4	КЗК 0207204Б	Шкив	КЗК 0207000В-01	1
	5	КЗК 0207609-01	Вал	КЗК 0207000В-01	1
	6	КЗР 0101106	Корпус подшипника	КЗК 0207000В-01	1
	7	КЗР 0206432А	Крышка	КЗК 0207000В-01	2
	8	КЗР 0207201А	Дека	КЗР 0207050А	1
	9	КЗР 0207228	Лопасть	КЗР 0207100А	3
	10	КЗР 0207422А	Крышка	КЗК 0207000В-01	1
	11	КЗР 0207424А	Пластина стопорная	КЗР 0207100А	1
	12	КЗР 0207426А	Шайба	КЗК 0207000В-01	5 наиб. кол.
	13	КЗР 0207426А-01	Шайба	КЗК 0207000В-01	5

№ рис	№ поз	Обозначение	Наименование	Куда входит	
				Обозначение	Кол. на 1 сб. ед.
26	14	КЗР 0207426А-02	Шайба	КЗК 0207000В-01	1
	15	КЗР 0207603А	Ось	КЗР 0207100А	3
	16	КИС 0102468	Шайба	КЗК 0207000В-01	1 наиб. кол.
	17	КИС 0900101А-03	Корпус подшипника	КЗК 0207000В-01	1
	18	КИС 0900101А-04	Корпус подшипника	КЗК 0207000В-01	1
	19	ПКК 0100816	Шайба	КЗК 0207000В-01	1
	20	КЗР 0221417	Шайба	КЗР 0207050А	3
	21		Болт М10-6ех20 – 7796	КЗР 0207050А	3
	22		Болт М10-6ех35 – 7802	КЗК 0207000В-01	9
	23		Болт М10-6ех45 – 7802	КЗК 0207000В-01	2
	24		Гайка М27х1,5-6Н – 11871	КЗК 0207000В-01	2
	25		Гайка М10-6G – 5915	КЗК 0207000В-01	13
	26		Шайба 10Т 65Г – 6402	КЗК 0207000В-01	9
	28		Шайба С.10.01 – 11371	КЗК 0207000В-01	2
	29		Шайба С.16.01 – 11371	КЗР 0207100А	3
	30		Кольцо В32 – 13942	КЗК 0207000В-01	1
	31		Подшипник 1680206ЕК10Т2С17	КЗК 0207000В-01	1
	32		Подшипник 1680207ЕК10Т2С17	КЗК 0207000В-01	2

№ рис	№ поз	Обозначение	Наименование	Куда входит	
				Обозначение	Кол. на 1 сб. ед.
26	33		Шпонка 8х7х45 – 23360	КЗК 0207000В-01	1
	34		Шпонка 10х8х90 – 23360	КЗК 0207000В-01	1
	35		Шплинт 4х28 – 397	КЗК 0207000В-01	3

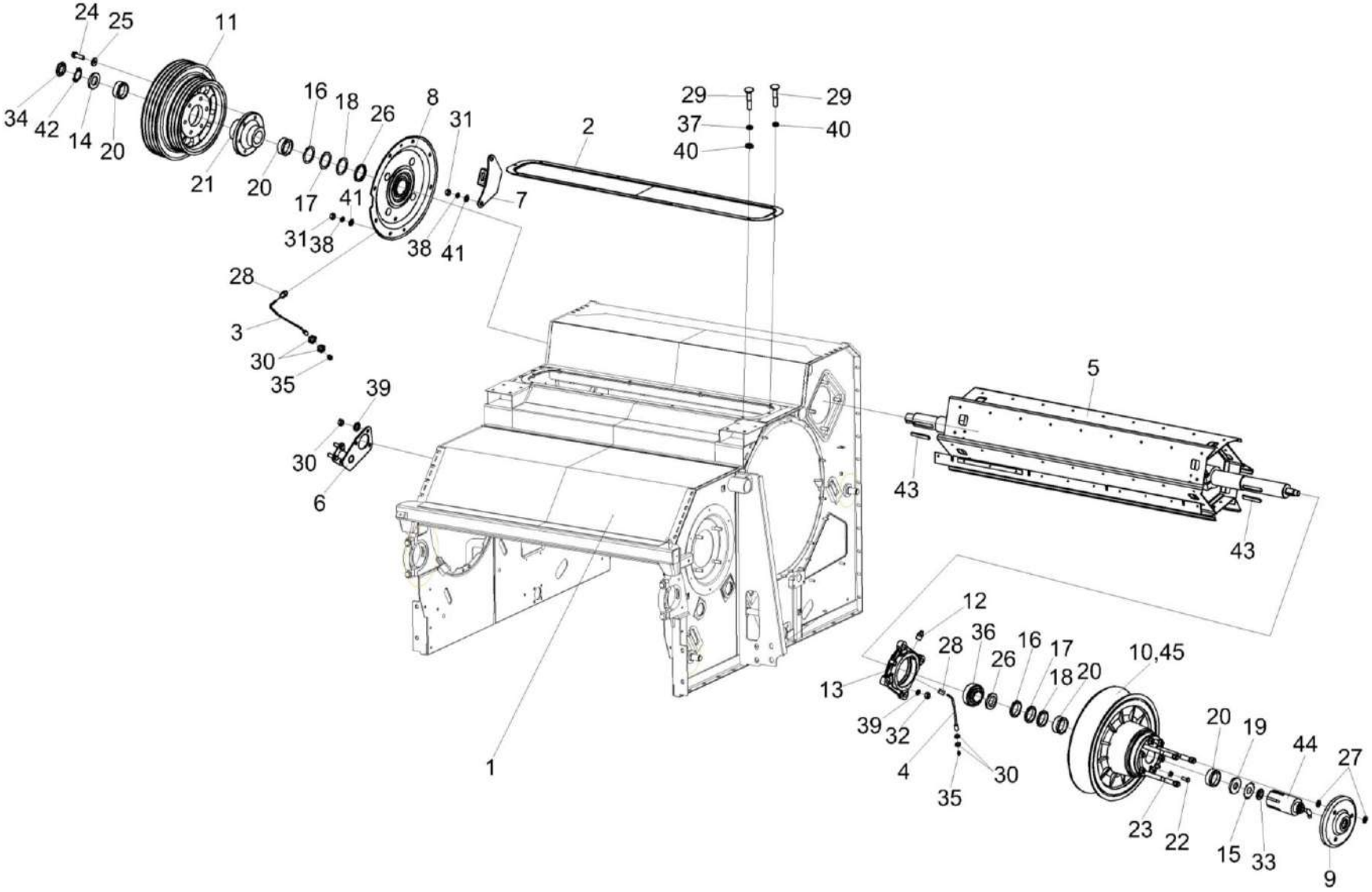

Рисунок 27 – Аппарат молотильный КЗК-12-22-2-0102000 (установка битера отбойного)

№ рис	№ поз	Обозначение	Наименование	Куда входит	
				Обозначение	Кол. на 1 сб. ед.
АППАРАТ МОЛОТИЛЬНЫЙ КЗК-12-22-2-0102000 (установка битера отбойного) (рисунок 27)					
27	1-45	КЗК-12-22-2-0102000	Аппарат молотильный	КЗК-12-22-0202000	1
	3,28,35	КЗК-12-0102410	Труба	КЗК-12-22-2-0102000	1
	4,28,35	КЗК-12-0102470	Труба	КЗК-12-22-2-0102000	1
	11,21,24,25	КЗК-12-16-0102430	Шкив	КЗК-12-22-2-0102000	1
	12,13,36	КЗК 0102350-01 или КЗК-12-0102840-01	Опора	КЗК-12-22-2-0102000	2
	1	КЗК-12-22-0102040	Рама	КЗК-12-22-2-0102000	1
	2	КЗК-12-0102080	Крышка	КЗК-12-22-2-0102000	1
	3	КЗК-12-0102420	Труба	КЗК-12-0102410	1
	4	КЗК-12-0102480	Труба	КЗК-12-0102470	1
	5	КЗК-12-0105200	Битер отбойный	КЗК-12-22-2-0102000	1
	6	КЗК-12-0125230	Опора	КЗК-12-22-2-0102000	1
	7	КЗК-12-0125260	Опора	КЗК-12-22-2-0102000	1
	8	КЗК-10-0102070	Фланец	КЗК-12-22-2-0102000	1
	9	КЗК 0102260	Фланец	КЗК-12-22-2-0102000	1
	10	КЗК 0108100-01 или КЗК 0108350-01	Вариатор барабана	КЗК-12-22-2-0102000	1
	11	КЗК-12-16-0102101	Шкив	КЗК-12-16-0102430	1
	12	КЗК-10-0102601	Штуцер	КЗК 0102350-01 КЗК-12-0102840-01	1 1

№ рис	№ поз	Обозначение	Наименование	Куда входит	
				Обозначение	Кол. на 1 сб. ед.
27	13	КЗК-12-0102105	Корпус подшипника	КЗК 0102350-01 КЗК-12-0102840-01	1 1
	14	КЗК-12-0102432	Шайба	КЗК-12-22-2-0102000	3
	15	КЗК-10-0102445	Шайба стопорная	КЗК-12-22-2-0102000	1
	16	КЗК 0102407-01	Прокладка	КЗК-12-22-2-0102000	3 наиб. кол.
	17	КЗК 0102407-02	Прокладка	КЗК-12-22-2-0102000	2 наиб. кол.
	18	КЗК 0102407-03	Прокладка	КЗК-12-22-2-0102000	3 наиб. кол.
	19	КИЛ 0149403 КЗК-10-0102411 КЗК-10-0102411-01 КЗК-10-0102411-02 КЗК-10-0102411-03 КЗК-10-0102411-04	Шайба	КЗК-12-22-2-0102000	1 подбор 1 подбор 1 подбор 1 подбор 1 подбор 1 подбор
	20	КЗК-1420-0108604	Втулка	КЗК-12-22-2-0102000	4
	21	КЗК-12-0102616	Ступица	КЗК-12-16-0102430	1
	22	КЗК 0102618	Болт	КЗК-12-22-2-0102000	3
	23	КЗК 0102629	Гайка	КЗК-12-22-2-0102000	3
	24	КЗК 0202641	Болт	КЗК-12-16-0102430	6
	25	КЗР 0202674А	Шайба	КЗК-12-16-0102430	6
	26	КЗК 0108605	Втулка	КЗК-12-22-2-0102000	2

№ рис	№ поз	Обозначение	Наименование	Куда входит	
				Обозначение	Кол. на 1 сб. ед.
27	27	КИЛ 0116416	Шайба	КЗК-12-22-2-0102000	6
	28	54-61360	Гайка накидная	КЗК-12-0102410 КЗК-12-0102470	1 1
	29		Болт М10-6ЕХ35 – 7796	КЗК-12-22-2-0102000	16
	30		Гайка М16х1,5-6G – 2526	КЗК-12-22-2-0102000	6
	31		Гайка М12-6G – 5915	КЗК-12-22-2-0102000	20
	32		Гайка М16-6G – 5915	КЗК-12-22-2-0102000	12
	33		Гайка М30х1,5-6Н – 11871	КЗК-12-22-2-0102000	1
	34		Гайка М56х2-6Н – 11871	КЗК-12-22-2-0102000	3
	35		Масленка 1.2 – 19853	КЗК-12-0102410 КЗК-12-0102470	1 1
	36		Подшипник 680314ЕНК7С17 или Подшипник UH 217/70 2S.T	КЗК 0102350-01	1
	36		Подшипник GNE70-KRR-B	КЗК-12-0102840-01	1
	37		Шайба 10Т 65Г – 6402	КЗК-12-22-2-0102000	42
	38		Шайба 12Т 65Г – 6402	КЗК-12-22-2-0102000	21
	39		Шайба 16Т 65Г – 6402	КЗК-12-22-2-0102000	17
	40		Шайба С.10.01 – 11371	КЗК-12-22-2-0102000	32
	41		Шайба С.12.05 – 11371	КЗК-12-22-2-0102000	8
	42		Шайба Н 56.01 – 11872	КЗК-12-22-2-0102000	3

№ рис	№ поз	Обозначение	Наименование	Куда входит	
				Обозначение	Кол. на 1 сб. ед.
27	43		Шпонка 2-18х11х90 – 23360	КЗК-12-22-2-0102000	2
	44		Гидроцилиндр РСМ-10.09.01.010Б-М22 или Гидроцилиндр КЗК-10-3-0602500	КЗК-12-22-2-0102000	1
	45	ГДЗ_2506-03000-01239	Ремень 68Х24/2600 Lp-38	КЗК-12-22-2-0102000	1

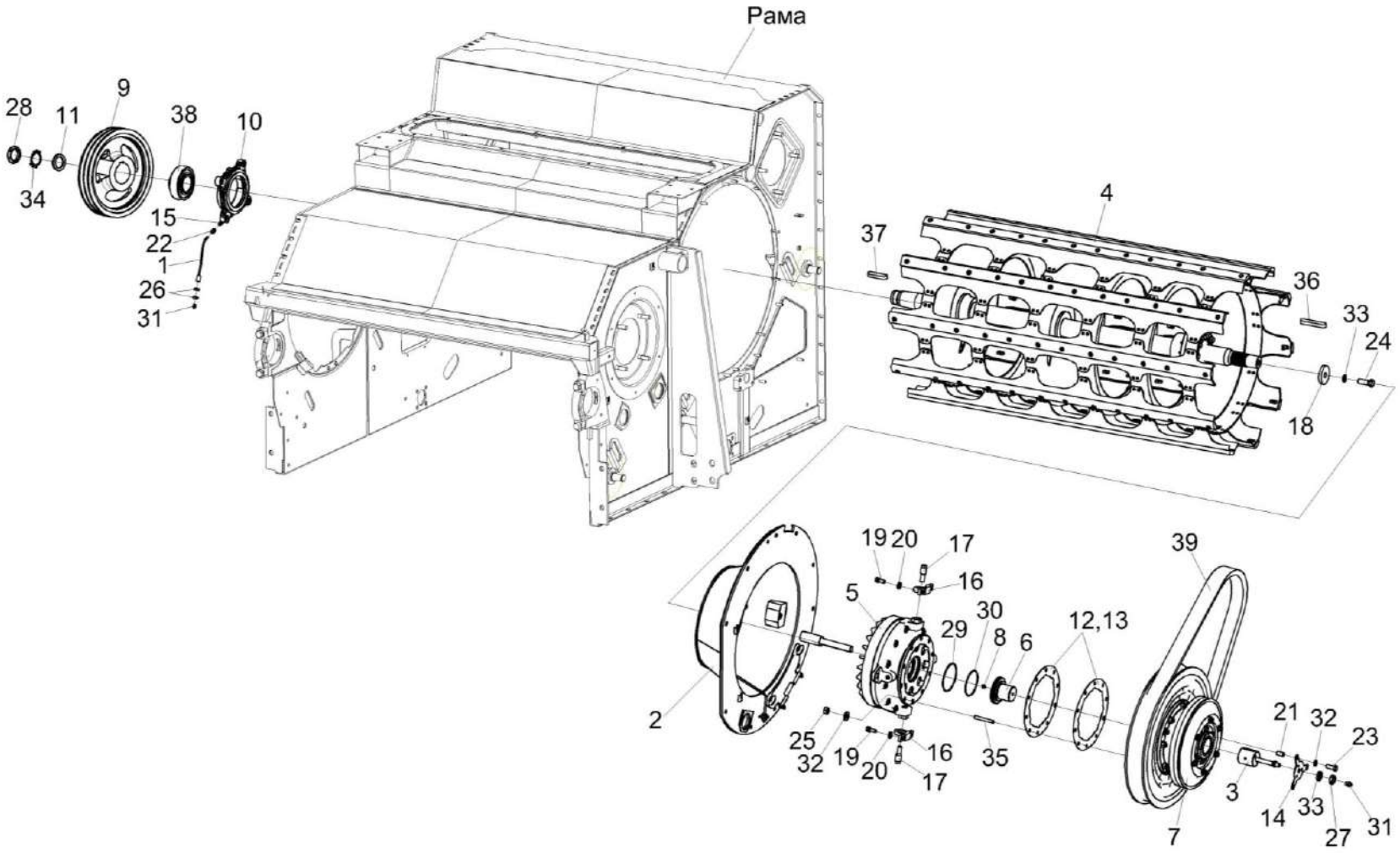

Рисунок 28 – Аппарат молотильный КЗК-12-22-2-0102000 (установка барабана молотильного)

№ рис	№ поз	Обозначение	Наименование	Куда входит	
				Обозначение	Кол. на 1 сб. ед.
АППАРАТ МОЛОТИЛЬНЫЙ КЗК-12-22-2-0102000 (установка барабана молотильного) (рисунок 28)					
28	1-39	КЗК-12-22-2-0102000	Аппарат молотильный	КЗК-12-22-0202000	1
	1,22,31	КЗК-12-0102250	Труба	КЗК-12-22-2-0102000	1
	6,8,30	КЗК-12-0123040	Крышка	КЗК-12-22-2-0102000	1
	10,15,38	КЗК 0102350-01 или КЗК-12-0102840-01	Опора	КЗК-12-22-2-0102000	2
	1	КЗК-12-0102260	Труба	КЗК-12-0102250	1
	2	КЗК-12-0102750	Фланец	КЗК-12-22-2-0102000	1
	3	КЗК-12-0102800 или КЗК-12-0102860	Вставка	КЗК-12-22-2-0102000	1
	4	КЗК-12-0104100-01	Барабан молотильный	КЗК-12-22-2-0102000	1
	5	КЗК-12-0123000	Редуктор	КЗК-12-22-2-0102000	1
	6	КЗК-12-0123050	Крышка	КЗК-12-0123040	1
	7	КЗК 0123000 или КЗК 0123300	Вариатор барабана	КЗК-12-22-2-0102000	1
	8	КУЖ 0108010	Клапан предохранительный	КЗК-12-0123040	1
	9	КЗК-12-0102101	Шкив	КЗК-12-22-2-0102000	1
	10	КЗК-12-0102105	Корпус подшипника	КЗК 0102350-01 КЗК-12-0102840-01	1 1
	11	КЗК-12-0102432	Шайба	КЗК-12-22-2-0102000	3

№ рис	№ поз	Обозначение	Наименование	Куда входит	
				Обозначение	Кол. на 1 сб. ед.
28	12	КЗК-12-0102479	Прокладка	КЗК-12-22-2-0102000	3
	13	КЗК-12-0102479-01	Прокладка	КЗК-12-22-2-0102000	3
	14	КЗК-12-0102486	Упор	КЗК-12-22-2-0102000	1
	15	КЗК-10-0102601	Штуцер	КЗК 0102350-01 КЗК-12-0102840-01	1 1
	16	КЗК-12-0102628	Кронштейн	КЗК-12-22-2-0102000	2
	17	КЗК-12-0102629	Винт фиксирующий	КЗК-12-22-2-0102000	2
	18	КЗК-12-0104616	Шайба	КЗК-12-22-2-0102000	1
	19	КПТ 0100612А-01	Болт	КЗК-12-22-2-0102000	4
	20	УЭС 0100607	Шайба	КЗК-12-22-2-0102000	4
	21	КЗК-12-0102816	Втулка	КЗК-12-22-2-0102000	3
	22	54-61360	Гайка накидная	КЗК-12-0102250	1
	23		Болт М12-6еХ30 – 7796	КЗК-12-22-2-0102000	3
	24		Болт М16-6еХ45 – 7796	КЗК-12-22-2-0102000	1
	25		Гайка М12-6G – 5915	КЗК-12-22-2-0102000	20
	26		Гайка М16х1,5-6G – 2526	КЗК-12-22-2-0102000	6
	27		Гайка М16-6G – 2526	КЗК-12-22-2-0102000	1
	28		Гайка М56х2-6Н – 11871	КЗК-12-22-2-0102000	3
	29		Кольцо В110 - 13941	КЗК-12-22-2-0102000	1

№ рис	№ поз	Обозначение	Наименование	Куда входит	
				Обозначение	Кол. на 1 сб. ед.
28	30		Кольцо 104-110-36-2-2 – 18829 / 9833	КЗК-12-0123040	1
	31		Масленка 1.2 – 19853	КЗК-12-22-2-0102000 КЗК-12-0102250	1 1
	32		Шайба 12Т 65Г – 6402	КЗК-12-22-2-0102000	21
	33		Шайба 16Т 65Г – 6402	КЗК-12-22-2-0102000	17
	34		Шайба Н 56.01 – 11872	КЗК-12-22-2-0102000	3
	35		Шпилька 2 М12-6еХ40 - 22036	КЗК-12-22-2-0102000	10
	36		Шпонка 18х11х60 – 23360	КЗК-12-22-2-0102000	1
	37		Шпонка 20х12х63 – 23360	КЗК-12-22-2-0102000	1
	38		Подшипник 680314НК7С17 или Подшипник UH 217/70 2S.T	КЗК 0102350-01	1
	38		Подшипник GNE70-KRR-B	КЗК-12-0102840-01	1
	39	ГДЗ_2506-03000-01239	Ремень 68Х24/2600 Lp-38 (aramid)	КЗК-12-22-2-0102000	1

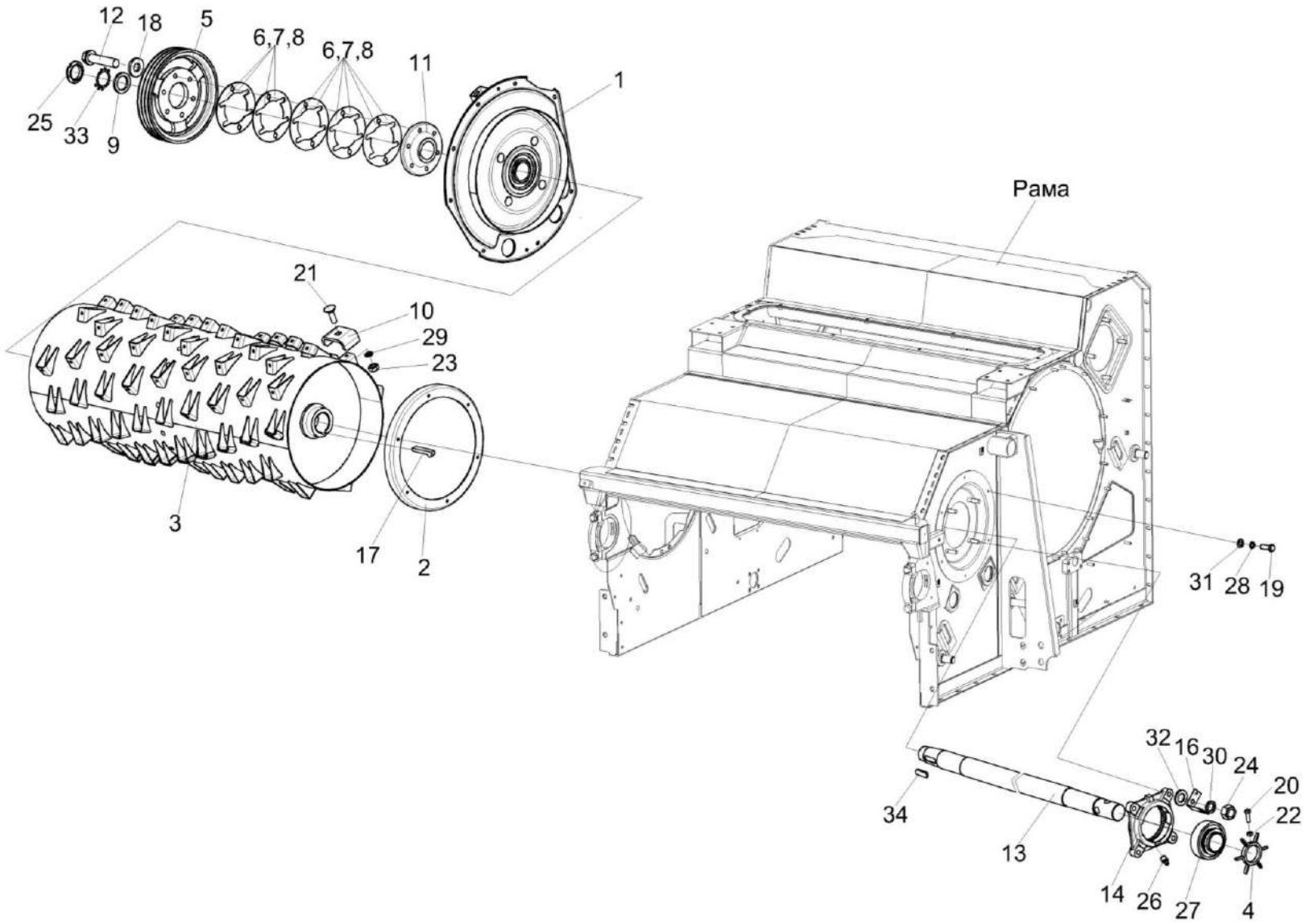

Рисунок 29 – Аппарат молотильный КЗК-12-22-2-0102000 (установка барабана ускоряющего)

№ рис	№ поз	Обозначение	Наименование	Куда входит	
				Обозначение	Кол. на 1 сб. ед.
АППАРАТ МОЛОТИЛЬНЫЙ КЗК-12-22-2-0102000 (установка барабана ускоряющего) (рисунок 29)					
29	1-34	КЗК-12-22-2-0102000	Аппарат молотильный	КЗК-12-22-0202000	1
	5-8,11,12,18	КЗК-12-0102340	Шкив	КЗК-12-22-2-0102000	1
	3,10,13, 17,21,23,29	КЗК-12-0102600А	Барабан ускоряющий	КЗК-12-22-2-0102000	1
	14,26,27	КЗК 0102350 или КЗК-12-0102840	Опора	КЗК-12-22-2-0102000	1
	1	КЗК-12-0102200	Фланец	КЗК-12-22-2-0102000	1
	2	КЗК-12-0102390	Чашка	КЗК-12-22-2-0102000	1
	3	КЗК-12-0102610В	Катушка барабана	КЗК-12-0102600А	1
	4	КЗК 0102040 или КЗК 0102303 или КЗК 0102408	Датчик	КЗК-12-22-2-0102000	1
	5	КЗК-12-0102102	Шкив	КЗК-12-0102340	1
	6	КЗК-12-0102408А	Прокладка	КЗК-12-0102340 КЗК-12-22-2-0102000	4 3 наиб. кол.
	7	КЗК-12-0102408А-01	Прокладка	КЗК-12-0102340 КЗК-12-22-2-0102000	2 3 наиб. кол.
	8	КЗК-12-0102408А-02	Прокладка	КЗК-12-0102340 КЗК-12-22-2-0102000	2 3 наиб. кол.

№ рис	№ поз	Обозначение	Наименование	Куда входит	
				Обозначение	Кол. на 1 сб. ед.
29	9	КЗК-12-0102432	Шайба	КЗК-12-22-2-0102000	3
	10	КЗК-12-0102474	Колпак	КЗК-12-0102600А	96
	11	КЗК-12-0102601	Ступица	КЗК-12-0102340	1
	12	КЗК-12-0102602	Болт	КЗК-12-0102340	6
	13	КЗК-12-0102607	Вал	КЗК-12-0102600А	1
	14	КЗК-12-0102105	Корпус подшипника	КЗК 0102350 КЗК-12-0102840	1 1
	16	КЗК 0102451	Кронштейн	КЗК-12-22-2-0102000	1
	17	КЗК 0104603	Шпонка	КЗК-12-0102600А	2
	18	КЗР 0202674А	Шайба	КЗК-12-0102340	6
	19		Болт М8-6ех25 – 7796	КЗК-12-22-2-0102000	6
	20		Болт М6-6ех20 – 7798	КЗК-12-22-2-0102000	1
	21		Болт М10-6ех30 – 7802	КЗК-12-0102600А	96
	22		Гайка М6-6G – 5915	КЗК-12-22-2-0102000	23
	23		Гайка М10-6G – 5915	КЗК-12-0102600А	96
	24		Гайка М16-6G – 5915	КЗК-12-22-2-0102000	12
	25		Гайка М56х2-6Н – 11871	КЗК-12-22-2-0102000	3
	26		Масленка 1.3 – 19853	КЗК 0102350 КЗК-12-0102840	1 1

№ рис	№ поз	Обозначение	Наименование	Куда входит	
				Обозначение	Кол. на 1 сб. ед.
29	27		Подшипник 680314ЕНК7С17 или Подшипник UH 217/70 2S.T	КЗК 0102350	1
	27		Подшипник GNE70-KRR-B	КЗК-12-0102840	1
	28		Шайба 8Т 65Г – 6402	КЗК-12-22-2-0102000	6
	29		Шайба 10Т 65Г – 6402	КЗК-12-0102600А	96
	30		Шайба 16Т 65Г – 6402	КЗК-12-22-2-0102000	17
	31		Шайба С.8.01 – 11371	КЗК-12-22-2-0102000	6
	32		Шайба С.16.01 – 11371	КЗК-12-22-2-0102000	1
	33		Шайба Н 56.01 – 11872	КЗК-12-22-2-0102000	3
	34		Шпонка 20х12х70 – 23360	КЗК-12-22-2-0102000	1

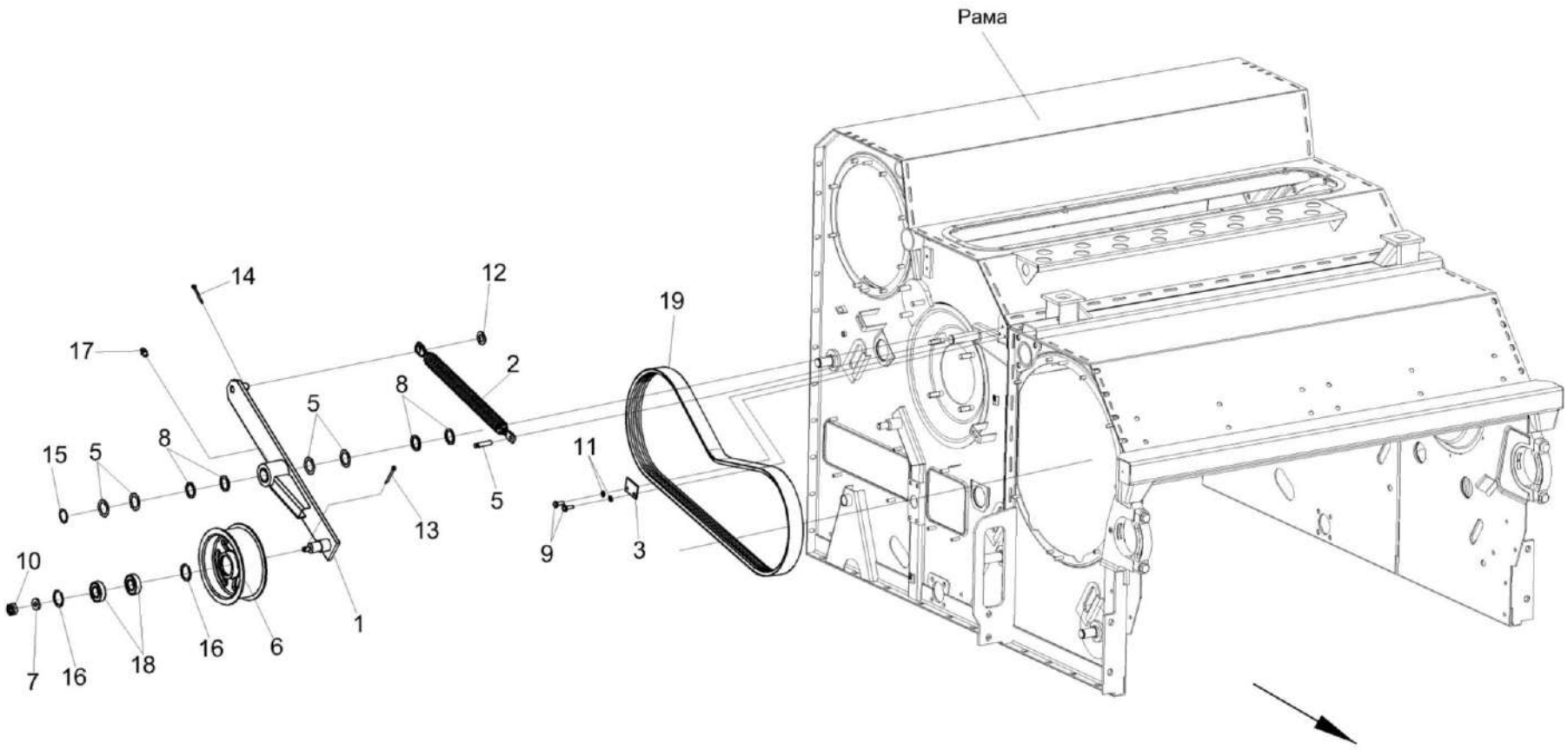

Рисунок 30 – Аппарат молотильный КЗК-12-22-2-0102000 (привод отбойного битера)

№ рис	№ поз	Обозначение	Наименование	Куда входит	
				Обозначение	Кол. на 1 сб. ед.
АППАРАТ МОЛОТИЛЬНЫЙ КЗК-12-22-2-0102000 (привод отбойного битера) (рисунок 30)					
30	1-19	КЗК-12-22-2-0102000	Аппарат молотильный	КЗК-12-22-0202000	1
	1,6,7, 10,13,16-18	КЗК-12-0102150	Рычаг	КЗК-12-22-2-0102000	1
	1	КЗК-12-0102160	Рычаг	КЗК-12-0102150	1
	2	КЗР 0202780А-01	Пружина	КЗК-12-22-2-0102000	1
	3	КЗК-12-0102438А	Пластина	КЗК-12-22-2-0102000	1
	4	КЗК-12-0102614	Ось	КЗК-12-22-2-0102000	1
	5	КИС 0103431	Шайба регулировочная	КЗК-12-22-2-0102000	8
	6	КПР 6105101-03	Ролик	КЗК-12-0102150	1
	7	ПКК 0100411А	Шайба	КЗК-12-0102150	1
	8	ПКК 0117442-01	Шайба	КЗК-12-22-2-0102000	4
	9		Болт М6-6ех16 – 7798	КЗК-12-22-2-0102000	2
	10		Гайка М12-6G – 5919	КЗК-12-0102150	1
	11		Шайба 6Т 65Г – 6402	КЗК-12-22-2-0102000	35
	12		Шайба С.18.01 – 11371	КЗК-12-22-2-0102000	1
	13		Шплинт 3,2х25 – 397	КЗК-12-0102150	1
	14		Шплинт 4х28 – 397	КЗК-12-22-2-0102000	1
	15		Кольцо В30 – 13942	КЗК-12-22-2-0102000	1

№ рис	№ поз	Обозначение	Наименование	Куда входит	
				Обозначение	Кол. на 1 сб. ед.
30	16		Кольцо B52 – 13941 или Кольцо B52 – 13943	КЗК-12-0102150	2
	17		Масленка 1.2 – 19853	КЗК-12-0102150	1
	18		Подшипник 180205 – 8882	КЗК-12-0102150	2
	19	ГДЗ_2506-03000-00380	Ремень 3НВ 2662 La исполнение 26	КЗК-12-22-2-0102000	1

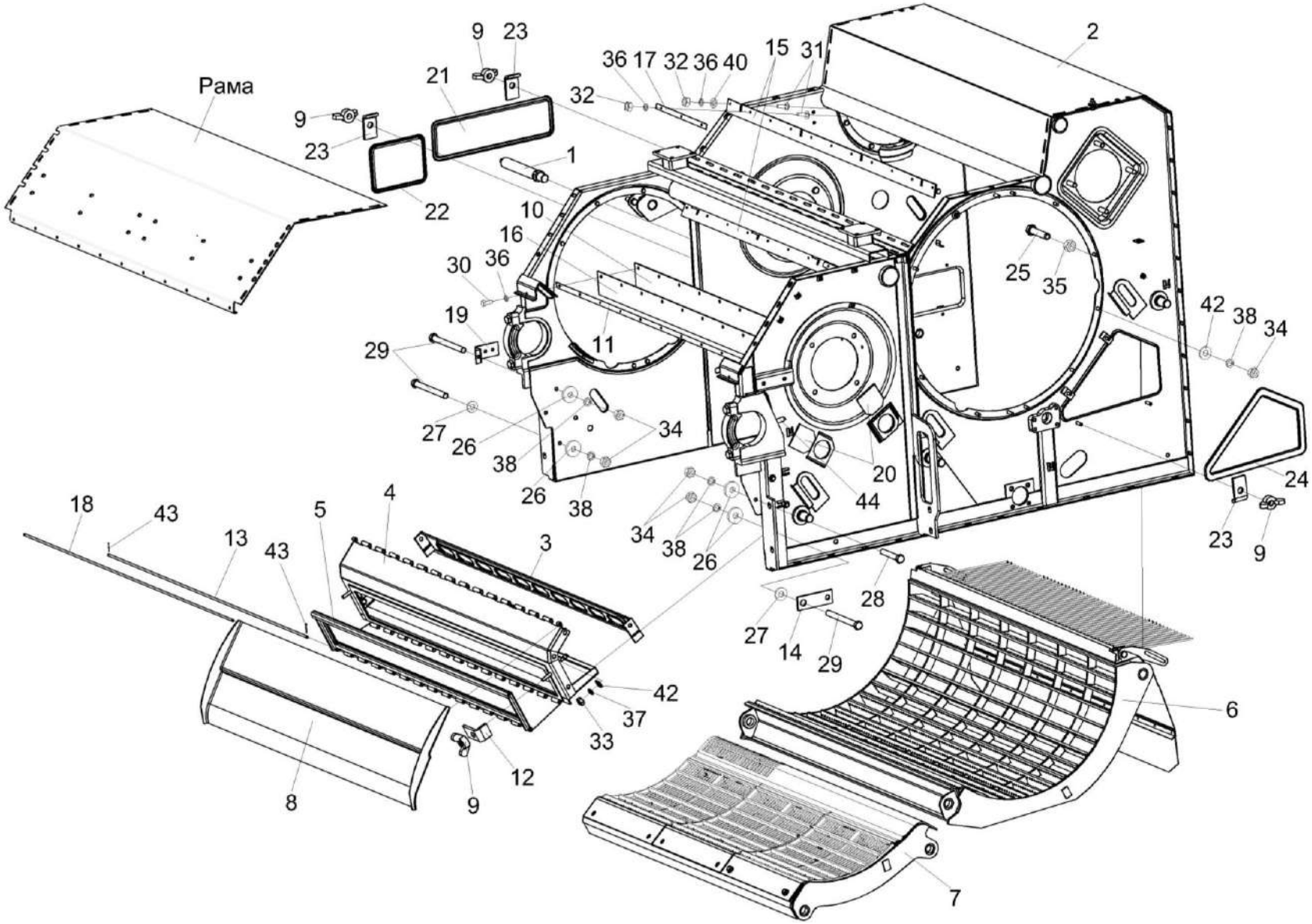

Рисунок 31 – Аппарат молотильный КЗК-12-22-2-0102000 (камнеуловитель, подбарабанья)

№ рис	№ поз	Обозначение	Наименование	Куда входит	
				Обозначение	Кол. на 1 сб. ед.
АППАРАТ МОЛОТИЛЬНЫЙ КЗК-12-22-2-0102000 (камнеуловитель, подбарабанья) (рисунок 31)					
31	1-44	КЗК-12-22-2-0102000	Аппарат молотильный	КЗК-12-22-0202000	1
	3-5,8,9,12, 13,18,33,37, 41,43	КЗК-12-0102670А	Камнеуловитель	КЗК-12-22-2-0102000	1
	1	КЗК-12А-1-0125060	Ось	КЗК-12-22-2-0102000	1
	2	КЗК-12-22-0102040	Рама	КЗК-12-22-2-0102000	1
	3	КЗК-12-0102310	Щит	КЗК-12-0102670А	1
	4	КЗК-12-0102680	Основание	КЗК-12-0102670А	1
	5	КЗК-12-0102690	Крышка	КЗК-12-0102670А	1
	6	КЗК-12-0103000-01	Подбарабанье	КЗК-12-22-2-0102000	1
	7	КЗК-12-0103030-01	Подбарабанье	КЗК-12-22-2-0102000	1
	8	КЗК-10-0102300	Щиток	КЗК-12-0102670А	1
	9	КИЛ 0150750	Гайка-барашек	КЗК-12-22-2-0102000 КЗК-12-0102670А	11 2
	10	КЗК-12-0102007	Уплотнение	КЗК-12-22-2-0102000	1
	11	КЗК-12-0102458	Планка	КЗК-12-22-2-0102000	1
	12	КЗК-12-0102493	Прижим	КЗК-12-0102670А	2
	13	КЗК-12-0102619	Ось	КЗК-12-0102670А	1
	14	КЗК-12-0119478	Пластина	КЗК-12-22-2-0102000	1

№ рис	№ поз	Обозначение	Наименование	Куда входит	
				Обозначение	Кол. на 1 сб. ед.
31	15	КЗК-10-0102002	Отсекатель	КЗК-12-22-2-0102000	2
	16	КЗК-10-0102003	Пластина	КЗК-12-22-2-0102000	1
	17	КЗК-10-0102421	Планка	КЗК-12-22-2-0102000	6
	18	КЗК-10-0102606	Ось	КЗК-12-0102670А	1
	19	КЗК 0102405	Кронштейн	КЗК-12-22-2-0102000	1
	20	КЗК 0102421	Крышка	КЗК-12-22-2-0102000	8
	21	КЗК 0102435	Крышка	КЗК-12-22-2-0102000	1
	22	КЗК 0102437	Крышка	КЗК-12-22-2-0102000	1
	23	КЗК 0102464	Прижим	КЗК-12-22-2-0102000	11
	24	КЗК 0102465	Крышка	КЗК-12-22-2-0102000	1
	25	КЗК 0102615	Болт	КЗК-12-22-2-0102000	2
	26	КЗР 0221417-01	Шайба	КЗК-12-22-2-0102000	6
	27	КСН 0100665	Шайба	КЗК-12-22-2-0102000	7
	28		Болт М10-6ех60 – 7796	КЗК-12-22-2-0102000	2
	29		Болт М10-6ех105 – 7796	КЗК-12-22-2-0102000	4
	30		Болт М6-6ех25 – 7798	КЗК-12-22-2-0102000	11
	31		Болт М6-6ех20 – 7802	КЗК-12-22-2-0102000	22
	32		Гайка М6-6G – 5915	КЗК-12-22-2-0102000	23

№ рис	№ поз	Обозначение	Наименование	Куда входит	
				Обозначение	Кол. на 1 сб. ед.
31	33		Гайка М8-6G – 5915	КЗК-12-0102670А	3
	34		Гайка М10-6G – 5915	КЗК-12-22-2-0102000	26
	35		Гайка М12-6G – 5915	КЗК-12-22-2-0102000	20
	36		Шайба 6Т 65Г – 6402	КЗК-12-22-2-0102000	35
	37		Шайба 8Т 65Г – 6402	КЗК-12-0102670А	3
	38		Шайба 10Т 65Г – 6402	КЗК-12-22-2-0102000	42
	39		Шайба 12Т 65Г – 6402	КЗК-12-22-2-0102000	21
	40		Шайба С.6.01 – 11371	КЗК-12-22-2-0102000	4
	41		Шайба С.8.01 – 11371	КЗК-12-0102670А	3
	42		Шайба С.10.01 – 11371	КЗК-12-22-2-0102000	32
	43		Шплинт 2х12 – 397	КЗК-12-0102670А	2
	44		Масленка 2.2.45 – 19853	КЗК-12-22-2-0102000	1

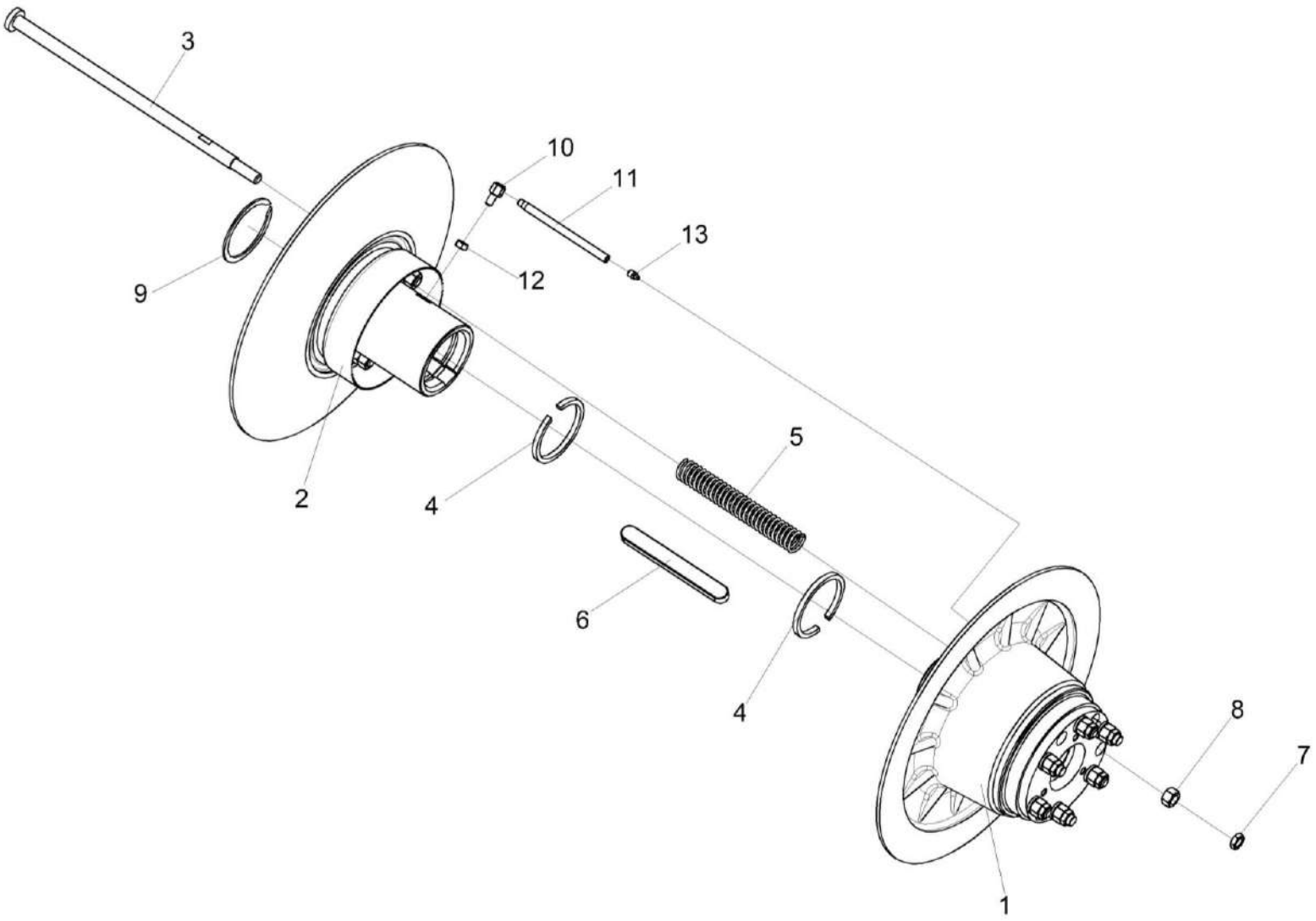

Рисунок 32 – Вариатор барабана КЗК 0108100-01 и КЗК 0108350-01

№ рис	№ поз	Обозначение	Наименование	Куда входит	
				Обозначение	Кол. на 1 сб. ед.
		ВАРИАТОР БАРАБАНА КЗК 0108100-01 и КЗК 0108350-01 (рисунок 32)			
32	1-13	КЗК 0108100-01	Вариатор барабана	КЗК-12-22-2-0102000	1
	1-13	КЗК 0108350-01	Вариатор барабана	КЗК-12-22-2-0102000	1
	1	КЗК 0108110	Блок приводной	КЗК 0108100-01	1
	1	КЗК 0108360	Блок приводной	КЗК 0108350-01	1
	2	РСМ 10.01.15.150Б	Диск подвижный	КЗК 0108100-01	1
	2	КЗК 0108370	Диск подвижный	КЗК 0108350-01	1
	3	КЗК 0108617 или КЗК 0108618	Болт	КЗК 0108100-01 КЗК 0108350-01	3 3
	4	КЗК 0123003-01	Кольцо	КЗК 0108100-01 КЗК 0108350-01	2 2
	5	РСМ 10.01.15.605	Пружина	КЗК 0108100-01 КЗК 0108350-01	3 3
	6	РСМ 10.01.15.637	Шпонка	КЗК 0108100-01 КЗК 0108350-01	1 1
	7		Гайка М16-6G – 2526	КЗК 0108100-01 КЗК 0108350-01	3 3
	8		Гайка М16-6G – 5915	КЗК 0108100-01 КЗК 0108350-01	3 3
	9		Кольцо В95 – 13940	КЗК 0108100-01 КЗК 0108350-01	1 1

№ рис	№ поз	Обозначение	Наименование	Куда входит	
				Обозначение	Кол. на 1 сб. ед.
32	10	КЗК 0108607А	Переходник	РСМ 10.01.15.150Б КЗК 0108370	1 1
	11	КЗК 0108843	Трубка	РСМ 10.01.15.150Б КЗК 0108370	1 1
	12		Гайка М14-6G – 2526	РСМ 10.01.15.150Б КЗК 0108370	1 1
	13		Масленка 1.2.Ц6 - 19853	РСМ 10.01.15.150Б КЗК 0108370	1 1

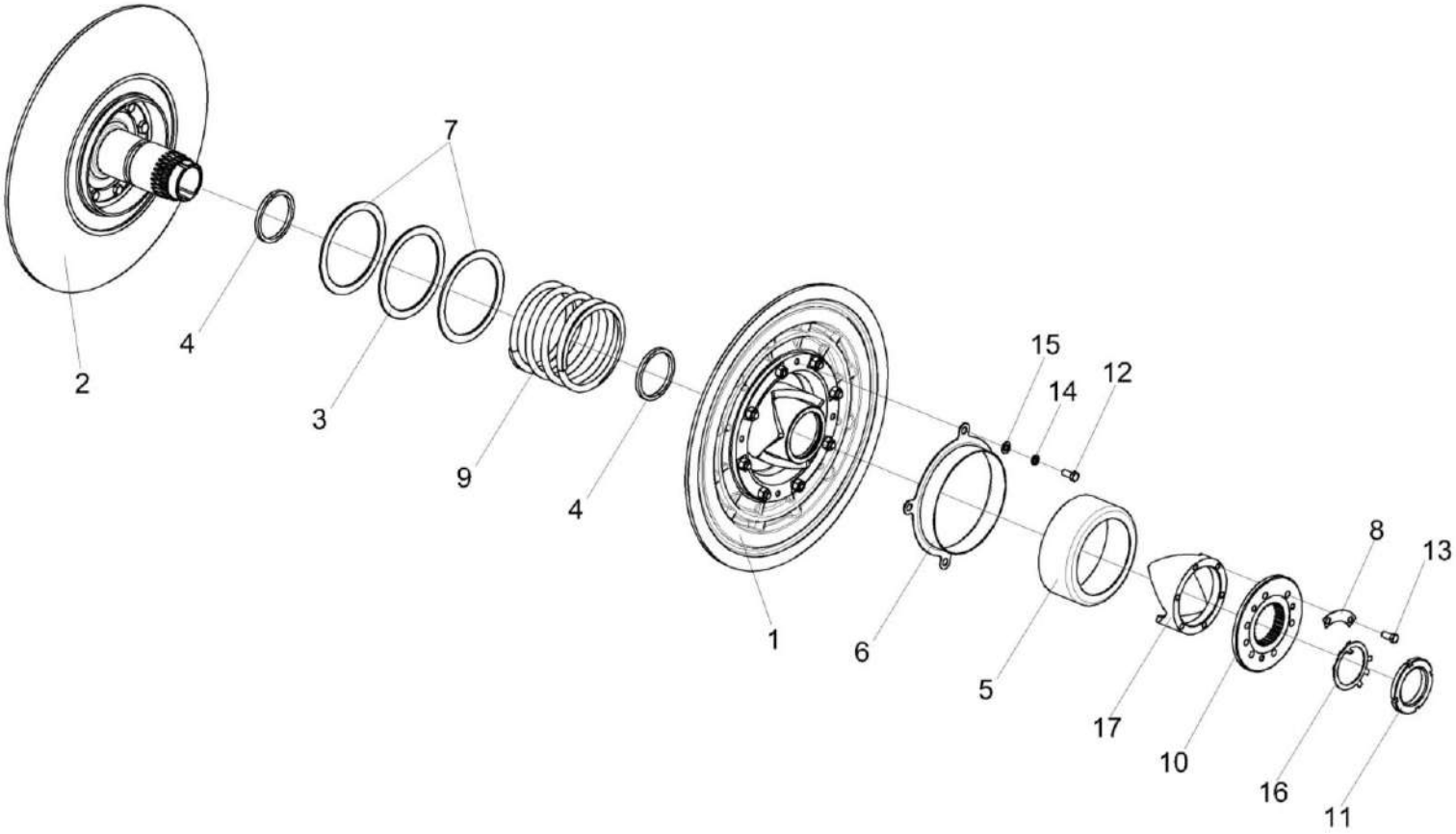

Рисунок 33 – Вариатор барабана КЗК 0123000 и КЗК 0123300

№ рис	№ поз	Обозначение	Наименование	Куда входит	
				Обозначение	Кол. на 1 сб. ед.
		ВАРИАТОР БАРАБАНА КЗК 0123000 и КЗК 0123300 (рисунок 33)			
33	1-17	КЗК 0123000	Вариатор барабана	КЗК-12-22-2-0102000	1
	1-17	КЗК 0123300	Вариатор барабана	КЗК-12-22-2-0102000	1
	8,10,13,17	КЗК 0123030	Упор	КЗК 0123000 КЗК 0123300	1 1
	1	КЗК 0123010	Диск подвижный	КЗК 0123000	1
	1	КЗК0123310	Диск подвижный	КЗК 0123300	1
	2	КЗК0123220	Диск неподвижный	КЗК 0123000	1
	2	КЗК0123320	Диск неподвижный	КЗК 0123300	1
	3	КЗК 0123002	Шайба	КЗК 0123000 КЗК 0123300	1 1
	4	КЗК 0123003	Кольцо	КЗК 0123000 КЗК 0123300	2 2
	5	КЗК-3219-0123401	Кожух	КЗК 0123000 КЗК 0123300	1 1
	6	КЗК-3219-0123402	Кольцо	КЗК 0123000 КЗК 0123300	1 1
	7	КЗК 0123404	Кольцо	КЗК 0123000 КЗК 0123300	2 2
	8	КЗК 0123405	Шайба стопорная	КЗК 0123030	3
	9	КЗК-3219-0123601	Пружина	КЗК 0123000 КЗК 0123300	1 1

№ рис	№ поз	Обозначение	Наименование	Куда входит	
				Обозначение	Кол. на 1 сб. ед.
33	10	КЗК 0123604	Крышка	КЗК 0123030	1
	11	КЗК 0123607	Гайка шлицевая	КЗК 0123000 КЗК 0123300	1 1
	12		Болт М12-6еХ25 – 7796	КЗК 0123000 КЗК 0123300	4 4
	13		Болт М12х1,25-6еХ25 – 7796	КЗК 0123030	6
	14		Шайба 12Т 65Г – 6402	КЗК 0123000 КЗК 0123300	4 4
	15		Шайба С.12Х2.01 – 11371	КЗК 0123000 КЗК 0123300	4 4
	16		Шайба Н 80Х2.01 – 11872	КЗК 0123000 КЗК 0123300	1 1
	17		Муфта РСМ 10.01.18.005 или Муфта КЗК 0123205	КЗК 0123030	1

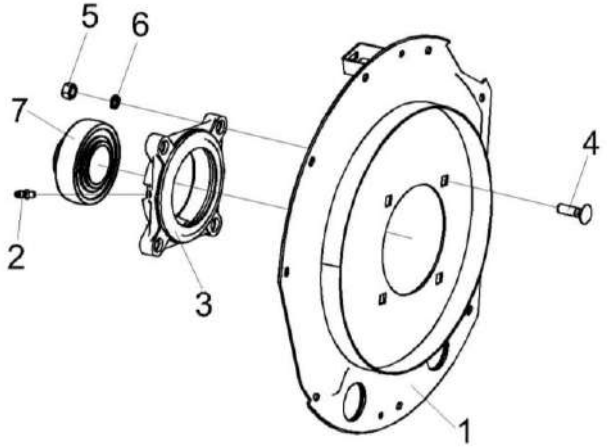

Рисунок 34 – Фланец КЗК-12-0102200

№ рис	№ поз	Обозначение	Наименование	Куда входит	
				Обозначение	Кол. на 1 сб. ед.
			ФЛАНЕЦ КЗК-12-0102200 (рисунок 34)		
34	1-7	КЗК-12-0102200	Фланец	КЗК-12-22-1-0102000	1
	2,3,7	КЗК 0102350-01 или КЗК-12-0102840-01	Опора	КЗК-12-0102200	1
	1	КЗК-12-0102230	Фланец	КЗК-12-0102200	1
	2	КЗК-10-0102601	Штуцер	КЗК 0102350-01 КЗК-12-0102840-01	1 1
	3	КЗК 0102101	Корпус подшипника	КЗК 0102350-01	1
	3	КЗК-12-0102105	Корпус подшипника	КЗК-12-0102840-01	1
	4		Болт М16-6ех55 – 7802	КЗК-12-0102200	4
	5		Гайка М16-6G – 5915	КЗК-12-0102200	4
	6		Шайба 16 65Г – 6402	КЗК-12-0102200	4
	7		Подшипник 680314НК7С17	КЗК 0102350-01	1
	7		Подшипник GNE70-KRR-B	КЗК-12-0102840-01	1

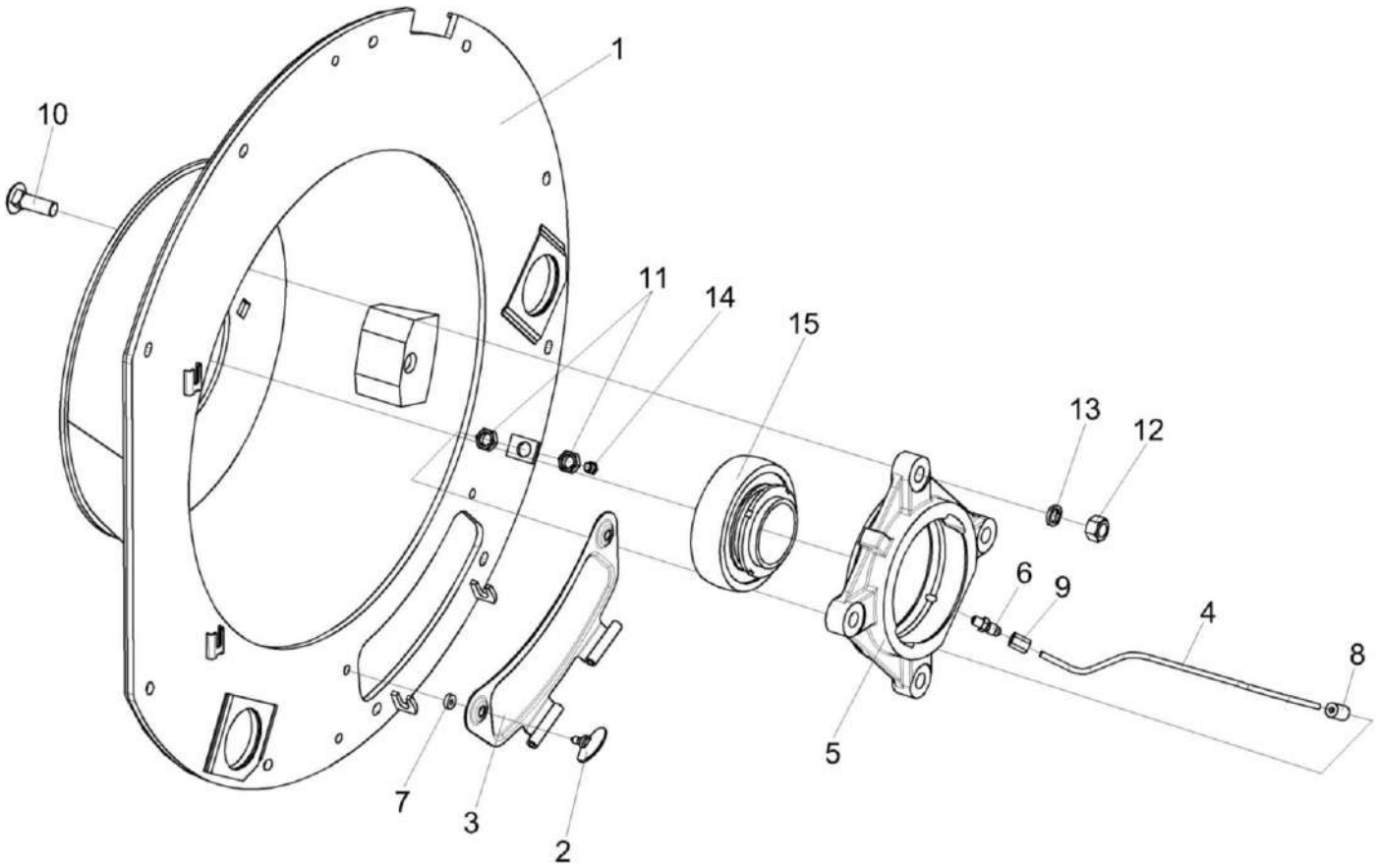

Рисунок 35 – Фланец КЗК-12-0102750

№ рис	№ поз	Обозначение	Наименование	Куда входит	
				Обозначение	Кол. на 1 сб. ед.
			ФЛАНЕЦ КЗК-12-0102750 (рисунок 35)		
35	1-15	КЗК-12-0102750	Фланец	КЗК-12-22-2-0102000	1
	4,8,9	КЗК-12-0102770	Маслопровод	КЗК-12-0102750	1

№ рис	№ поз	Обозначение	Наименование	Куда входит	
				Обозначение	Кол. на 1 сб. ед.
35	5,15	КЗК-12-0102810 или КЗК-12-0102840-02	Опора	КЗК-12-0102750	1
	2,3,7	КЗК-12-0102830	Крышка	КЗК-12-0102750	1
	1	КЗК-12-0102760 или КЗК-12-0102790	Фланец	КЗК-12-0102750	1 1
	2	КЗК-12-0102820	Винт	КЗК-12-0102830	2
	3	КЗК 0102340	Крышка	КЗК-12-0102830	1
	4	КЗК-12-0102815	Трубка	КЗК-12-0102770	1
	5	КЗК-12-0102105	Корпус подшипника	КЗК-12-0102810 КЗК-12-0102840-02	1 1
	6	КЗК-10-0102601	Штуцер	КЗК-12-0102750	1
	7	КЗК 0102001А	Втулка	КЗК-12-0102830	2
	8	КЗР 0103609	Переходник	КЗК-12-0102770	1
	9	54-61360	Гайка накидная	КЗК-12-0102770	1
	10		Болт М16-6ех55 – 7802	КЗК-12-0102750	4
	11		Гайка М16х1,5-6G – 2526	КЗК-12-0102750	2
	12		Гайка М16-6G – 5915	КЗК-12-0102750	4
	13		Шайба 16 65Г – 6402	КЗК-12-0102750	4
	14		Масленка 1.2 – 19853	КЗК-12-0102750	1
	15		Подшипник 680314ЕНК7С17 или Подшипник UH 217/70 2S.T	КЗК-12-0102810	1
	15		Подшипник GNE70-KRR-B	КЗК-12-0102840-02	1

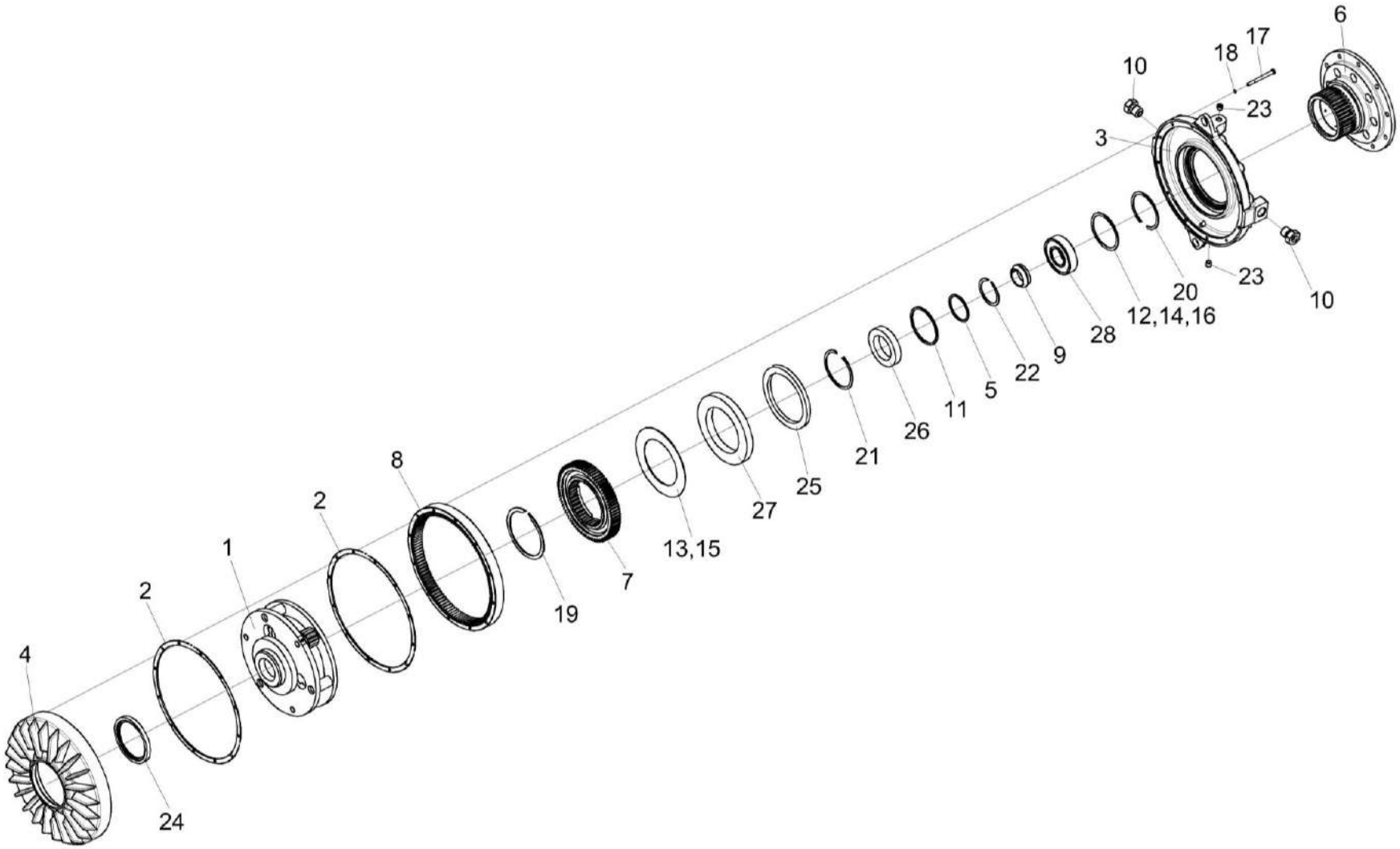

Рисунок 36 – Редуктор КЗК-12-0123000

№ рис	№ поз	Обозначение	Наименование	Куда входит	
				Обозначение	Кол. на 1 сб. ед.
			РЕДУКТОР КЗК-12-0123000 (рисунок 36)		
36	1-28	КЗК-12-0123000	Редуктор	КЗК-12-22-2-0102000	1
	1	КЗК-12-0123020	Водило	КЗК-12-0123000	1
	2	КЗК-12-0123001	Прокладка	КЗК-12-0123000	2
	3	КЗК-12-0123201	Корпус	КЗК-12-0123000	1
	4	КЗК-12-0123202А	Корпус	КЗК-12-0123000	1
	5	КЗК-12-0123413	Шайба	КЗК-12-0123000	1
	6	КЗК-12-0123601	Ступица	КЗК-12-0123000	1
	7	КЗК-12-0123605	Шестерня	КЗК-12-0123000	1
	8	КЗК-12-0123609А	Шестерня	КЗК-12-0123000	1
	9	КЗК-12-0123611	Втулка	КЗК-12-0123000	1
	10	КЗК-12-0123614	Пробка	КЗК-12-0123000	2
	11	КЗК-12-0123814	Шайба	КЗК-12-0123000	1
	12	ЖГР-1-0203501	Прокладка	КЗК-12-0123000	2 наиб. кол.
	13	ЖГР-1-0203501-01	Прокладка	КЗК-12-0123000	2 наиб. кол.
	14	ЖГР-1-0203501-02	Прокладка	КЗК-12-0123000	3 наиб. кол.
	15	ЖГР-1-0203501-03	Прокладка	КЗК-12-0123000	4 наиб. кол.

№ рис	№ поз	Обозначение	Наименование	Куда входит	
				Обозначение	Кол. на 1 сб. ед.
36	16	ЖГР-1-0203501-04	Прокладка	КЗК-12-0123000	3 наиб. кол.
	17		Болт М8-6ех90 – 7796	КЗК-12-0123000	12
	18		Шайба 8Т 65Г – 6402	КЗК-12-0123000	12
	19		Кольцо В140 – 13940 или Кольцо В140 – 13942	КЗК-12-0123000	1
	20		Кольцо В110 – 13941 или Кольцо В110 – 13943	КЗК-12-0123000	1
	21		Кольцо В115 – 13941 или Кольцо В115 – 13943	КЗК-12-0123000	1
	22		Кольцо В72 – 13942	КЗК-12-0123000	1
	23		Пробка 2-3МК16	КЗК-12-0123000	2
	24		Манжета BAUM6SLX7 110-140-12 75FKM 585 или Манжета CR 110x140x12 HMSA10 RG или Манжета 2.1-110x140x12 (72 NBR)	КЗК-12-0123000	1
	25		Манжета BAUM6SLX7 162-190-12 75FKM 585 или Манжета 2.1-162x190x12 (72 NBR) или Манжета 162X190X12 HMSA 10 V1	КЗК-12-0123000	1

№ рис	№ поз	Обозначение	Наименование	Куда входит	
				Обозначение	Кол. на 1 сб. ед.
36	26		Подшипник NU1015ML или Подшипник NU1015-M1	КЗК-12-0123000	1
	27		Подшипник 16028/C3 или Подшипник 16028-C3	КЗК-12-0123000	1
	28		Подшипник NJ310ECJ	КЗК-12-0123000	1

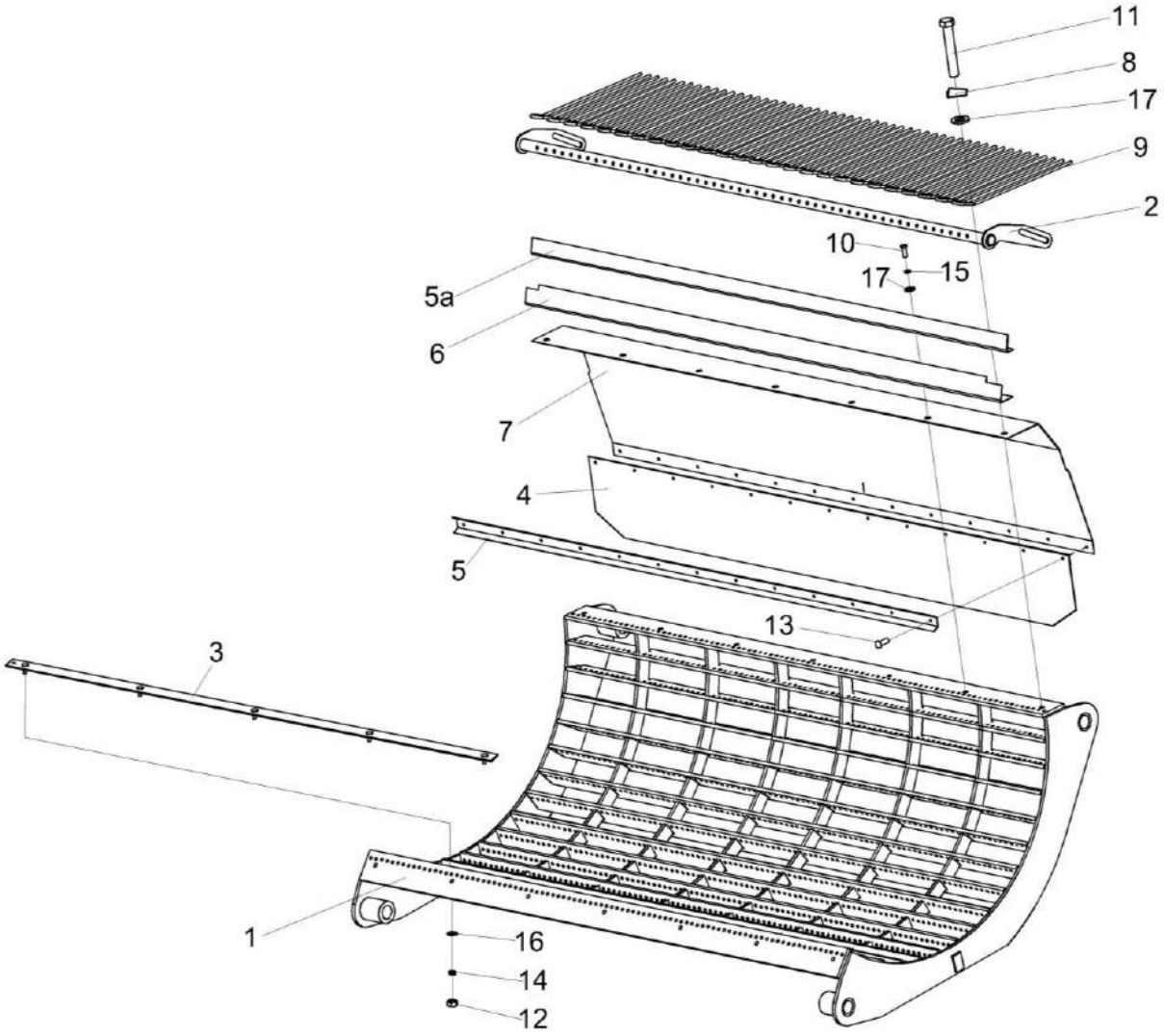

Рисунок 37 – Подбарабанье КЗК-12-0103000-01

№ рис	№ поз	Обозначение	Наименование	Куда входит	
				Обозначение	Кол. на 1 сб. ед.
		ПОДБАРАБАНЬЕ КЗК-12-0103000-01 (рисунок 37)			
37	1-17	КЗК-12-0103000-01	Подбарабанье	КЗК-12-22-2-0102000	1
	1,6,10,15,17	КЗК-12-0103010-01	Подбарабанье	КЗК-12-0103000-01	1
	4,5,7,13	КЗК-10-0103030	Щиток	КЗК-12-0103000-01	1
	2,9	КЗК-10-0103040	Решетка	КЗК-12-0103000-01	1
	1	КЗК-12-0103060	Каркас подбарабанья	КЗК-12-0103010-01	1
		или			
		КЗК-12-0103220-01	Подбарабанье		1
	2	КЗК-10-0103060	Каркас решетки	КЗК-10-0103040	1
	3	КЗК-10-0103070	Планка	КЗК-12-0103000-01	4
	4	КЗК-10-0103001	Фартук	КЗК-10-0103030	1
	5	КЗК-10-0103417	Накладка	КЗК-10-0103030	1
	5а	КЗК-10-0103425	Ограничитель	КЗК-12-0103000-01	1
	6	КЗК-10-0103426	Надставка	КЗК-10-0103010-01	1
	7	КЗК-10-0103421	Щиток	КЗК-10-0103030	1
	8	КЗК 0103505	Шайба стопорная	КЗК-12-0103000-01	2
	9	КЗК 0103607	Палец	КЗК-10-0103040	26
	10		Болт М10-6ех25 – 7796	КЗК-12-0103010-01	5
	11		Болт М10-6ех60 – 7796	КЗК-12-0103000-01	2

№ рис	№ поз	Обозначение	Наименование	Куда входит	
				Обозначение	Кол. на 1 сб. ед.
37	12		Гайка М8-6G – 5915	КЗК-12-0103000-01	20
	13		Заклепка 5х14 – 10299	КЗК-10-0103030	13
	14		Шайба 8Т 65Г – 6402	КЗК-12-0103000-01	20
	15		Шайба 10Т 65Г – 6402	КЗК-12-0103010-01	5
	16		Шайба С 8.01 – 6958	КЗК-12-0103000-01	20
	17		Шайба С.10.01 – 11371	КЗК-12-0103000-01 КЗК-12-0103010-01	2 5

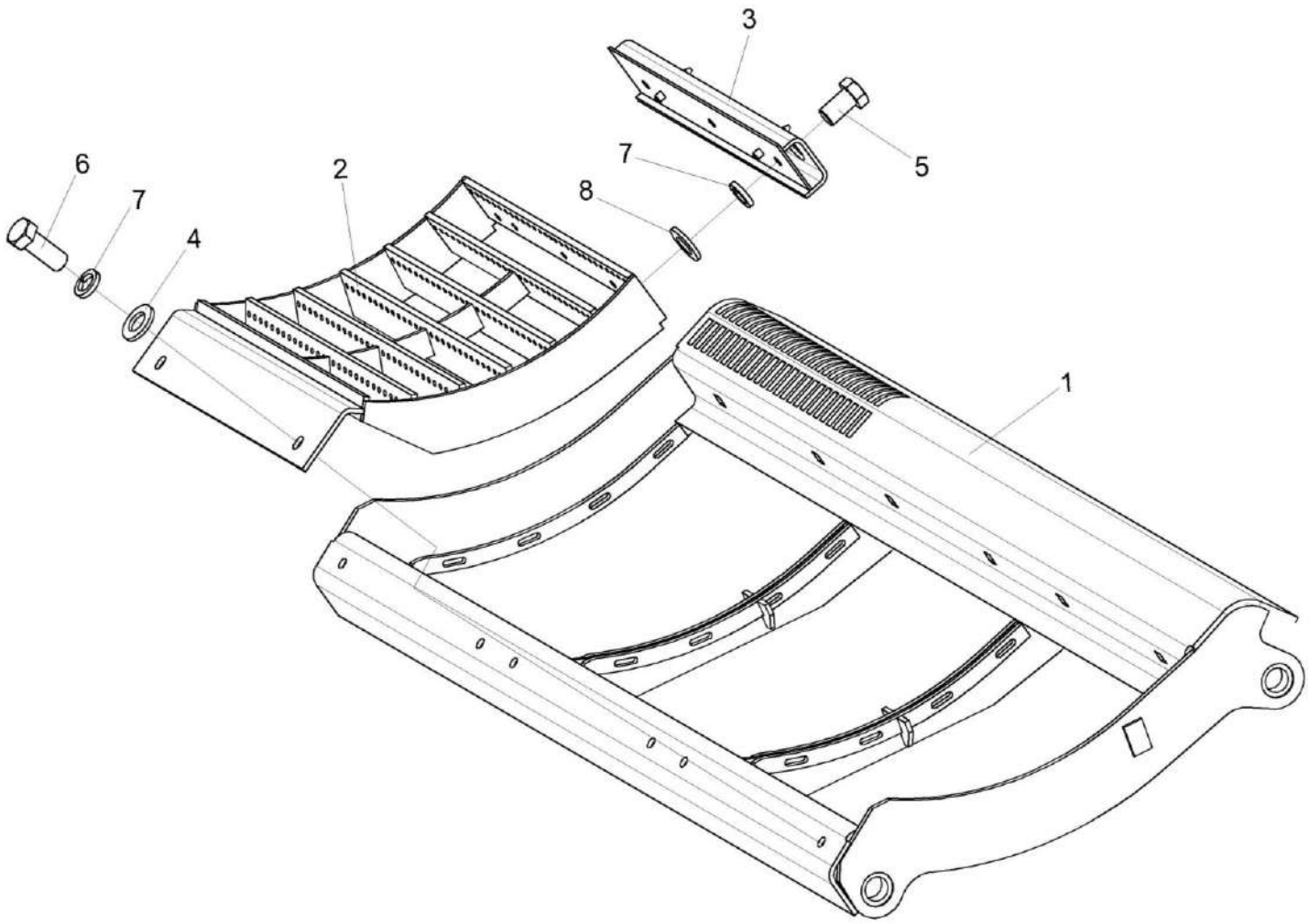

Рисунок 38 – Подбарабанье КЗК-12-0103030-01

№ рис	№ поз	Обозначение	Наименование	Куда входит	
				Обозначение	Кол. на 1 сб. ед.
			ПОДБАРАБАНЬЕ КЗК-12-0103030-01 (рисунок 38)		
38	1-8	КЗК-12-0103030-01	Подбарабанье	КЗК-12-22-2-0102000	1
	2,3,5,7,8	КЗК-12-0103100	Дека	КЗК-12-0103030-01	3
	1	КЗК-12-0103040Б-01	Каркас подбарабанья	КЗК-12-0103030-01	1
	2	КЗК-12-0103110	Каркас	КЗК-12-0103100	1
	3	КЗК-12-0103120А	Проставка	КЗК-12-0103100	1
	4	КЗК 0202682	Шайба	КЗК-12-0103030-01	6
	5		Болт М12-6ех25 – 7796	КЗК-12-0103100	3
	6		Болт М12-6ех35 – 7796	КЗК-12-0103030-01	6
	7		Шайба 12Т 65Г – 6402	КЗК-12-0103030-01 КЗК-12-0103100	6 3
	8		Шайба С.12.01 – 11371	КЗК-12-0103100	3

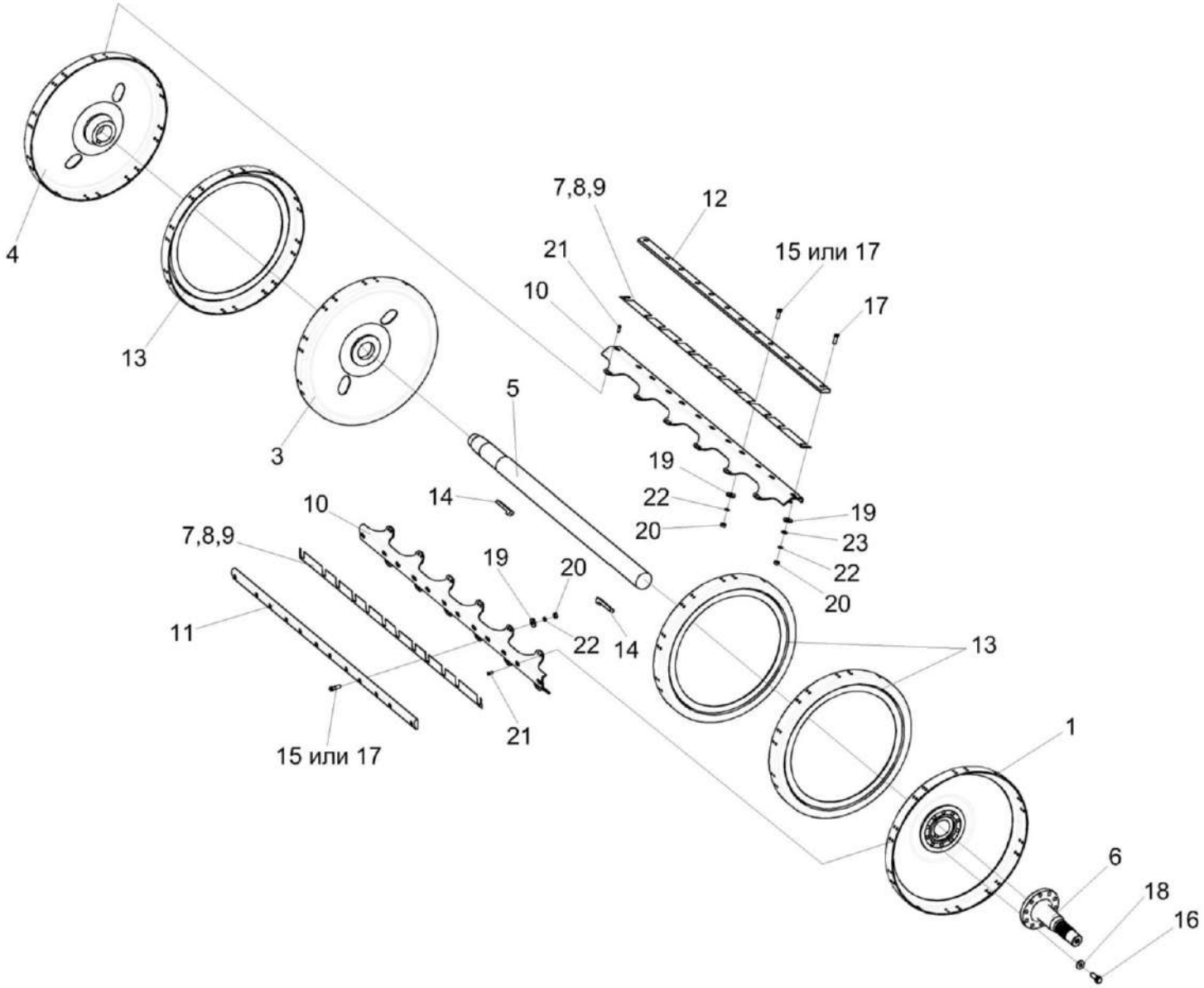

Рисунок 39 – Барабан молотильный КЗК-12-0104100-01

№ рис	№ поз	Обозначение	Наименование	Куда входит	
				Обозначение	Кол. на 1 сб. ед.
		БАРАБАН МОЛОТИЛЬНЫЙ КЗК-12-0104100-01 (рисунок 39)			
39	1-23	КЗК-12-0104100-01	Барабан молотильный	КЗК-12-22-2-0102000	1
	1-5,10, 13,14,21	КЗК-12-0104120	Барабан молотильный	КЗК-12-0104100-01	1
	1	КЗК-12-0104110 или КЗК-12-0104130	Диск	КЗК-12-0104120	1
	3	КЗК 0104050	Диск средний	КЗК-12-0104120	1
	4	КЗК 0104060	Диск крайний	КЗК-12-0104120	1
	5	КЗК-12-0104612	Вал	КЗК-12-0104120	1
	6	КЗК-12-0104615	Цапфа	КЗК-12-0104100-01	1
	7	КЗК-10-0104405	Прокладка	КЗК-12-0104100-01	2 наиб. кол.
	8	КЗК-10-0104405-01	Прокладка	КЗК-12-0104100-01	2 наиб. кол.
	9	КЗК-10-0104405-02	Прокладка	КЗК-12-0104100-01	2 наиб. кол.
	10	КЗК-10-0104411	Подбичник	КЗК-12-0104120	10
	11	КЗК-10-0104502	Бич	КЗК-12-0104100-01	5
	12	КЗК-10-0104502-01	Бич	КЗК-12-0104100-01	5
	13	КЗК 0104407	Диск	КЗК-12-0104120	3

№ рис	№ поз	Обозначение	Наименование	Куда входит	
				Обозначение	Кол. на 1 сб. ед.
39	14	КЗК 0104603	Шпонка	КЗК-12-0104120	2
	15	КЗК 0104608	Болт	КЗК-12-0104100-01	10
	16	КЗК 0202641	Болт	КЗК-12-0104100-01	10
	17	КЗР 0103608А	Болт	КЗК-12-0104100-01	120
	18	КЗР 0202674А	Шайба	КЗК-12-0104100-01	10
	19	КИС 0200409А или УЭС 0107512-01	Шайба или Пластина	КЗК-12-0104100-01	120
	20		Гайка М12х1,25 – 5915	КЗК-12-0104100-01	120
	21		Заклепка 10х22 – 10299	КЗК-12-0104120	240
	22		Шайба 12Т 65Г – 6402	КЗК-12-0104100-01	120
	23		Шайба С.12.01 – 11371	КЗК-12-0104100-01	6 наиб. кол.

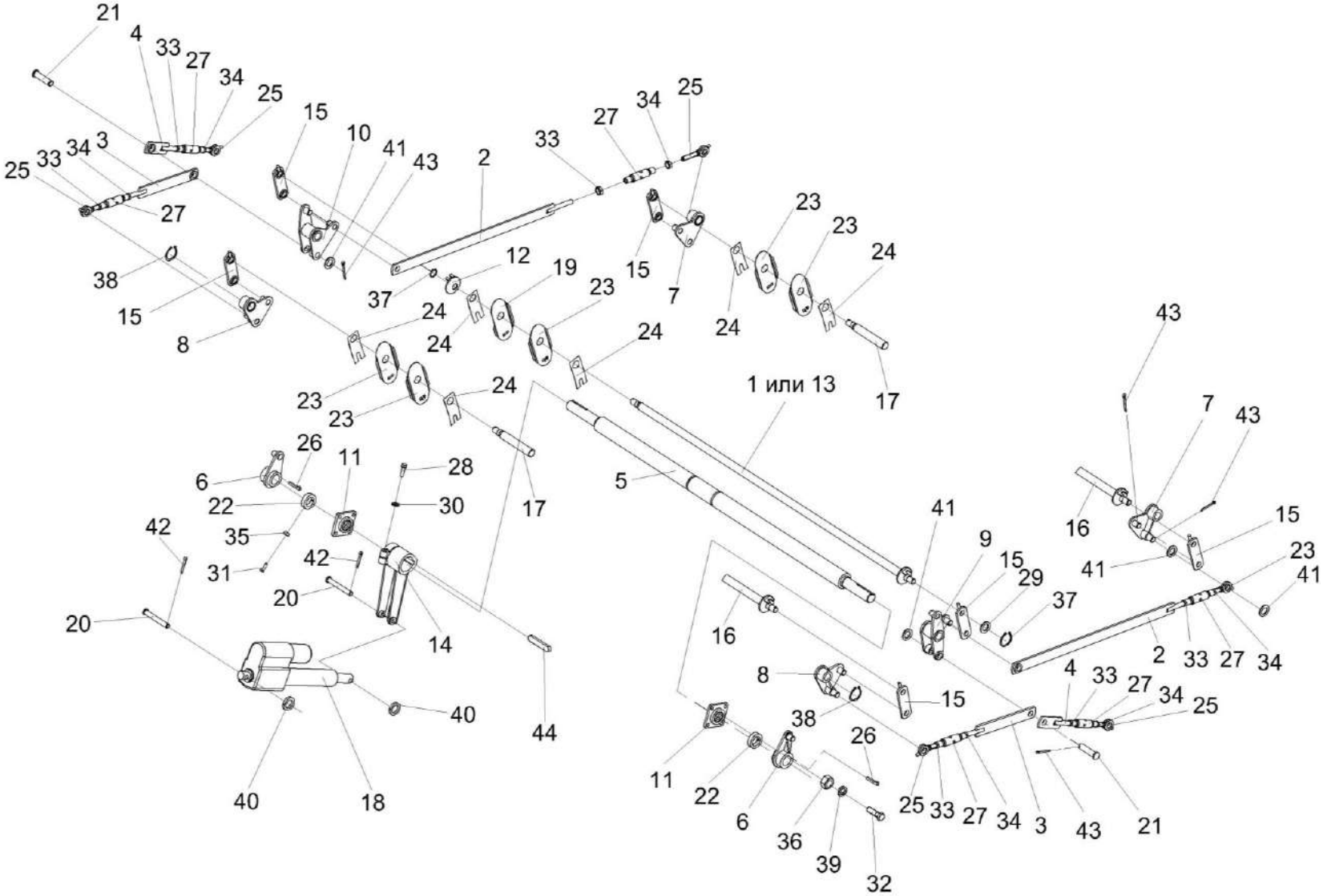

Рисунок 40 – Установка механизма подъема подбарабаний КЗК-12-0115000

№ рис	№ поз	Обозначение	Наименование	Куда входит	
				Обозначение	Кол. на 1 сб. ед.
УСТАНОВКА МЕХАНИЗМА ПОДЪЕМА ПОДБАРАБАНИЙ КЗК-12-0115000 (рисунок 40)					
40	1-44	КЗК-12-0115000	Установка механизма подъема подбарабаний	КЗК-12-22-2-0102000	1
	2,25,27,33,34	КЗК-12-0115040	Стяжка	КЗК-12-0115000	2
	3,25,27,33,34	КЗК-12-0115040-01	Стяжка	КЗК-12-0115000	2
	4,25,27,33,34	КЗК-12-0115040-02	Стяжка	КЗК-12-0115000	2
	1	КЗК-12-0115030	Фиксатор	КЗК-12-0115000	1
	2	КЗК-12-0115050	Тяга	КЗК-12-0115040	1
	3	КЗК-12-0115050-01	Тяга	КЗК-12-0115040-01	1
	4	КЗК-12-0115050-02	Тяга	КЗК-12-0115040-02	1
	5	КЗК-12-0115200	Вал	КЗК-12-0115000	1
	6	КЗК-12-0115070	Рычаг	КЗК-12-0115000	2
	7	КЗК-12-0115080	Рычаг	КЗК-12-0115000	2
	8	КЗК-12-0115080-01	Рычаг	КЗК-12-0115000	2
	9	КЗК-12-0115090А	Рычаг	КЗК-12-0115000	1
	10	КЗК-12-0115090А-01	Рычаг	КЗК-12-0115000	1
	11	КЗК-12-0115120	Опора	КЗК-12-0115000	2
	12	КЗК-12-0115130	Опора	КЗК-12-0115000	1
	13	КЗК-12-0115140	Фиксатор	КЗК-12-0115000	1
	14	КЗК-12-0115160А	Рычаг	КЗК-12-0115000	1

№ рис	№ поз	Обозначение	Наименование	Куда входит	
				Обозначение	Кол. на 1 сб. ед.
40	15	КЗК-12-0115170	Тяга	КЗК-12-0115000	6
	16	КЗК-12-0115180	Фиксатор	КЗК-12-0115000	2
	17	КЗК-12-0115180-01	Фиксатор	КЗК-12-0115000	2
	18	КЗК-10-0701400 или Электромеханизм МК-150М-06	Электромеханизм подбарабанья	КЗК-12-22-0202000	1 1
	19	КЗК-12-0115421	Щиток	КЗК-12-0115000	1
	20	КЗК-12-0115611	Палец	КЗК-12-22-0202000	1
	21	КЗК-12-0115612	Палец	КЗК-12-0115000	2
	22	КЗК-10-0102625	Кольцо установочное	КЗК-12-0115000	2
	23	КЗК 0115409	Щиток	КЗК-12-0115000	5
	24	КЗК 0115411	Прижим	КЗК-12-0115000	6
	25	КЗК-12-0115619	Тяга	КЗК-12-0115040 КЗК-12-0115040-01 КЗК-12-0115040-02	1 1 1
	26	КЗК 0115608	Шпонка	КЗК-12-0115000	2
	27	КЗК 0115802	Втулка	КЗК-12-0115040 КЗК-12-0115040-01 КЗК-12-0115040-02	1 1 1
	28	КЗР 0202608Б	Болт	КЗК-12-0115000	1
	29	ПКК 0100441	Шайба	КЗК-12-0115000	5

№ рис	№ поз	Обозначение	Наименование	Куда входит	
				Обозначение	Кол. на 1 сб. ед.
40	30	УЭС 0100607	Шайба	КЗК-12-0115000	1
	31		Болт М8-6ех25 – 7796	КЗК-12-0115000	4
	32		Болт М12-6ех40 – 7796	КЗК-12-0115000	8
	33		Гайка М16х1,5-6G – 2526	КЗК-12-0115040 КЗК-12-0115040-01 КЗК-12-0115040-02	1 1 1
	34		Гайка М16х1,5-LH-6G – 2526	КЗК-12-0115040 КЗК-12-0115040-01 КЗК-12-0115040-02	1 1 1
	35		Гайка М8-6G – 5915	КЗК-12-0115000	4
	36		Гайка М12-6G – 5915	КЗК-12-0115000	8
	37		Кольцо В25 – 13942	КЗК-12-0115000	1
	38		Кольцо В30 – 13942	КЗК-12-0115000	6
	39		Шайба 12Т 65Г – 6402	КЗК-12-0115000	8
	40		Шайба С.12.01 – 11371	КЗК-12-0115000 КЗК-12-22-0202000	8 6
	41		Шайба С.22.01 – 11371	КЗК-12-0115000	22
	42		Шплинт 4х22 – 397	КЗК-12-22-0202000	2
	43		Шплинт 4х32 – 397	КЗК-12-0115000	22
	44		Шпонка 18х11х100 – 23360	КЗК-12-0115000	1

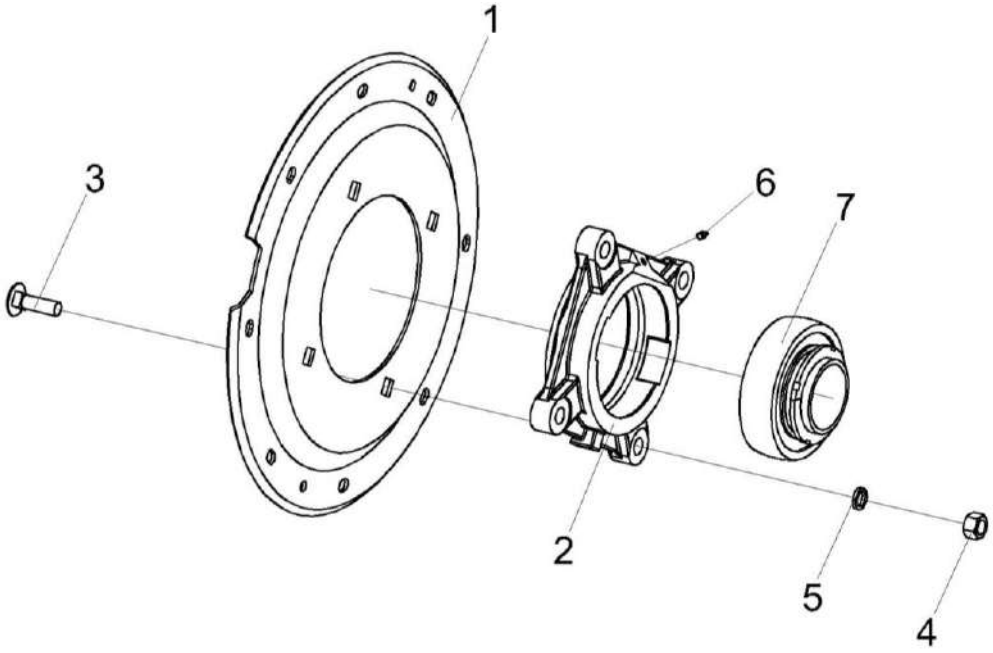

Рисунок 41 – Фланец КЗК-10-0102070

№ рис	№ поз	Обозначение	Наименование	Куда входит	
				Обозначение	Кол. на 1 сб. ед.
			ФЛАНЕЦ КЗК-10-0102070 (рисунок 41)		
41	1-7	КЗК-10-0102070	Фланец	КЗК-12-22-2-0102000	1
	1,3-5,7	КЗК 0102350-01 или КЗК-12-0102840-01	Опора	КЗК-10-0102070	1
	1	КЗК-10-0102425	Фланец	КЗК-10-0102070	1
	2	КЗК-12-0102105	Корпус подшипника	КЗК 0102350-01 КЗК-12-0102840-01	1 1
	3		Болт М16-6ех50 – 7802	КЗК-10-0102070	4
	4		Гайка М16-6G – 5915	КЗК-10-0102070	4
	5		Шайба 16 65Г – 6402	КЗК-10-0102070	4
	6	КЗК-10-0102601	Штуцер	КЗК 0102350-01 КЗК-12-0102840-01	1 1
	7		Подшипник 680314ЕНК7С17 или Подшипник UH 217/70 2S.T	КЗК 0102350-01	1
	7		Подшипник GNE70-KRR-B	КЗК-12-0102840-01	1

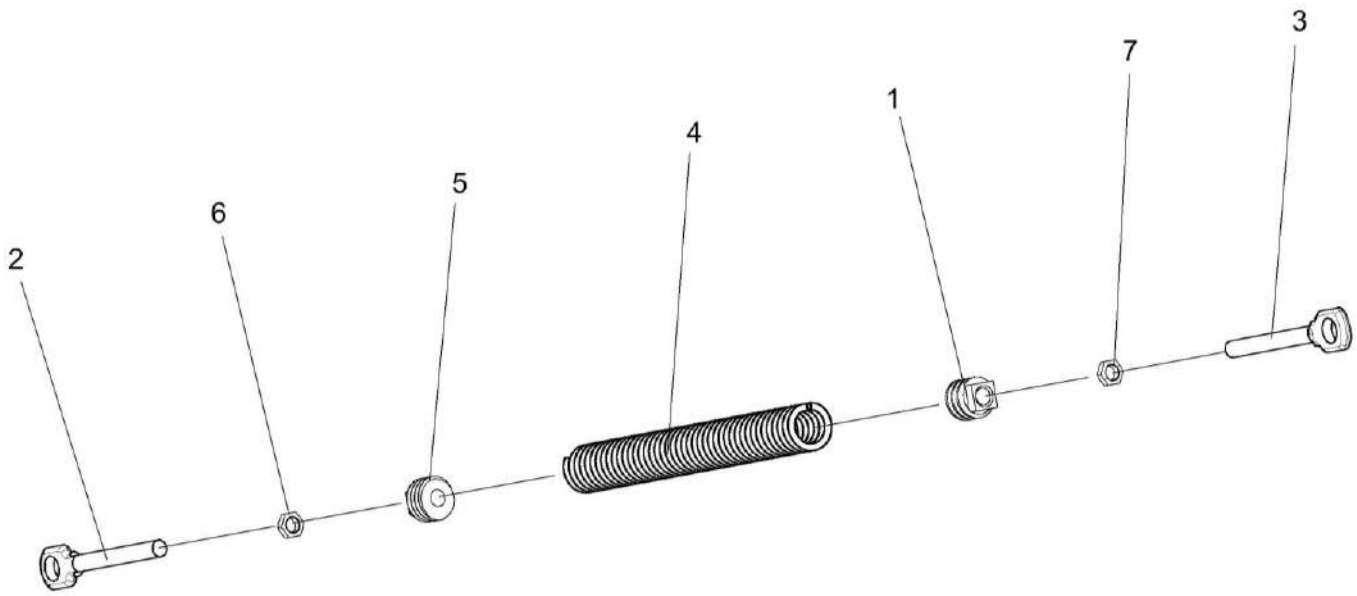

Рисунок 42 – Пружина КЗР 0202780А-01

№ рис	№ поз	Обозначение	Наименование	Куда входит	
				Обозначение	Кол. на 1 сб. ед.
			ПРУЖИНА КЗР 0202780А-01 (рисунок 42)		
42	1-7	КЗР 0202780А-01	Пружина	КЗК-12-22-2-0102000	1
	1	КЗР 0202102	Пробка	КЗР 0202780А-01	1
	2	КЗР 0202622Б	Зацеп	КЗР 0202780А-01	1
	3	КЗР 0202673-01	Зацеп	КЗР 0202780А-01	1
	4	КЗР 0222603А или КЗР 0222603А-02	Пружина	КЗР 0202780А-01	1
	5	КСН 0100107	Пробка	КЗР 0202780А-01	1
	6		Гайка М12-6G – 2526	КЗР 0202780А-01	1
	7		Гайка М12-LH-6G – 2526	КЗР 0202780А-01	1

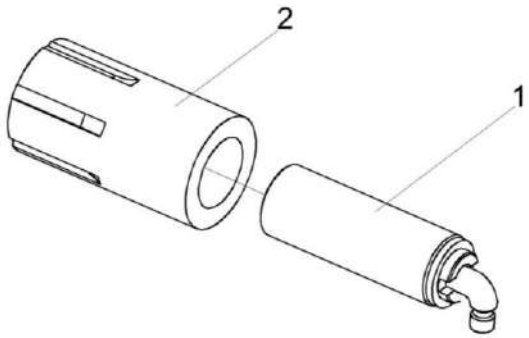

Рисунок 43 – Гидроцилиндр КЗК-10-3-0602500

№ рис	№ поз	Обозначение	Наименование	Куда входит	
				Обозначение	Кол. на 1 сб. ед.
ГИДРОЦИЛИНДР КЗК-10-3-0602500 (рисунок 43)					
43	1-2	КЗК-10-3-0602500	Гидроцилиндр	КЗК-12-22-2-0102000	1
	1	ГДЗ_4103-03000-00104	Устройство для подвода масла 1799 871.1	КЗК-10-3-0602500	1
	2	ГДЗ_4101-03000-00801	Гидроцилиндр РСМ-10.09.01.010В-М22	КЗК-10-3-0602500	1

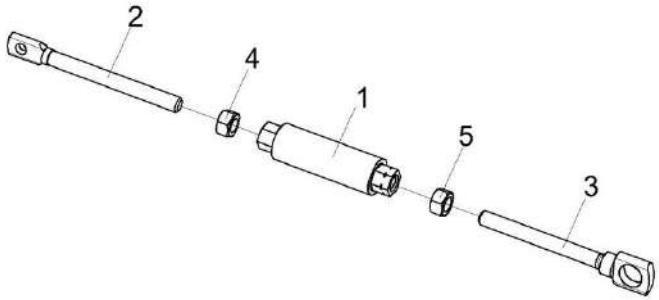

Рисунок 44 – Стяжка КЗК 0202990А

№ рис	№ поз	Обозначение	Наименование	Куда входит	
				Обозначение	Кол. на 1 сб. ед.
			СТЯЖКА КЗК 0202990А (рисунок 44)		
44	1-5	КЗК 0202990А	Стяжка	КЗК-12-22-0202000	1
	1	КЗР 0202370А	Муфта	КЗК 0202990А	1
	2	КЗР 0202622Б	Зацеп	КЗК 0202990А	1
	3	КЗР 0202673-01	Зацеп	КЗК 0202990А	1
	4		Гайка М12-6G – 5915	КЗК 0202990А	1
	5		Гайка М12-LH-6G – 5915	КЗК 0202990А	1

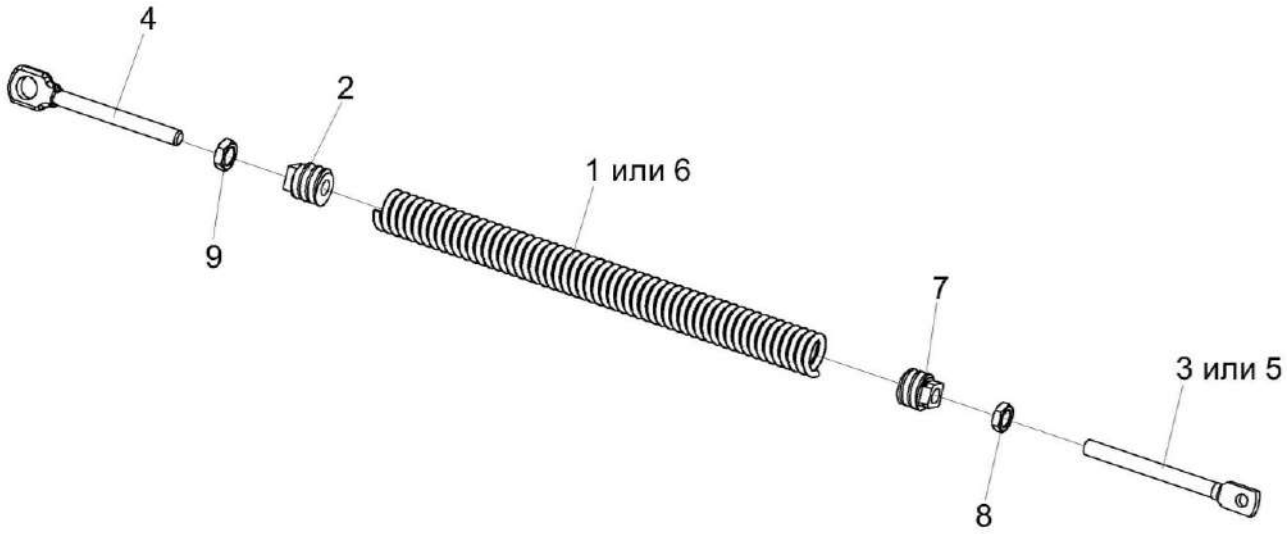

Рисунок 45 – Пружина КЗК-10-0202840 и КЗК-10-0202850

№ рис	№ поз	Обозначение	Наименование	Куда входит	
				Обозначение	Кол. на 1 сб. ед.
		ПРУЖИНА КЗК-10-0202840 и КЗК-10-0202850 (рисунок 45)			
45	2,4-9	КЗК-10-0202840	Пружина	КЗК-12-22-0202000	1
	1-4,7-9	КЗК-10-0202850	Пружина	КЗК-12-22-0202000	1
	1	КЗК-10-0202699 или КЗК-10-0202699-01	Пружина	КЗК-10-0202850	1
	2	КЗР 0202102	Пробка	КЗК-10-0202840 КЗК-10-0202850	1 1
	3	КЗР 0202673	Зацеп	КЗК-10-0202850	1
	4	КЗР 0202673-01	Зацеп	КЗК-10-0202840 КЗК-10-0202850	1 1
	5	КЗР 0202683-02	Зацеп	КЗК-10-0202840	1
	6	КЗР 0222603А или КЗР 0222603А-02	Пружина	КЗК-10-0202840	1
	7	КСН 0100107-03	Пробка	КЗК-10-0202840 КЗК-10-0202850	1 1
	8		Гайка М12-6G – 2526	КЗК-10-0202840 КЗК-10-0202850	1 1
	9		Гайка М12-LH-6G – 2526	КЗК-10-0202840 КЗК-10-0202850	1 1

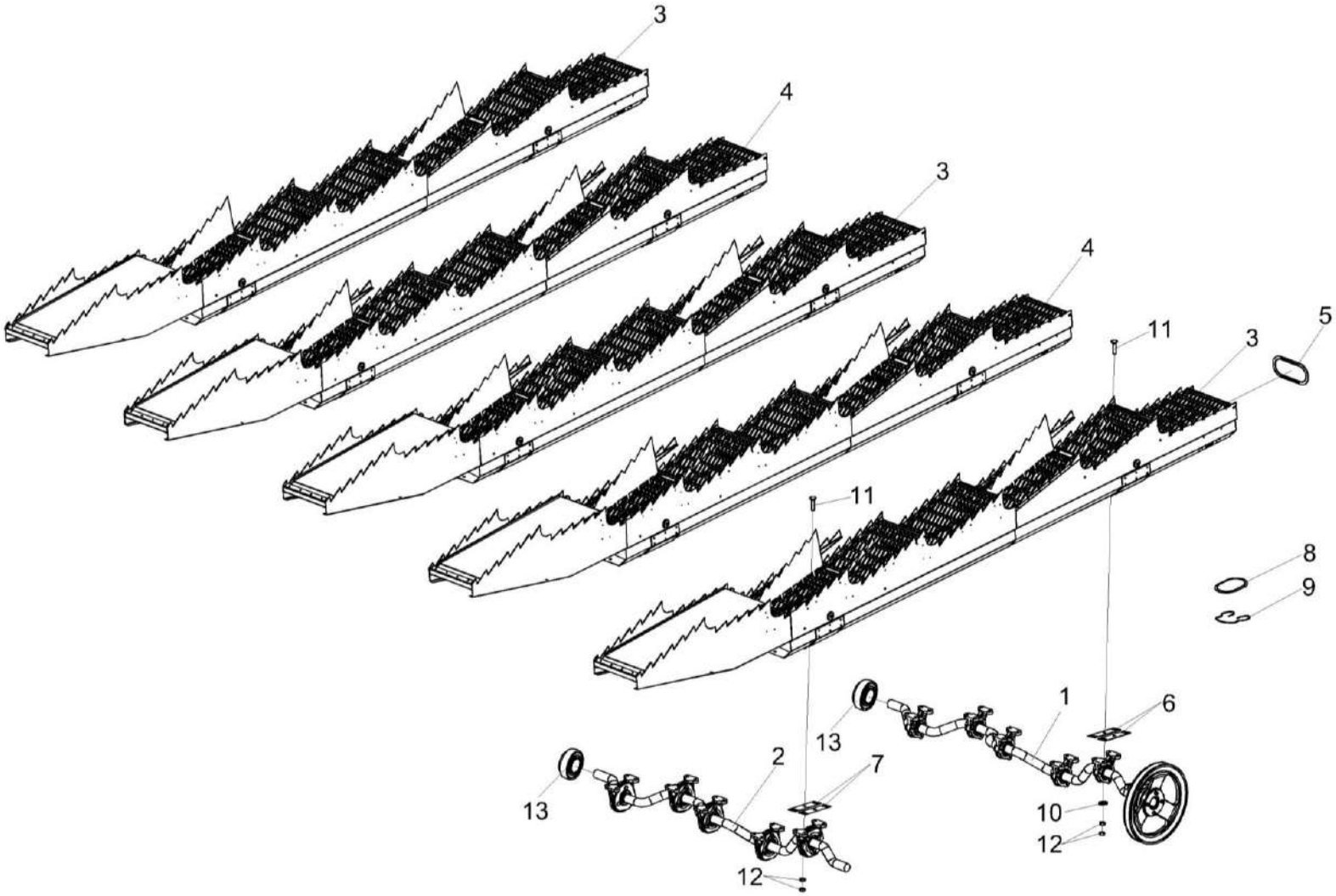

Рисунок 46 – Соломотряс КЗК-12-0212040-01

№ рис	№ поз	Обозначение	Наименование	Куда входит	
				Обозначение	Кол. на 1 сб. ед.
			СОЛОМОТРЯС КЗК-12-0212040-01 (рисунок 46)		
46	1-13	КЗК-12-0212040-01	Соломотряс	КЗК-12-22-0202000	1
	1	КЗК-12-0212050 или КЗК-12-0212070 или КЗК-12-0212100	Вал коленчатый ведущий	КЗК-12-0212040-01	1
	2	КЗК-12-0212080	Вал коленчатый ведомый	КЗК-12-0212040-01	1
	3	РСМ 10.01.38.260А-01	Клавиша	КЗК-12-0212040-01	3
	4	РСМ 10.01.38.260А	Клавиша	КЗК-12-0212040-01	2
	5	КЗК-10-0212004	Заглушка	КЗК-12-0212040-01	5
	6	КЗК 0212402	Прокладка	КЗК-12-0212040-01	20 наиб. кол.
	7	КЗК 0212402-01	Прокладка	КЗК-12-0212040-01	20 наиб. кол.
	8	КЗК 0212405	Крышка	КЗК-12-0212040-01	5
	9	КЗК 0212602	Пружина	КЗК-12-0212040-01	5
	10	КИЛ 0116445	Шайба	КЗК-12-0212040-01	20
	11		Болт М8-6ех35 – 7802	КЗК-12-0212040-01	40
	12		Гайка М8-6G – 5915	КЗК-12-0212040-01	80
	13		Подшипник 1680208ЕК10Т2С17 или Подшипник UH 0209/40 2S.H.T	КЗК-12-22-0202000	5

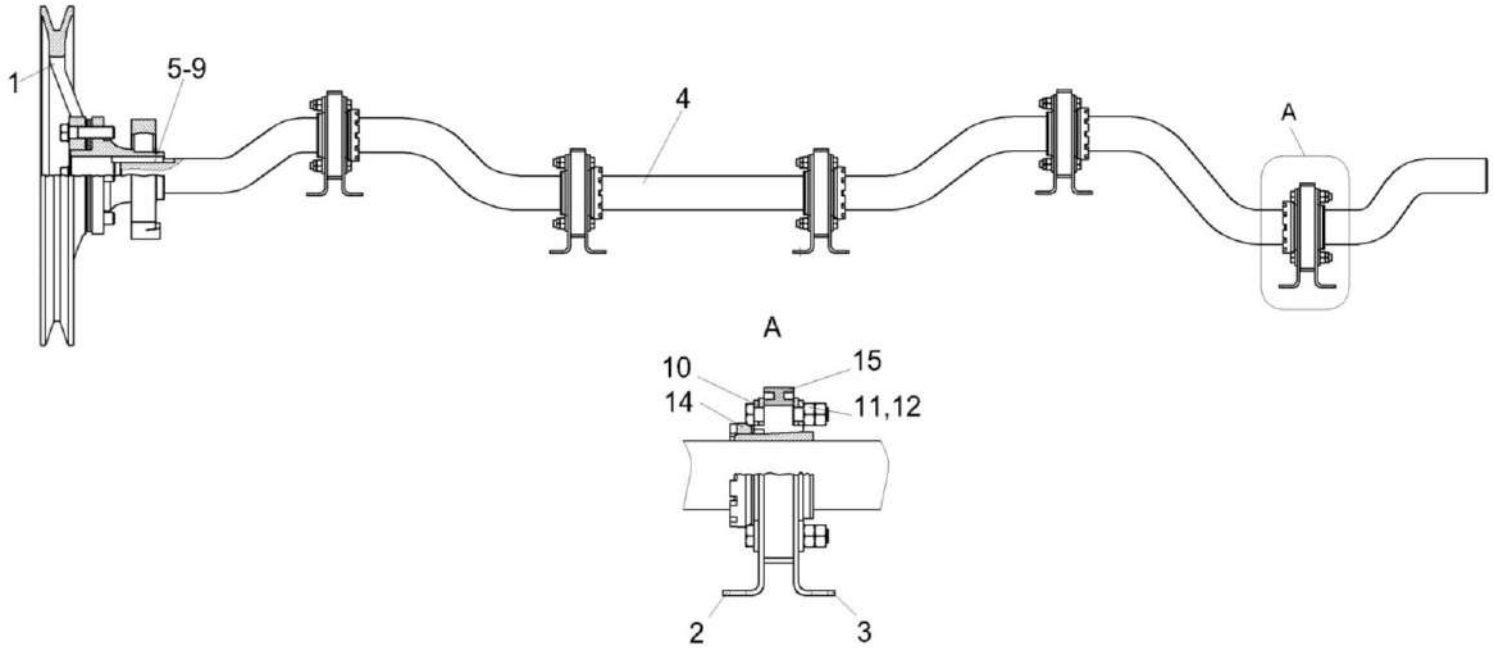

Рисунок 47 – Вал коленчатый ведущий КЗК-12-0212050

№ рис	№ поз	Обозначение	Наименование	Куда входит	
				Обозначение	Кол. на 1 сб. ед.
		ВАЛ КОЛЕНЧАТЫЙ ВЕДУЩИЙ КЗК-12-0212050 (рисунок 47)			
47	1-15	КЗК-12-0212050	Вал коленчатый ведущий	КЗК-12-0212040-01	1
	1	КЗК-10-0212060	Шкив	КЗК-12-0212050	1
	2	КЗК-12-0212411	Фланец подшипника	КЗК-12-0212050	5
	3	КЗК-12-0212411-01	Фланец подшипника	КЗК-12-0212050	5
	4	КЗК-12-0212601 или Вал коленчатый ведущий РСМ-10Б.01.38.607А	Вал ведущий	КЗК-12-0212050	1
	5	КЗК 0212604	Шпонка клиновая	КЗК-12-0212050	1
	6	КЗК 0212604-01	Шпонка клиновая	КЗК-12-0212050	1
	7	КЗК 0212604-02	Шпонка клиновая	КЗК-12-0212050	1
	8	КЗК 0212604-03	Шпонка клиновая	КЗК-12-0212050	1
	9	КЗК 0212604-04	Шпонка клиновая	КЗК-12-0212050	1
	10	КИЛ 0116445	Шайба	КЗК-12-0212050	40
	11		Болт М8-6ех45 – 7796	КЗК-12-0212050	20
	12		Гайка М8-6G – 5915	КЗК-12-0212050	40
	14		Втулка F-234795.02-0100.HUESH	КЗК-12-0212050	5
	15		Подшипник F-234795.02-0030	КЗК-12-0212050	5

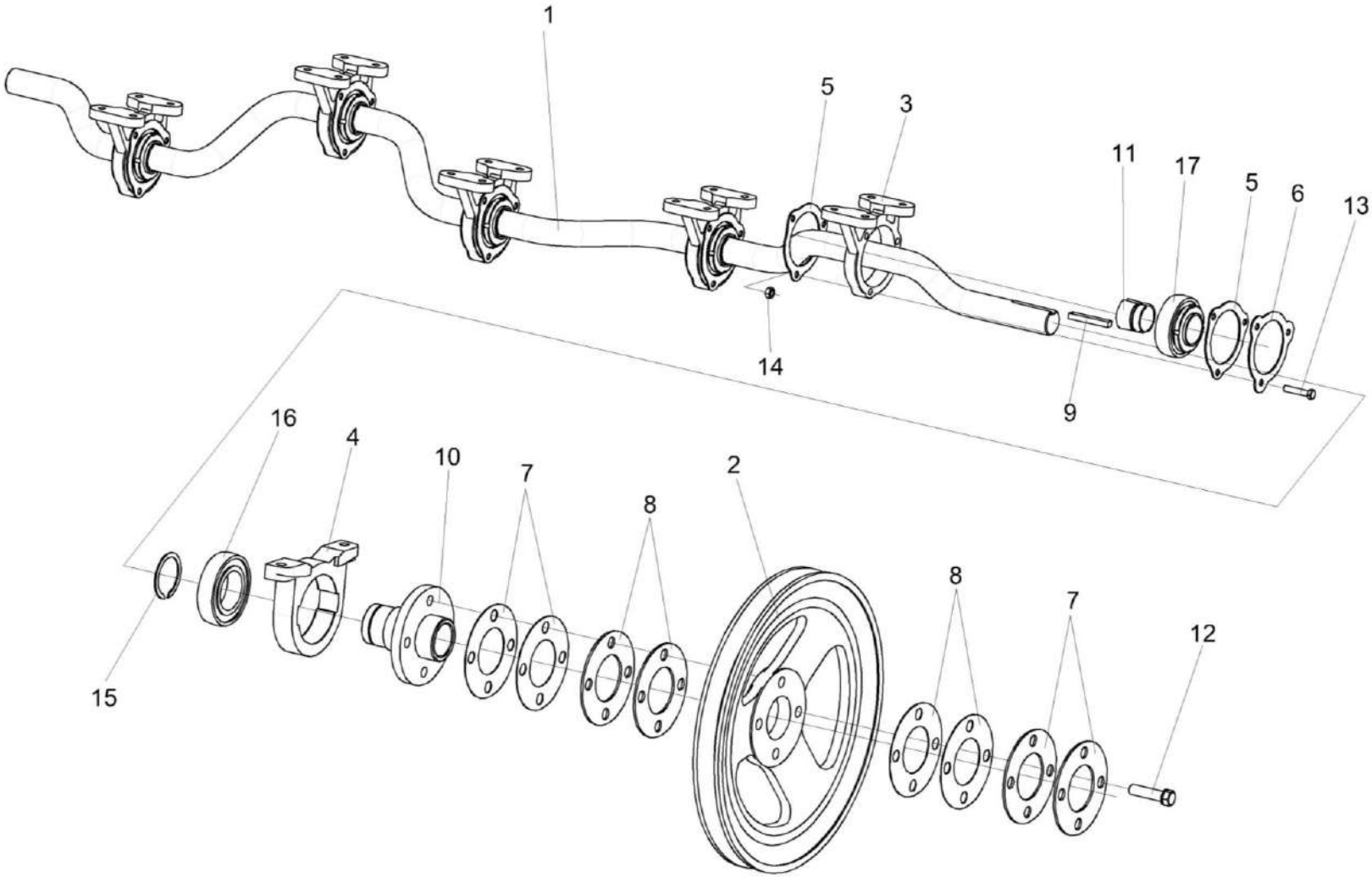

Рисунок 48 – Вал коленчатый ведущий КЗК-12-0212070

№ рис	№ поз	Обозначение	Наименование	Куда входит	
				Обозначение	Кол. на 1 сб. ед.
		ВАЛ КОЛЕНЧАТЫЙ ВЕДУЩИЙ КЗК-12-0212070 (рисунок 48)			
48	1-17	КЗК-12-0212070	Вал коленчатый ведущий	КЗК-12-0212040-01	1
	2,4,7,8, 10,12,15,16	КЗК-10-0212060	Шкив	КЗК-12-0212070	1
	11,17	КЗК-10-0212110 или КЗК-12-0212110	Подшипник	КЗК-12-0212070	5
	1	КЗК-12-0212601 или Вал коленчатый ведущий РСМ 10Б.01.38.607А	Вал ведущий	КЗК-12-0212070	1
	2	КЗК 0212102В	Шкив	КЗК-10-0212060	1
	3	КЗК 0212205 или 54-20121	Корпус подшипника	КЗК-12-0212070	5
	4	КЗК 0212204	Корпус	КЗК-10-0212060	1
	5	КЗК 0212401	Фланец	КЗК-12-0212070	10
	6	КЗК 0212404	Шайба стопорная	КЗК-12-0212070	10
	7	КЗК 0212406	Прокладка	КЗК-10-0212060	4 наиб. кол.
	8	КЗК 0212407	Прокладка	КЗК-10-0212060	6 наиб. кол.
	9	КЗК 0212604 или КЗК 0212604-01 или КЗК 0212604-02 или КЗК 0212604-03 или КЗК 0212604-04	Шпонка клиновая	КЗК-12-0212070	1 подбор

№ рис	№ поз	Обозначение	Наименование	Куда входит	
				Обозначение	Кол. на 1 сб. ед.
48	10	КЗК-10-0212603	Ступица	КЗК-10-0212060	1
	11	КЗК-10-0212609	Втулка закрепительная	КЗК-10-0212110	1
	11	КЗК-12-0212609	Втулка закрепительная	КЗК-12-0212110	1
	12	УЭС 0100603А-05	Болт	КЗК-10-0212060	4
	13		Болт М8-6ех40 – 7796	КЗК-12-0212070	15
	14		Гайка М8-6G – 5915	КЗК-12-0212070	15
	15		Кольцо В55 – 13940	КЗК-10-0212060	1
	16		Подшипник 1580211ЕНК10Т2С17 или Подшипник US 211 2S.T.C23	КЗК-10-0212060	1
	17		Подшипник 380708ЕК10Т2С17	КЗК-10-0212110	1
	17		Подшипник UH209/40-2S.SH или Подшипник UH 209/40 2T.SH	КЗК-12-0212110	1

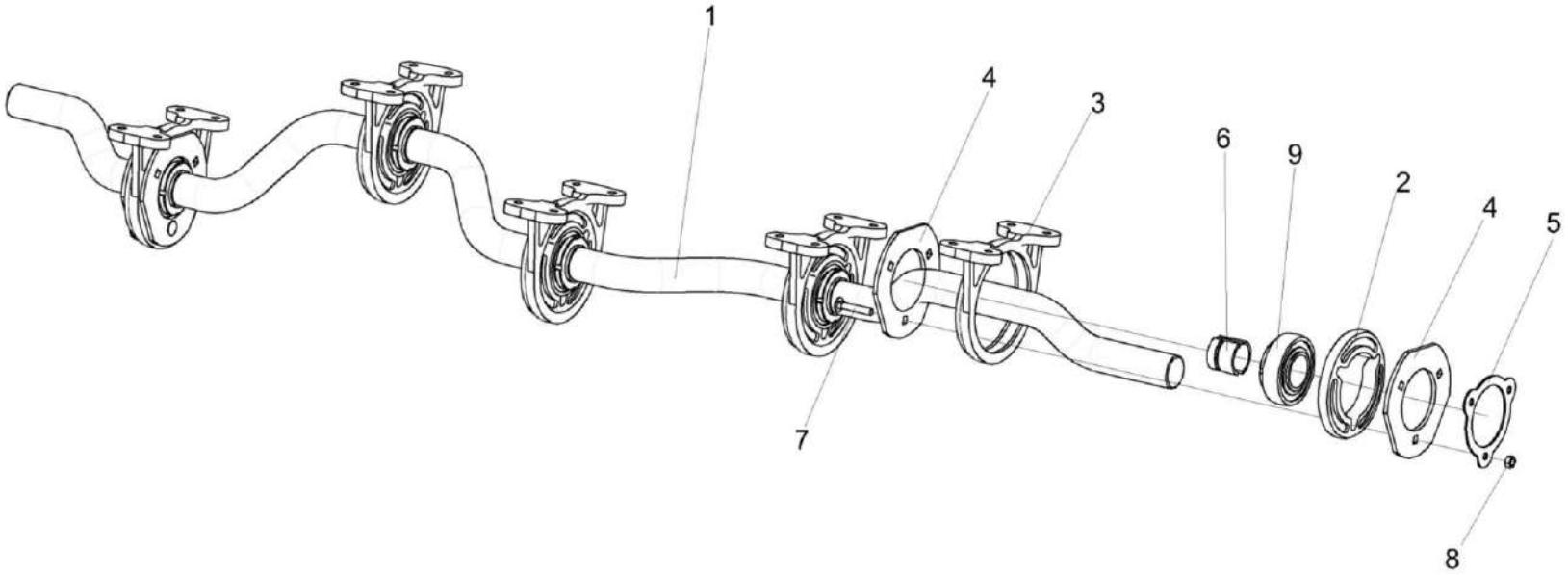

Рисунок 49 – Вал коленчатый ведомый КЗК-12-0212080

№ рис	№ поз	Обозначение	Наименование	Куда входит	
				Обозначение	Кол. на 1 сб. ед.
		ВАЛ КОЛЕЧАТЫЙ ВЕДОМЫЙ КЗК-12-0212080 (рисунок 49)			
49	1-9	КЗК-12-0212080	Вал коленчатый ведомый	КЗК-12-0212040-01	1
	6,9 6,9	КЗК-10-0212110 или КЗК-12-0212110	Подшипник	КЗК-12-0212080	5
	1	КЗК-12-0212602 или Вал коленчатый ведущий РСМ-10Б.01.38.607А	Вал ведомый	КЗК-12-0212080	1
	2	КЗК 0212001 или 54-00558	Амортизатор	КЗК-12-0212080	5
	3	КЗК 0212203А или 54-20002А	Корпус подшипника	КЗК-12-0212080	5
	4	КЗК 0212403А	Фланец	КЗК-12-0212080	10
	5	КЗК 0212404	Шайба стопорная	КЗК-12-0212080	5
	6	КЗК-10-0212609	Втулка закрепительная	КЗК-10-0212110	1
	6	КЗК-12-0212609	Втулка закрепительная	КЗК-12-0212110	1
	7	КЗК 0212605	Болт	КЗК-12-0212080	15
	8		Гайка М8-6G – 5915	КЗК-12-0212080	15
	9		Подшипник 380708ЕК10Т2 С17	КЗК-10-0212110	1
	9		Подшипник UH209/40-2S.SH или Подшипник UH 209/40 2T.SH	КЗК-12-0212110	1

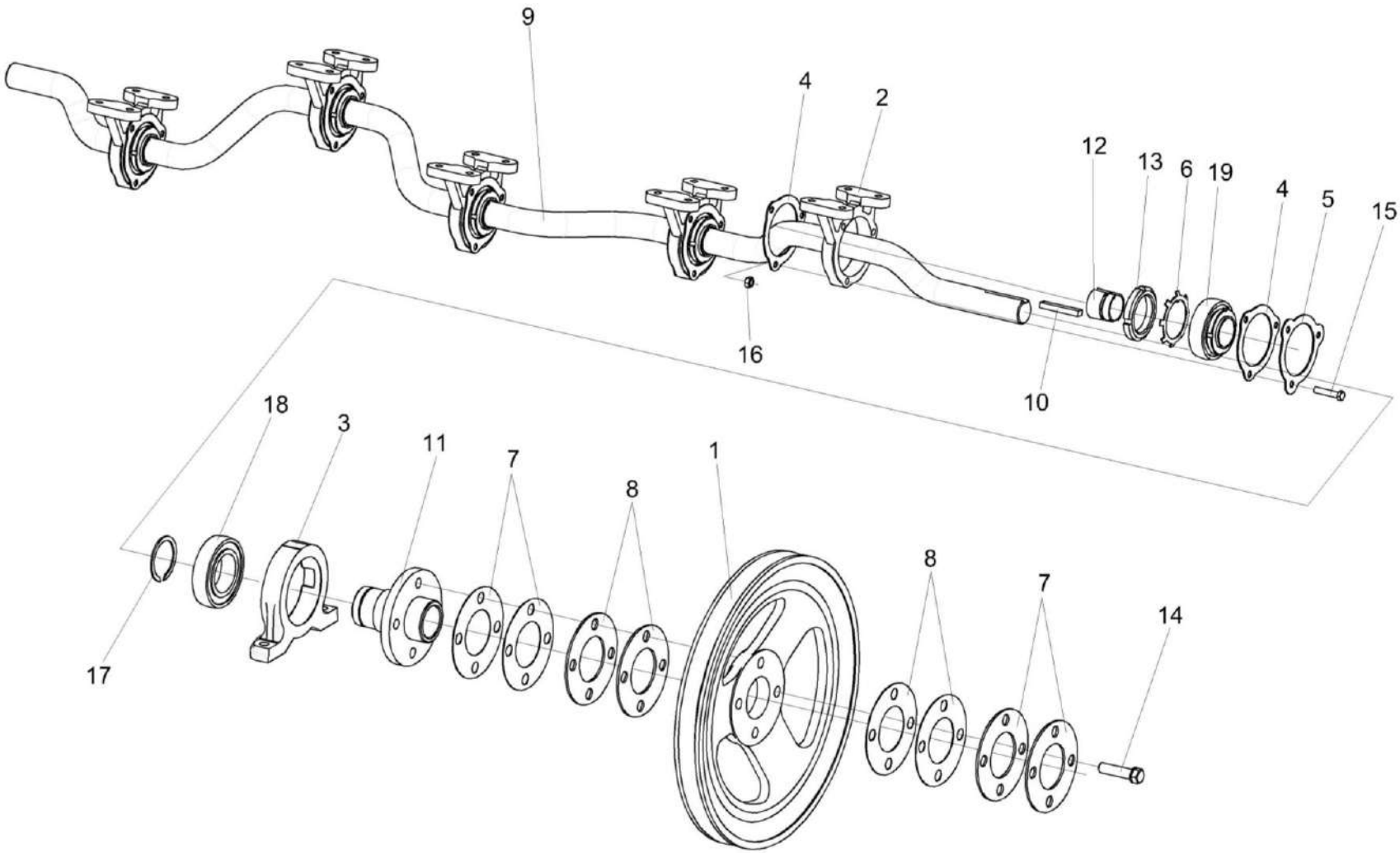

Рисунок 50 – Вал коленчатый ведущий КЗК-12-0212100

№ рис	№ поз	Обозначение	Наименование	Куда входит	
				Обозначение	Кол. на 1 сб. ед.
		ВАЛ КОЛЕНЧАТЫЙ ВЕДУЩИЙ КЗК-12-0212100 (рисунок 50)			
50	1-19	КЗК-12-0212100	Вал коленчатый ведущий	КЗК-12-0212040-01	1
	1,3,7,9,11, 14,17,18	КЗК-10-0212060	Шкив	КЗК-12-0212100	1
	1	КЗК 0212102В	Шкив	КЗК-10-0212060	1
	2	КЗК-12-0212205	Корпус подшипника	КЗК-12-0212100	5
	3	КЗК 0212204	Корпус	КЗК-10-0212060	1
	4	КЗК-12-0212401	Фланец	КЗК-12-0212100	10
	5	КЗК-12-0212404	Шайба стопорная	КЗК-12-0212100	10
	6	КЗК-12-0212414А	Шайба	КЗК-12-0212100	5
	7	КЗК 0212406	Прокладка	КЗК-10-0212060	4 наиб. кол.
	8	КЗК 0212407	Прокладка	КЗК-10-0212060	6 наиб. кол.
	9	КЗК-12-0212601	Вал ведущий	КЗК-12-0212100	1
	10	КЗК 0212604 или КЗК 0212604-01 или КЗК 0212604-02 или КЗК 0212604-03 или КЗК 0212604-04	Шпонка клиновая	КЗК-12-0212100	1 подбор
	11	КЗК-10-0212603	Ступица	КЗК-10-0212060	1

№ рис	№ поз	Обозначение	Наименование	Куда входит	
				Обозначение	Кол. на 1 сб. ед.
50	12	КЗК-12-0212603	Втулка разрезная	КЗК-12-0212100	5
	13	КЗК-12-0212606	Гайка	КЗК-12-0212100	5
	14	УЭС 0100603А-05	Болт	КЗК-10-0212060	4
	15		Болт М8-6ех40 – 7796	КЗК-12-0212100	15
	16		Гайка М8-6G – 5915	КЗК-12-0212100	15
	17		Кольцо В55 – 13940	КЗК-10-0212060	1
	18		Подшипник 1580211ЕНК10Т2С17 или Подшипник US 211 2S.T.C23	КЗК-10-0212060	1
	19		Подшипник 6211.KEEC3	КЗК-12-0212100	5

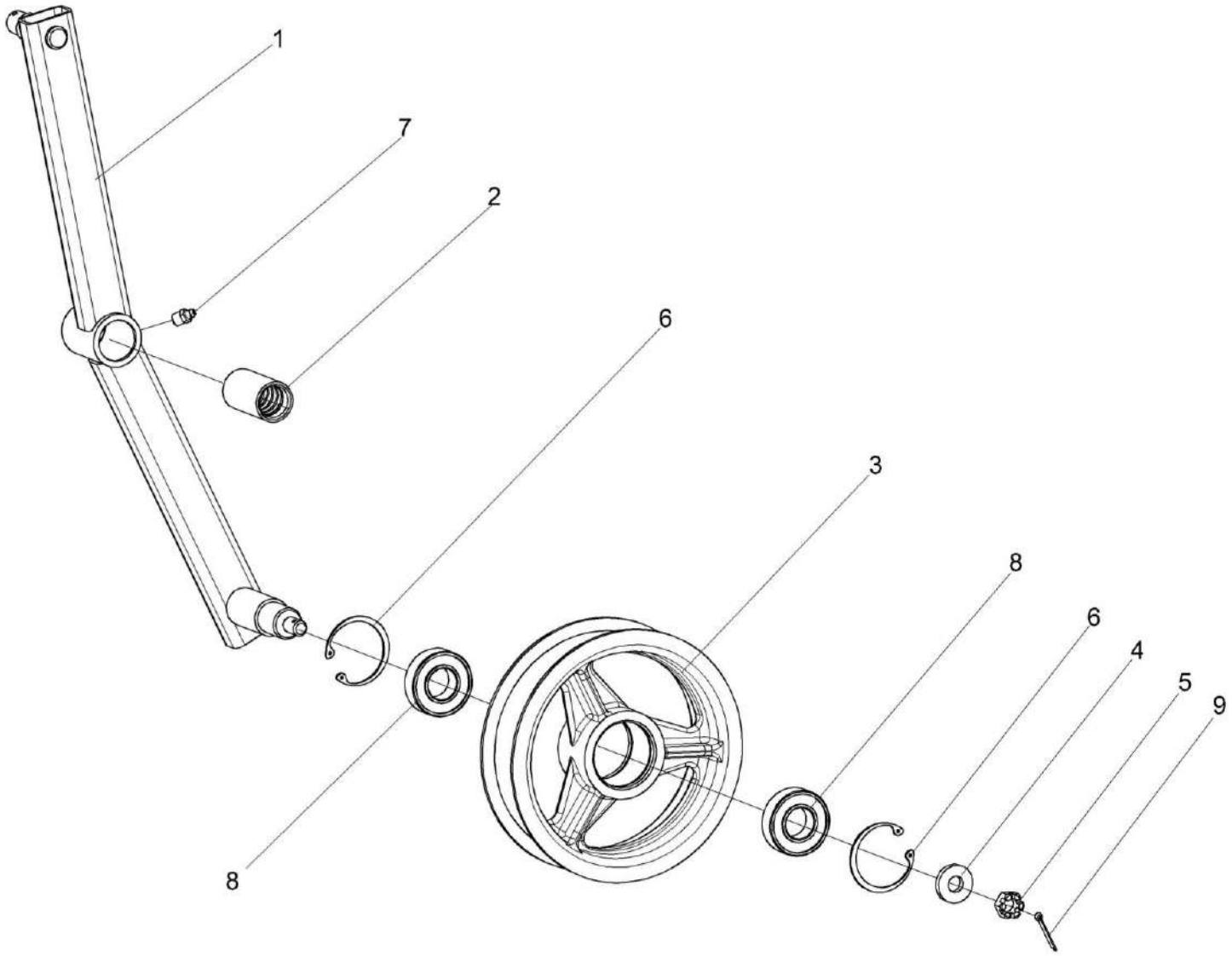

Рисунок 51 – Рычаг КЗК 0202400В

№ рис	№ поз	Обозначение	Наименование	Куда входит	
				Обозначение	Кол. на 1 сб. ед.
			РЫЧАГ КЗК 0202400В (рисунок 51)		
51	1-9	КЗК 0202400В	Рычаг	КЗК-12-22-0202000	1
	1,2	КЗК 0202730	Рычаг	КЗК 0202400В	1
	1	КЗК 0202740	Рычаг	КЗК 0202730	1
	2	КЗК 0202119А	Втулка	КЗК 0202730	1
	3	КПР 6106101-02	Ролик	КЗК 0202400В	1
	4	ПКК 0100411А	Шайба	КЗК 0202400В	1
	5		Гайка М12-6G – 5919	КЗК 0202400В	1
	6		Кольцо В52 – 13943	КЗК 0202400В	2
	7		Масленка 1.2 – 19853	КЗК 0202400В	1
	8		Подшипник 180205 – 8882	КЗК 0202400В	2
	9		Шплинт 3,2х25 – 397	КЗК 0202400В	1

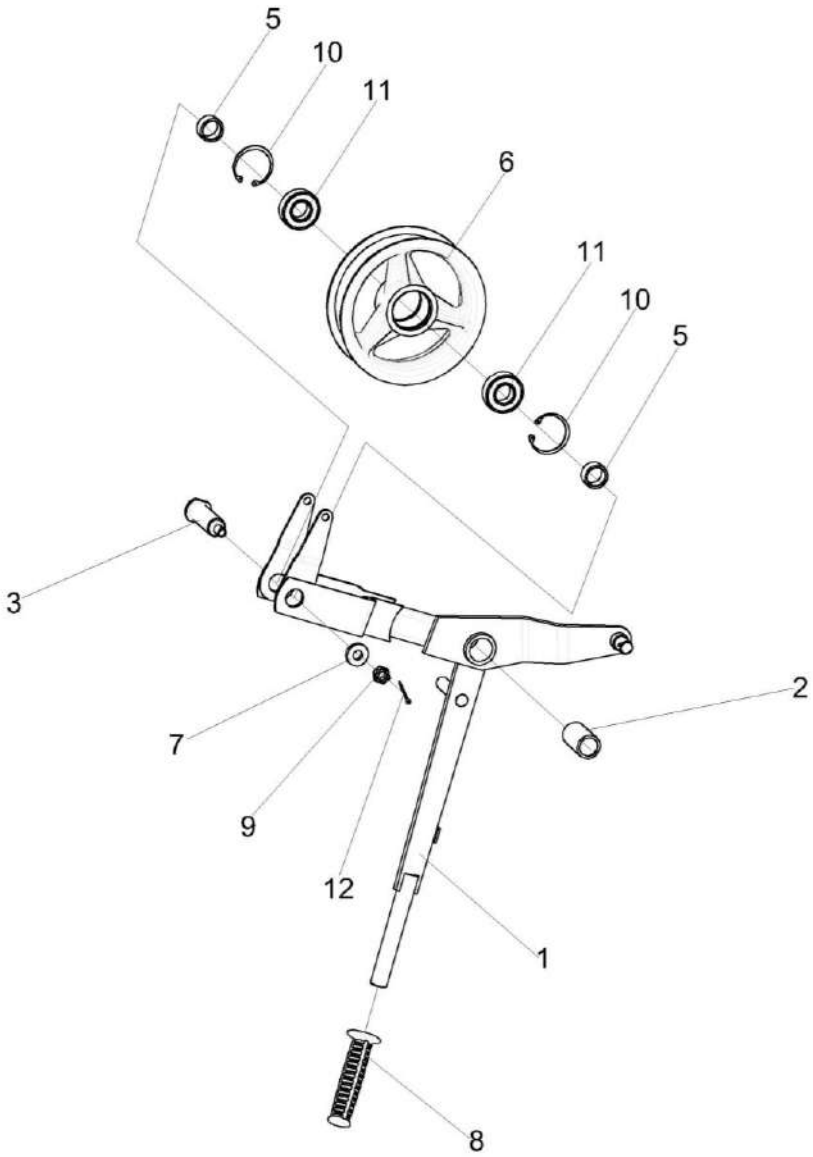

Рисунок 52 – Рычаг КЗК 0202410В

№ рис	№ поз	Обозначение	Наименование	Куда входит	
				Обозначение	Кол. на 1 сб. ед.
			РЫЧАГ КЗК 0202410В (рисунок 52)		
52	1-12	КЗК 0202410В	Рычаг	КЗК-12-22-0202000	1
	1,2	КЗК-400-0202940	Рычаг	КЗК 0202410В	1
	1	КЗК-400-0202950	Рычаг	КЗК-400-0202940	1
	2	КЗК 0202127	Втулка	КЗК-400-0202940	1
	3	КЗК-400-0202645	Ось	КЗК 0202410В	1
	5	КЗК 0202838 или КЗК 0202838-01 или КЗК 0202838-02 или КЗК 0202838-03	Втулка	КЗК 0202410В	2 подбор
	6	КПР 6106101-02	Ролик	КЗК 0202410В	1
	7	ПКК 0100411А	Шайба	КЗК 0202410В	1
	8		Рукоятка руля левая 3.115-34120	КЗК 0202410В	1
	9		Гайка М12-6G – 5919	КЗК 0202410В	1
	10		Кольцо В52 – 13943	КЗК 0202410В	2
	11		Подшипник 180205 – 8882	КЗК 0202410В	2
	12		Шплинт 3,2х25 – 397	КЗК 0202410В	1

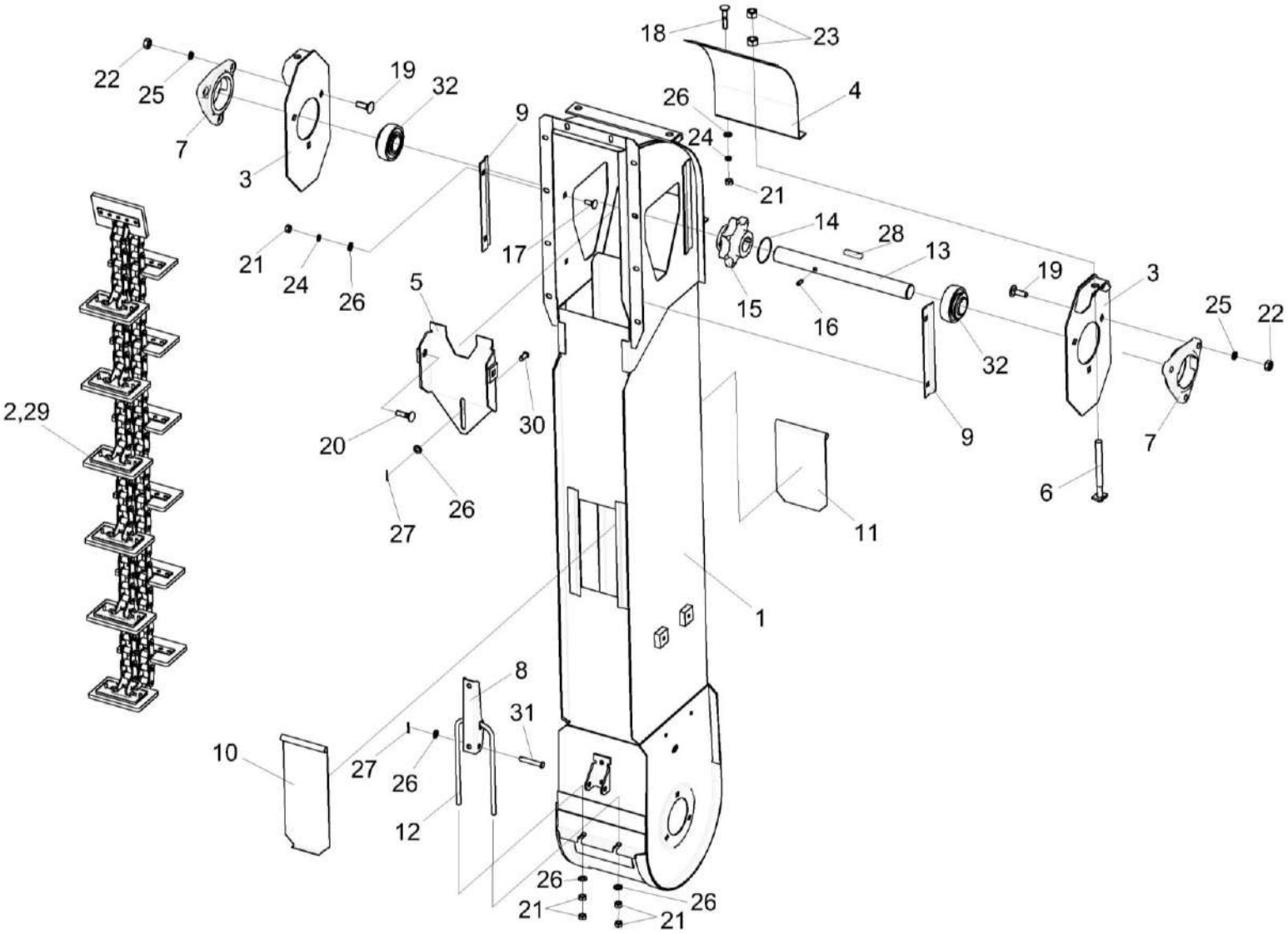

Рисунок 53 – Элеватор колосовой КЗК 0208000Б-04

№ рис	№ поз	Обозначение	Наименование	Куда входит	
				Обозначение	Кол. на 1 сб. ед.
		ЭЛЕВАТОР КОЛОСОВОЙ КЗК 0208000Б-04 (рисунок 53)			
53	1-32	КЗК 0208000Б-04	Элеватор колосовой	КЗК-12-22-0202000	1
	1	КЗК 0208010Б-04	Корпус	КЗК 0208000Б-04	1
	2	КЗР 0208080Г	Цепь элеватора	КЗК 0208000Б-04	1
	3	КЗР 0208070Б	Пластина	КЗК 0208000Б-04	2
	4	КЗР 0208090Б	Крышка	КЗК 0208000Б-04	1
	5	КЗР 0208120Б	Вставка	КЗК 0208000Б-04	1
	6	КЗР 0208240	Тяга	КЗК 0208000Б-04	2
	7	КЗР 0101106	Корпус подшипника	КЗК 0208000Б-04	2
	8	КЗР 0208432А	Рычаг защелки	КЗК 0208000Б-04	1
	9	КЗР 0208433А	Накладка	КЗК 0208000Б-04	2
	10	КЗР 0208441А	Крышка	КЗК 0208000Б-04	1
	11	КЗР 0208442	Крышка	КЗК 0208000Б-04	1
	12	КЗР 0208601А	Скоба защелки	КЗК 0208000Б-04	1
	13	КЗР 0208604Б-01	Вал	КЗК 0208000Б-04	1
	14	КЗК-10-0214607	Кольцо	КЗК 0208000Б-04	1
	15	КЗК-10-0218611-01	Звездочка	КЗК 0208000Б-04	1
	16	ПДВ 0123607-01	Винт	КЗК 0208000Б-04	1

№ рис	№ поз	Обозначение	Наименование	Куда входит	
				Обозначение	Кол. на 1 сб. ед.
53	17		Болт М8-6ех20 – 7802	КЗК 0208000Б-04	4
	18		Болт М8-6ех40 - 7802	КЗК 0208000Б-04	2
	19		Болт М10-6ех30 – 7802	КЗК 0208000Б-04	4
	20		Болт М10-6ех40 – 7802	КЗК 0208000Б-04	2
	21		Гайка М8-6G – 5915	КЗК 0208000Б-04	12
	22		Гайка М10-6G – 5915	КЗК 0208000Б-04	6
	23		Гайка М12-6G – 5915	КЗК 0208000Б-04	4
	24		Шайба 8Т 65Г – 6402	КЗК 0208000Б-04	4
	25		Шайба 10Т 65Г – 6402	КЗК 0208000Б-04	6
	26		Шайба С.8.01 – 11371	КЗК 0208000Б-04	10
	27		Шплинт 2х16 – 397	КЗК 0208000Б-04	2
	28		Шпонка 8х7х40 – 23360	КЗК 0208000Б-04	1
	29		Звено С-ТРД-38-56 или Звено С-ТРДУ-38-5600 или Звено С-ТРД-38-5600	КЗК 0208000Б-04	1
	30		Ось 6-8 b12x18 – 9650	КЗК 0208000Б-04	1
	31		Ось 6-8 b12x50 – 9650	КЗК 0208000Б-04	1
	32		Подшипник 1680206ЕК10ТС17	КЗК 0208000Б-04	2

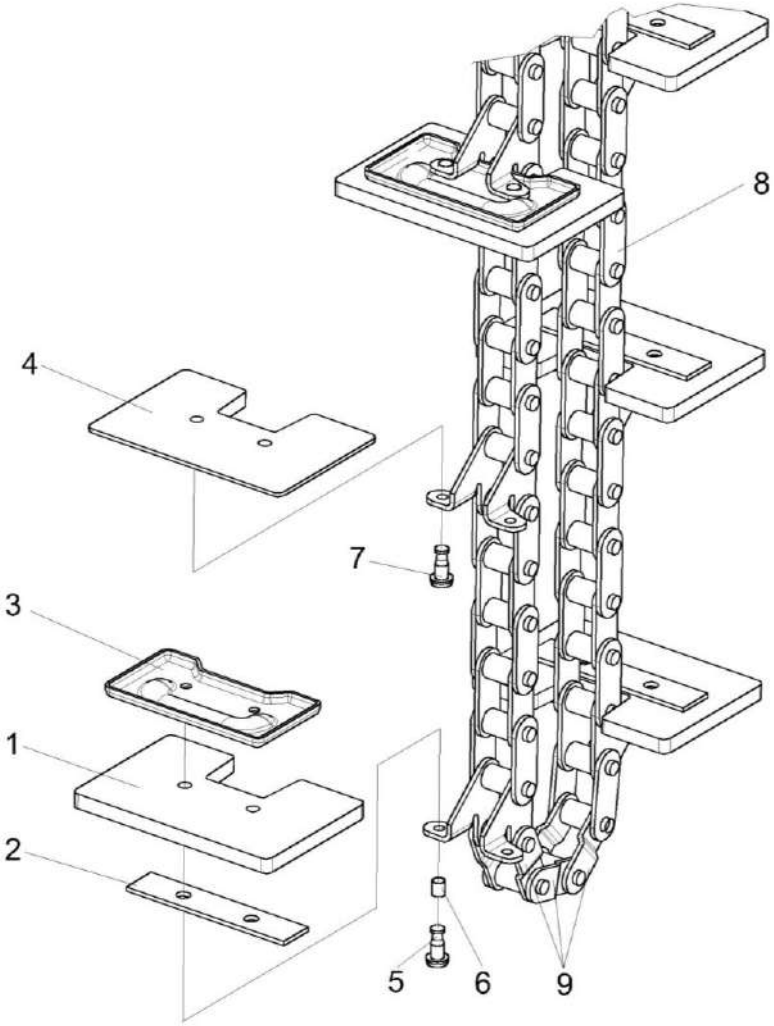

Рисунок 54 – Цепь элеватора КЗР 0208080Г

№ рис	№ поз	Обозначение	Наименование	Куда входит	
				Обозначение	Кол. на 1 сб. ед.
			ЦЕПЬ ЭЛЕВАТОРА КЗР 0208080Г (рисунок 54)		
54	1-9	КЗР 0208080Г	Цепь элеватора	КЗК 0208000Б-04	1
	1	КЗК 0214002-01	Скребок	КЗР 0208080Г	12
	2	КЗК-14-0214461	Накладка	КЗР 0208080Г	12
	3	КЗР 0208467	Накладка	КЗР 0208080Г	12
	4	КЗР 0208466	Чистик	КЗР 0208080Г	1
	5	КЗР 0106607Б-01	Заклепка	КЗР 0208080Г	24
	6	КЗК 0214803	Втулка	КЗР 0208080Г	24
	7		Заклепка 6х16 – 10299	КЗР 0208080Г	2
	8	ЦЕП 0004385	Цепь Цепь ТРД-38-56-2-2-6-6 L=2774 мм (73 зв.)	КЗР 0208080Г	1
		или ЦЕП 0004449	Цепь Цепь ТРД-38-5600-2-2-6-6 L=2774 мм (73 зв.)		1
		или ЦЕП0004106	Цепь Цепь ТРДУ-38-5600-2-2-6-6 L=2774 мм (73 зв.)		1
	9		Звено П-ТРД-38-56 или Звено П-ТРД-38-5600 или Звено П-ТРДУ-38-5600	КЗР 0208080Г	3

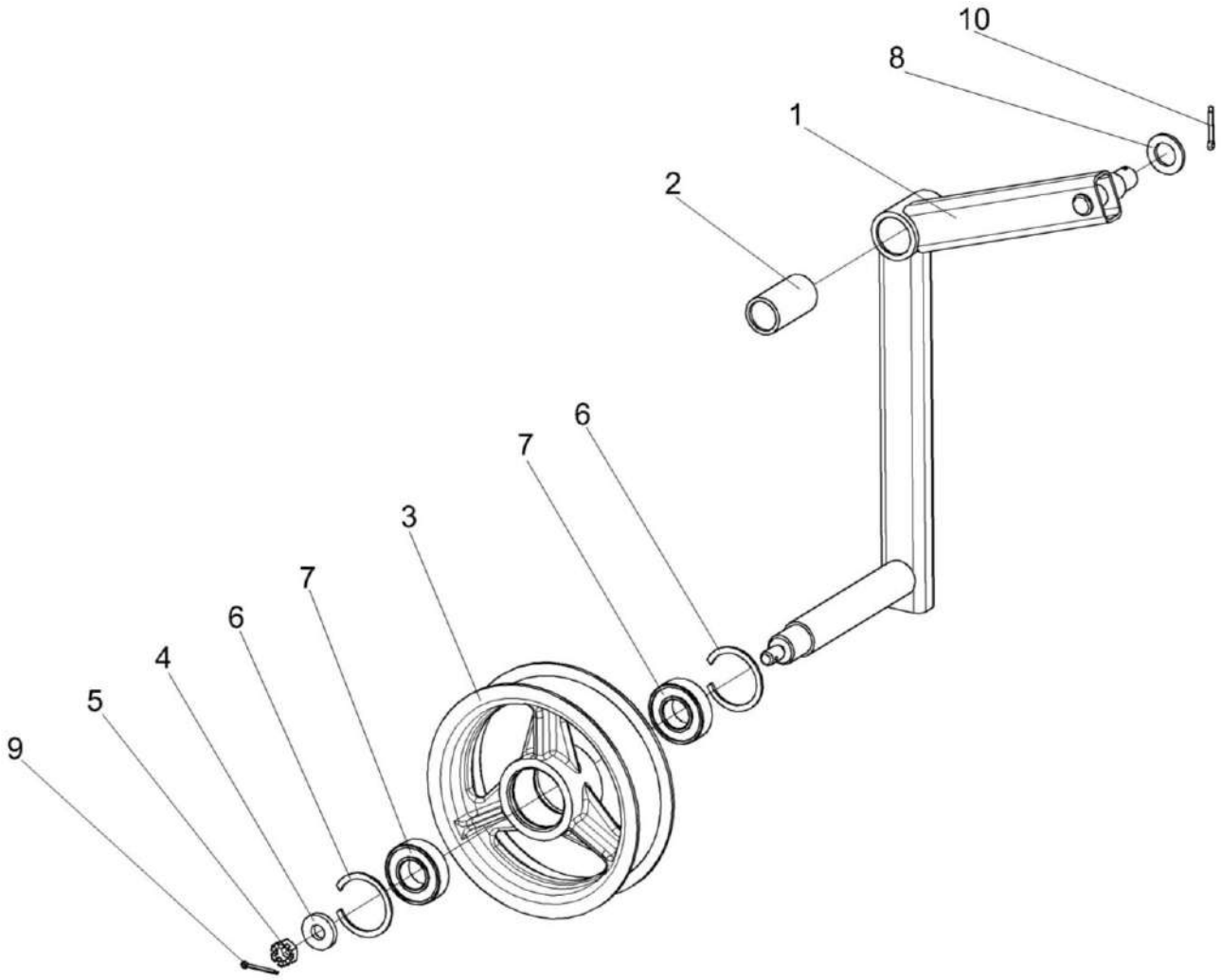

Рисунок 55 – Рычаг КЗК-10-0202440

№ рис	№ поз	Обозначение	Наименование	Куда входит	
				Обозначение	Кол. на 1 сб. ед.
			РЫЧАГ КЗК-10-0202440 (рисунок 55)		
55	1-7,9	КЗК-10-0202440	Рычаг	КЗК-12-22-0202000	1
	1,2	КЗК-10-0202490	Рычаг	КЗК-10-0202440	1
	1	КЗК-10-0202550	Рычаг	КЗК-10-0202490	1
	2	КЗК 0202127	Втулка	КЗК-10-0202490	1
	3	КПР 6106101-02	Ролик	КЗК-10-0202440	1
	4	ПКК 0100411А	Шайба	КЗК-10-0202440	1
	5		Гайка М12-6G – 5919	КЗК-10-0202440	1
	6		Кольцо В52 – 13943	КЗК-10-0202440	2
	7		Подшипник 180205 – 8882	КЗК-10-0202440	2
	8		Шайба С.18.01 – 11371	КЗК-12-22-0202000	61
	9		Шплинт 3,2х25 – 397	КЗК-10-0202440	1
	10		Шплинт 4х25 – 397	КЗК-12-22-0202000	9

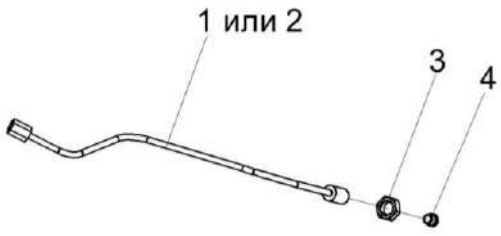

Рисунок 56 – Маслопровод КЗК-12А-1-0202870 и КЗК-10-0202870-01

№ рис	№ поз	Обозначение	Наименование	Куда входит	
				Обозначение	Кол. на 1 сб. ед.
МАСЛОПРОВОД КЗК-12А-1-0202870 и КЗК-10-0202870-01 (рисунок 56)					
56	1,3,4	КЗК-12А-1-0202870	Маслопровод	КЗК-12-22-0202000	1
	2-4	КЗК-10-0202870-01	Маслопровод	КЗК-12-22-0202000	1
	1	КЗК-12А-1-0202880	Трубка	КЗК-12А-1-0202870	1
	2	КЗК-10-0202880-01	Трубка	КЗК-10-0202870-01	1
	3	54-61360	Гайка накидная	КЗК-12А-1-0202870 КЗК-10-0202870-01	1 1
	4		Масленка 2.2.45 – 19853	КЗК-12А-1-0202870 КЗК-10-0202870-01	1 1

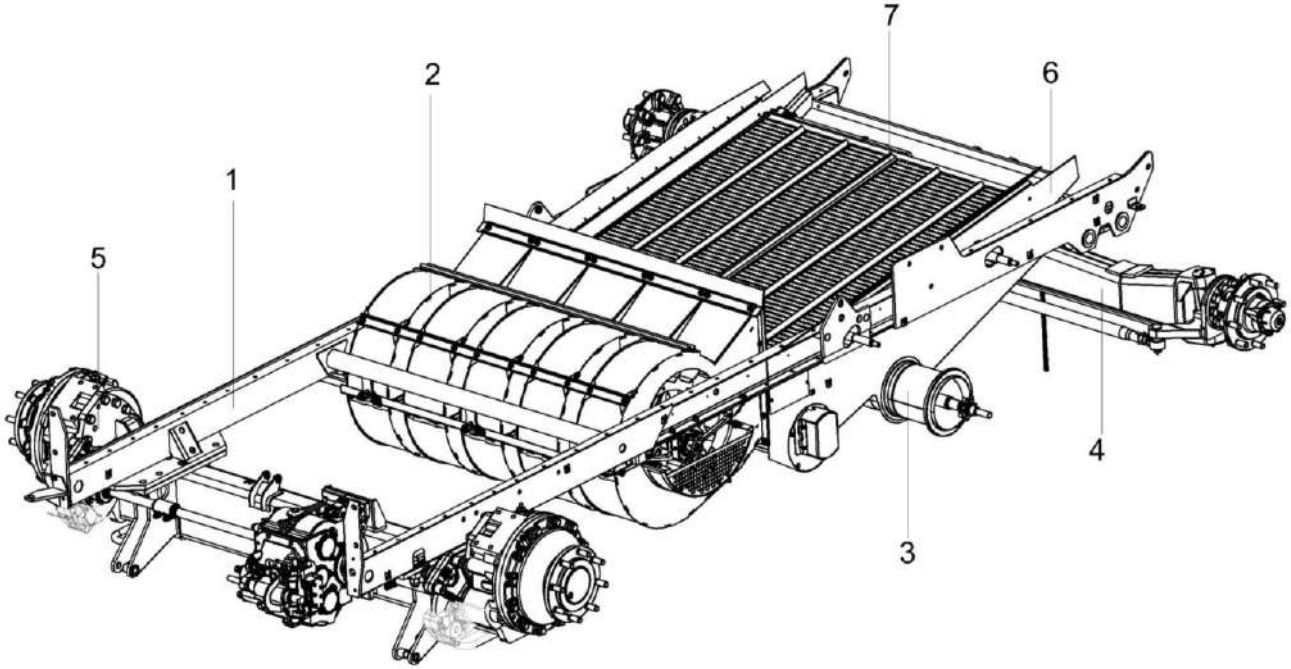

Рисунок 57 – Шасси КЗК-3219-0111000А (общий вид)

№ рис	№ поз	Обозначение	Наименование	Куда входит	
				Обозначение	Кол. на 1 сб. ед.
		ШАССИ КЗК-3219-0111000А (общий вид) (рисунок 57)			
57	1-4,6,7	КЗК-3219-0111000А	Шасси	КЗК-12-22-0202000	1
	1	КЗК-3219-0101000Б	Рама	КЗК-3219-0111000А	1
	2	КЗК-3219-0217500	Установка вентилятора	КЗК-3219-0111000А	1
	3	КЗК-3219-0218010А	Блок шнеков	КЗК-3219-0111000А	1
	4	КЗК-3219-0109200	Мост управляемых колес	КЗК-3219-0111000А	1
	5	КЗК-12-22-0111300-01	Установка моста ведущего	КЗК-12-20-0100000	1
	6	КЗР 0240010В	Рама стана решетного	КЗК-3219-0111000А	1
	7	КЗР 0240020Б	Решето	КЗК-3219-0111000А	1

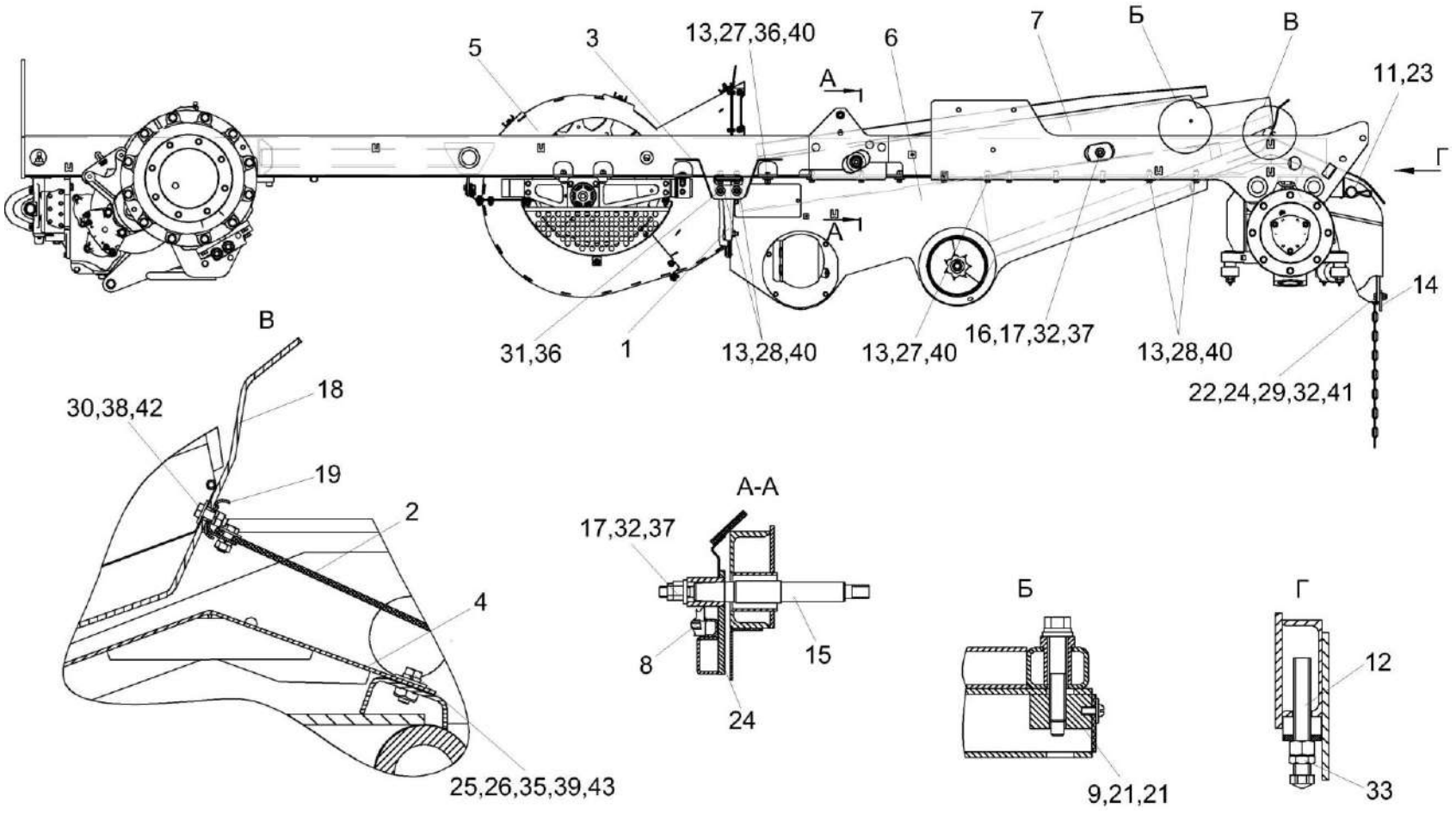

Рисунок 58 – Шасси КЗК-3219-0111000А (вид сбоку)

№ рис	№ поз	Обозначение	Наименование	Куда входит	
				Обозначение	Кол. на 1 сб. ед.
		ШАССИ КЗК-3219-0111000А (вид сбоку) (рисунок 58)			
58	1-43	КЗК-3219-0111000А	Шасси	КЗК-12-22-0202000	1
	1	КЗК-3219-0111060А	Кронштейн	КЗК-3219-0111000А	2
	2	КЗК-3219-0111150	Пластина	КЗК-3219-0111000А	1
	3	КЗК-3219-0101000Б	Рама	КЗК-3219-0111000А	1
	4	КЗК-3219-0101180	Днище	КЗК-3219-0111000А	1
	5	КЗК-3219-0217500	Установка вентилятора	КЗК-3219-0111000А	1
	6	КЗК-3219-0218010А	Блок шнеков	КЗК-3219-0111000А	1
	7	КЗР 0240010В	Рама стана решетного	КЗК-3219-0111000А	1
	8	КЗР 0240020Б	Решето	КЗК-3219-0111000А	1
	9	КЗР 0240320-01	Гайка	КЗК-3219-0111000А	1
	11	КЗК-3219-0101607	Палец	КЗК-3219-0111000А	1
	12	КЗК 0101613	Болт	КЗК-3219-0111000А	2
	13	КИС 0200409А	Шайба	КЗК-3219-0111000А	26
	14	КЗР 0201495	Пластина	КЗК-3219-0111000А	1
	15	КЗР 0202639В	Ось	КЗК-3219-0111000А	2
	16	КЗР 0202639В-01	Ось	КЗК-3219-0111000А	2
	17	КЗР 0202674А	Шайба	КЗК-3219-0111000А	4

№ рис	№ поз	Обозначение	Наименование	Куда входит	
				Обозначение	Кол. на 1 сб. ед.
58	18	КЗР 0240002А	Щиток	КЗК-3219-0111000А	1
	19	КЗР 0240405	Планка	КЗК-3219-0111000А	1
	20	КЗР 0240619	Болт	КЗК-3219-0111000А	2
	21	УЭС 0100607-01	Шайба	КЗК-3219-0111000А	2
	22	УЭС 0107428	Ушко	КЗК-3219-0111000А	1
	23	ПЕА 2707224	Шплинт шкворня	КЗК-3219-0111000А	1
	24	ЦЕП 0004161	Цепь Цепь 4-5Х35 L=570 мм (16 зв.)	КЗК-3219-0111000А	1
	25		Болт М8-6еХ20 – 7796	КЗК-3219-0111000А	10
	26		Болт М8-6еХ25 – 7796	КЗК-3219-0111000А	2
	27		Болт М12-6еХ35 – 7796	КЗК-3219-0111000А	20
	28		Болт М12-6еХ40 – 7796	КЗК-3219-0111000А	6
	29		Болт М16-6еХ35 – 7796	КЗК-3219-0111000А	2
	30		Болт М6-6еХ20 – 7798	КЗК-3219-0111000А	9
	31		Болт М12-6еХ35 – 7802	КЗК-3219-0111000А	4
	32		Гайка М16Х1,5-6G – 2526	КЗК-3219-0111000А	6
	33		Гайка М24Х2-6G – 2526	КЗК-3219-0111000А	2
	35		Гайка М8-6G – 5915	КЗК-3219-0111000А	6
	36		Гайка М12-6G – 5915	КЗК-3219-0111000А	6

№ рис	№ поз	Обозначение	Наименование	Куда входит	
				Обозначение	Кол. на 1 сб. ед.
58	37		Гайка М16Х1,5-6G – 5915	КЗК-3219-0111000А	4
	38		Шайба 6Т 65Г – 6402	КЗК-3219-0111000А	9
	39		Шайба 8Т 65Г – 6402	КЗК-3219-0111000А	12
	40		Шайба 12Т 65Г – 6402	КЗК-3219-0111000А	30
	41		Шайба 16Т 65Г – 6402	КЗК-3219-0111000А	2
	42		Шайба С 6.01 – 6958	КЗК-3219-0111000А	9
	43		Шайба С 8.01 – 6958	КЗК-3219-0111000А	18

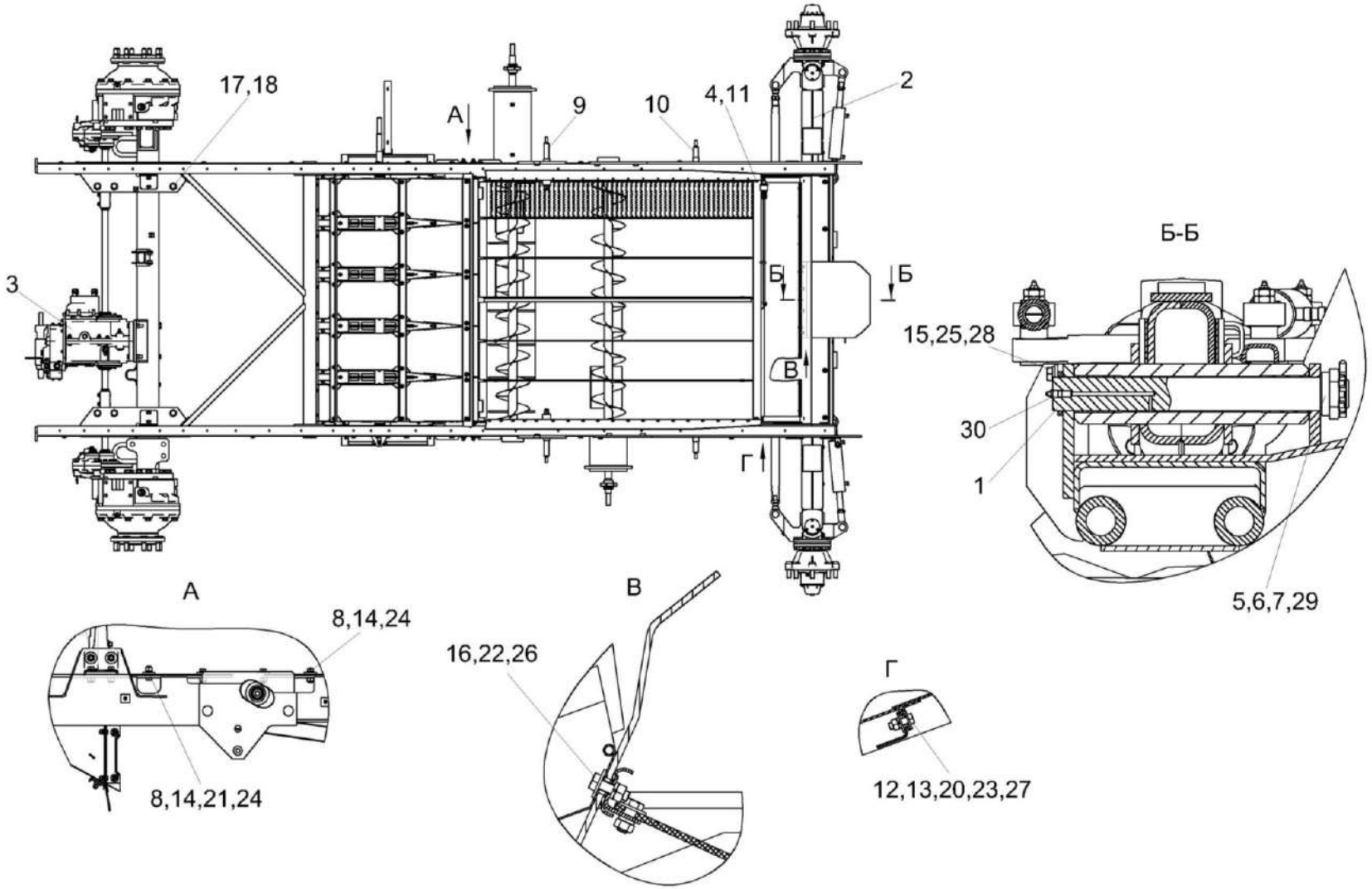

Рисунок 59 – Шасси КЗК-3219-0111000А (вид сверху)

№ рис	№ поз	Обозначение	Наименование	Куда входит	
				Обозначение	Кол. на 1 сб. ед.
		ШАССИ КЗК-3219-0111000А (вид сверху) (рисунок 59)			
59	1-30	КЗК-3219-0111000А	Шасси	КЗК-12-22-0202000	1
	1	КЗК-3219-0111030	Палец	КЗК-3219-0111000А	1
	2	КЗК-3219-0109200	Мост управляемых колес	КЗК-3219-0111000А	1
	3	КЗК-12-22-0111300-01	Установка моста ведущего	КЗК-12-20-0100000	1
	4	КЗР 0240320	Гайка	КЗК-3219-0111000А	1
	5	КЗК-1420-0111406	Кольцо	КЗК-3219-0111000А	1
	6	КЗК-1420-0111407	Шайба	КЗК-3219-0111000А	1
	7	КЗК-1420-0111605	Гайка	КЗК-3219-0111000А	1
	8	КИС 0200409А	Шайба	КЗК-3219-0111000А	26
	9	КЗР 0202639В	Ось	КЗК-3219-0111000А	2
	10	КЗР 0202639В-01	Ось	КЗК-3219-0111000А	2
	11	КЗР 0240619	Болт	КЗК-3219-0111000А	2
	12		Болт М8-6еХ20 – 7796	КЗК-3219-0111000А	10
	13		Болт М8-6еХ25 – 7796	КЗК-3219-0111000А	2
	14		Болт М12-6еХ35 – 7796	КЗК-3219-0111000А	20
	15		Болт М14-6еХ35 – 7796	КЗК-3219-0111000А	1
	16		Болт М6-6еХ20 – 7798	КЗК-3219-0111000А	9

№ рис	№ поз	Обозначение	Наименование	Куда входит	
				Обозначение	Кол. на 1 сб. ед.
59	17		Болт М24Х2-6еХ100 – 7798	КЗК-3219-0111000А	6
	18		Гайка М24Х2-6G – 2526	КЗК-3219-0111000А	2
	20		Гайка М8-6G – 5915	КЗК-3219-0111000А	6
	21		Гайка М12-6G – 5915	КЗК-3219-0111000А	6
	22		Шайба 6Т 65Г – 6402	КЗК-3219-0111000А	9
	23		Шайба 8Т 65Г – 6402	КЗК-3219-0111000А	12
	24		Шайба 12Т 65Г – 6402	КЗК-3219-0111000А	30
	25		Шайба 14Т 65Г – 6402	КЗК-3219-0111000А	1
	26		Шайба С 6.01 – 6958	КЗК-3219-0111000А	9
	27		Шайба С 8.01 – 6958	КЗК-3219-0111000А	18
	28		Шайба С.14Х4.01 – 11371	КЗК-3219-0111000А	1
	29		Шплинт 6,3Х80 – 397	КЗК-3219-0111000А	1
	30		Масленка 1.2 – 19853	КЗК-3219-0111000А	1

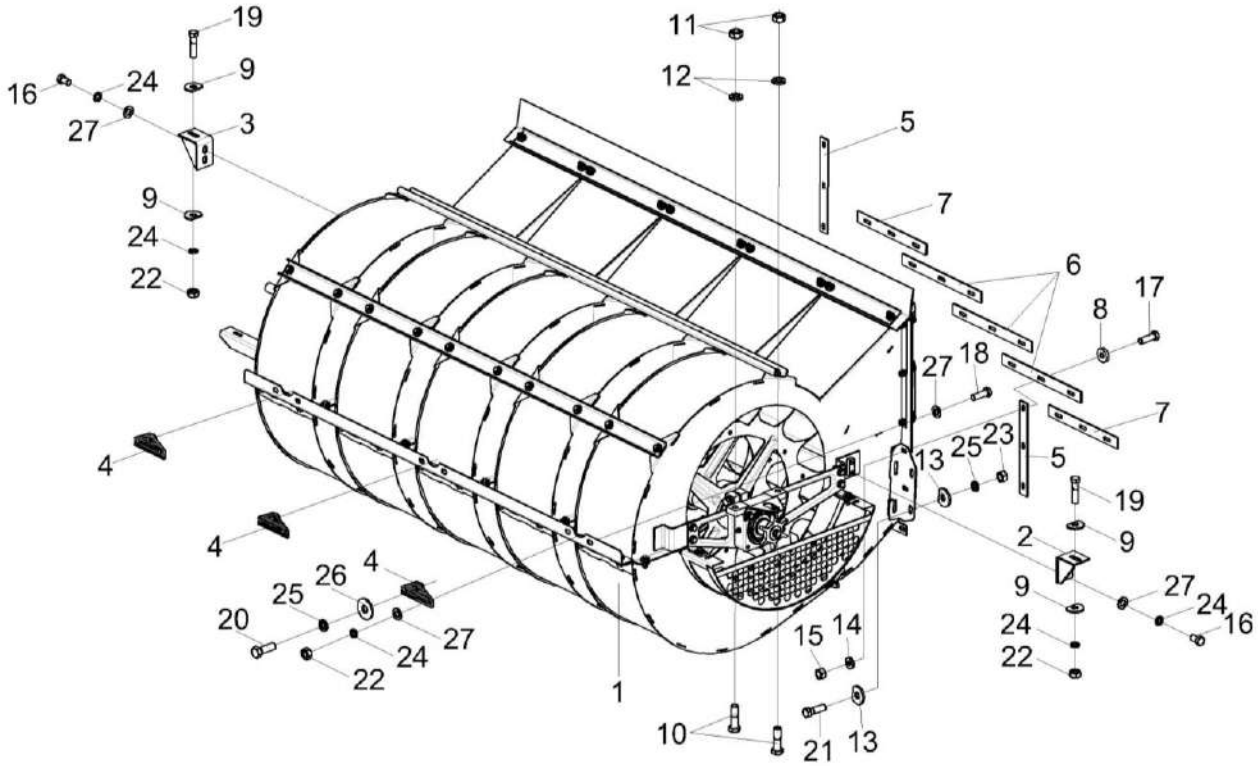

Рисунок 60 – Установка вентилятора КЗК-3219-0217500

№ рис	№ поз	Обозначение	Наименование	Куда входит	
				Обозначение	Кол. на 1 сб. ед.
		УСТАНОВКА ВЕНТИЛЯТОРА КЗК-3219-0217500 (рисунок 60)			
60	1-27	КЗК-3219-0217500	Установка вентилятора	КЗК-3219-0111000А	1
	1	КЗК-3219-0217000	Вентилятор	КЗК-3219-0217500	1
	2	КЗК-3219-0217310	Кронштейн	КЗК-3219-0217500	1
	3	КЗК-3219-0217310-01	Кронштейн	КЗК-3219-0217500	1
	4	КЗР 0217040	Пластина	КЗК-3219-0217500	2
	5	КЗК-3219-0217005	Уплотнение	КЗК-3219-0217500	2
	6	КЗК-3219-0217006	Уплотнение	КЗК-3219-0217500	3
	7	КЗК-3219-0217007	Уплотнение	КЗК-3219-0217500	2
	8	КЗК-10-0102493-01	Шайба	КЗК-3219-0217500	17
	9	КЗР 0119442	Шайба	КЗК-3219-0217500	4
	10	УЭС 0100601	Болт	КЗК-3219-0217500	4
	11	УЭС 0100602	Гайка	КЗК-3219-0217500	4
	12	УЭС 0100607	Шайба	КЗК-3219-0217500	4
	13	МКС 0200405-01	Шайба	КЗК-3219-0217500	8
	14	УЭС-7-0400405	Шайба	КЗК-3219-0217500	4
	15		Гайка М8-6G – 5915	КЗК-3219-0217500	6
	16		Болт М10-6еХ16 – 7796	КЗК-3219-0217500	4

№ рис	№ поз	Обозначение	Наименование	Куда входит	
				Обозначение	Кол. на 1 сб. ед.
60	17		Болт М8-6еХ25 – 7796	КЗК-3219-0217500	15
	18		Болт М10-6еХ30 – 7796	КЗК-3219-0217500	4
	19		Болт М10-6еХ40 – 7796	КЗК-3219-0217500	2
	20		Болт М12-6еХ35 – 7796	КЗК-3219-0217500	2
	21		Болт М12-6еХ40 – 7796	КЗК-3219-0217500	4
	22		Гайка М10-6G – 5915	КЗК-3219-0217500	6
	23		Гайка М12-6G – 5915	КЗК-3219-0217500	4
	24		Шайба 10Т 65Г – 6402	КЗК-3219-0217500	10
	25		Шайба 12Т 65Г – 6402	КЗК-3219-0217500	6
	26		Шайба С 12.01 – 6958	КЗК-3219-0217500	2
	27		Шайба С.10.01 – 6958	КЗК-3219-0217500	14

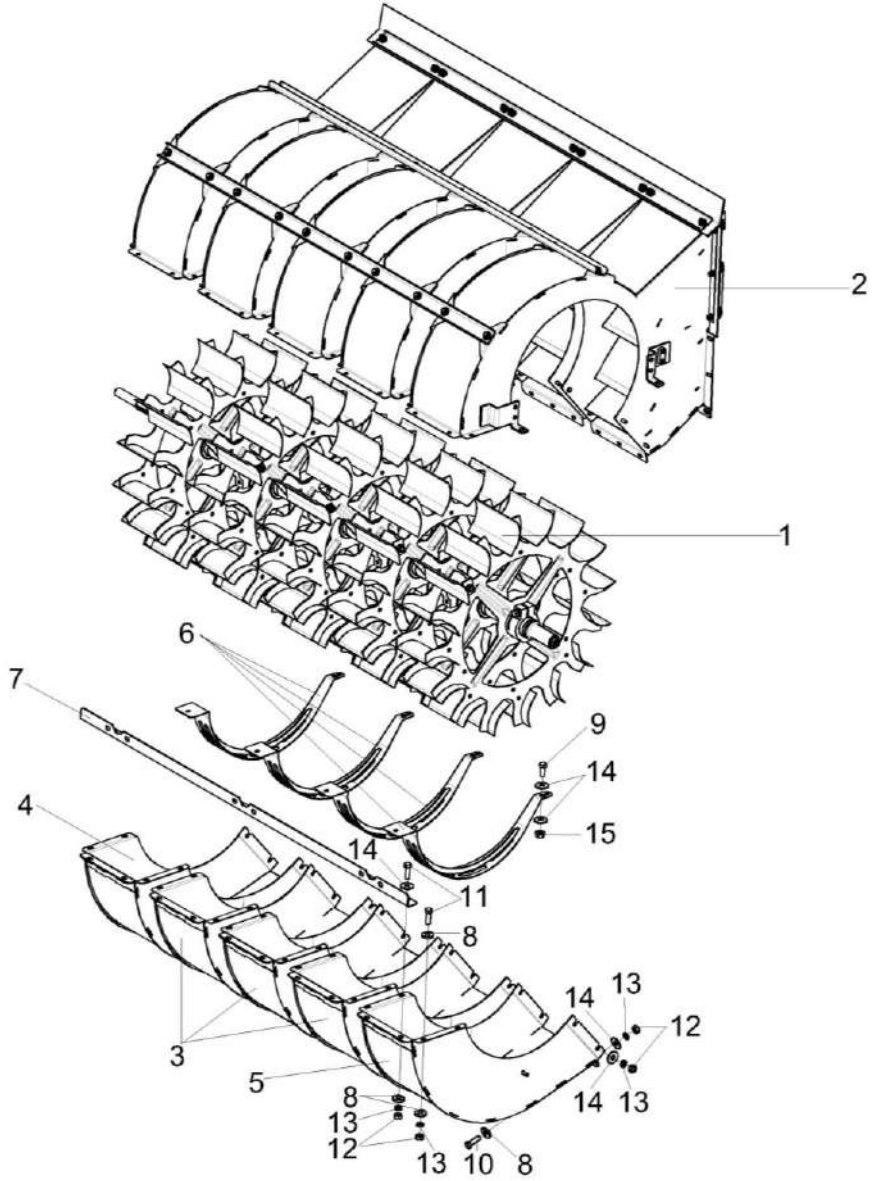

Рисунок 61 – Вентилятор КЗК-3219-0217000 (лист 1)

№ рис	№ поз	Обозначение	Наименование	Куда входит	
				Обозначение	Кол. на 1 сб. ед.
ВЕНТИЛЯТОР КЗК-3219-0217000 (лист 1) (рисунок 61)					
61	1-15	КЗК-3219-0217000	Вентилятор	КЗК-3219-0217500	1
	1	КЗК-3219-0217020А	Крылач	КЗК-3219-0217000	1
	2	КЗК-3219-0217100	Кожух	КЗК-3219-0217000	1
	3	КЗК-3219-0217150	Поддон	КЗК-3219-0217000	3
	4	КЗК-3219-0217160	Поддон	КЗК-3219-0217000	1
	5	КЗК-3219-0217160-01	Поддон	КЗК-3219-0217000	1
	6	КЗК-3219-0217350	Защита	КЗК-3219-0217000	4
	7	КЗК-3219-0217412	Уголок	КЗК-3219-0217000	1
	8	УЭС-7-0400405	Шайба	КЗК-3219-0217000	75
	9		Болт М8-6еХ20 – 7796	КЗК-3219-0217000	4
	10		Болт М8-6еХ25 – 7796	КЗК-3219-0217000	39
	11		Болт М8-6еХ30 – 7796	КЗК-3219-0217000	10
	12		Гайка М8-6G – 5915	КЗК-3219-0217000	71
	13		Шайба 8Т 65Г – 6402	КЗК-3219-0217000	71
	14		Шайба С 8.01 – 6958	КЗК-3219-0217000	53
	15		Гайка М8-8 DIN 6923	КЗК-3219-0217000	4

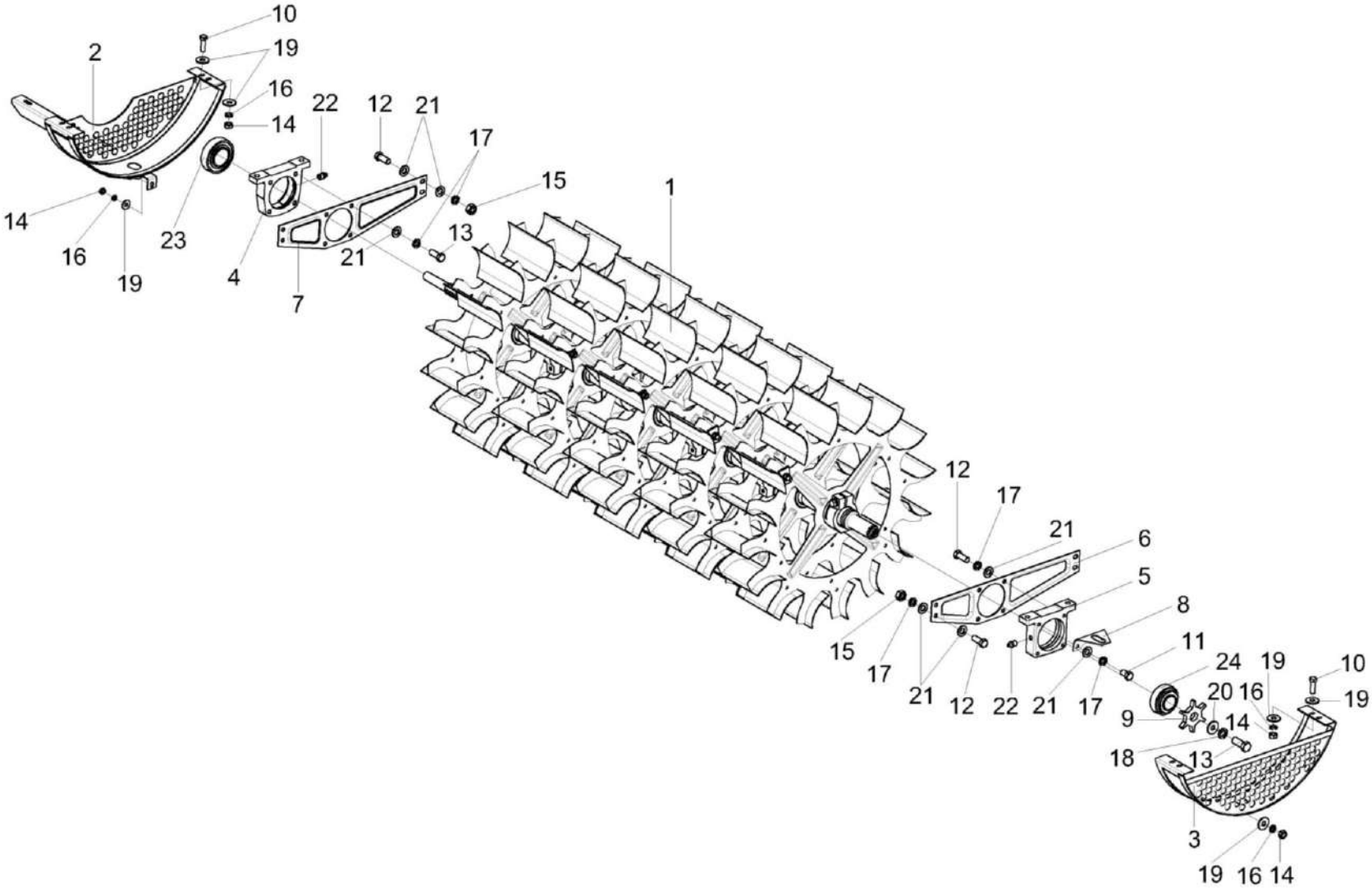

Рисунок 62 – Вентилятор КЗК-3219-0217000 (лист 2)

№ рис	№ поз	Обозначение	Наименование	Куда входит	
				Обозначение	Кол. на 1 сб. ед.
		ВЕНТИЛЯТОР КЗК-3219-0217000 (лист 2) (рисунок 62)			
62	1-24	КЗК-3219-0217000	Вентилятор	КЗК-3219-0217500	1
	1	КЗК-3219-0217020А	Крылач	КЗК-3219-0217000	1
	2	КЗК-10-0217260А	Щиток	КЗК-3219-0217000	1
	3	КЗР 0217260А	Щиток	КЗК-3219-0217000	1
	4	КЗК-10-0217209	Корпус	КЗК-3219-0217000	1
	5	КЗР 0217209Б-01	Корпус	КЗК-3219-0217000	1
	6	КЗР 0217446	Кронштейн	КЗК-3219-0217000	1
	7	КЗР 0217446-01	Кронштейн	КЗК-3219-0217000	1
	8	КЗР 0217452А	Кронштейн	КЗК-3219-0217000	1
	9	КЗР 0217604	Звездочка	КЗК-3219-0217000	1
	10		Болт М8-6еХ25 – 7796	КЗК-3219-0217000	39
	11		Болт М10-6еХ16 – 7796	КЗК-3219-0217000	2
	12		Болт М10-6еХ25 – 7796	КЗК-3219-0217000	16
	13		Болт М12-6еХ30 – 7796	КЗК-3219-0217000	1
	14		Гайка М8-6G – 5915	КЗК-3219-0217000	71
	15		Гайка М10-6G – 5915	КЗК-3219-0217000	8
	16		Шайба 8Т 65Г – 6402	КЗК-3219-0217000	71

№ рис	№ поз	Обозначение	Наименование	Куда входит	
				Обозначение	Кол. на 1 сб. ед.
62	17		Шайба 10Т 65Г – 6402	КЗК-3219-0217000	18
	18		Шайба 12Т 65Г – 6402	КЗК-3219-0217000	1
	19		Шайба С 8.01 – 6958	КЗК-3219-0217000	53
	20		Шайба С 12.01 – 6958	КЗК-3219-0217000	1
	21		Шайба С.10.01 – 11371	КЗК-3219-0217000	26
	22		Масленка 1.2 – 19853	КЗК-3219-0217000	1
	23		Подшипник 680210А2НК7С17 или Подшипник 1680210АЕНК10Т2С17 или Подшипник UH 211/50 2S.T	КЗК-3219-0217000	1
	24		Подшипник 1580209ЕК10Т2С17	КЗК-3219-0217000	1

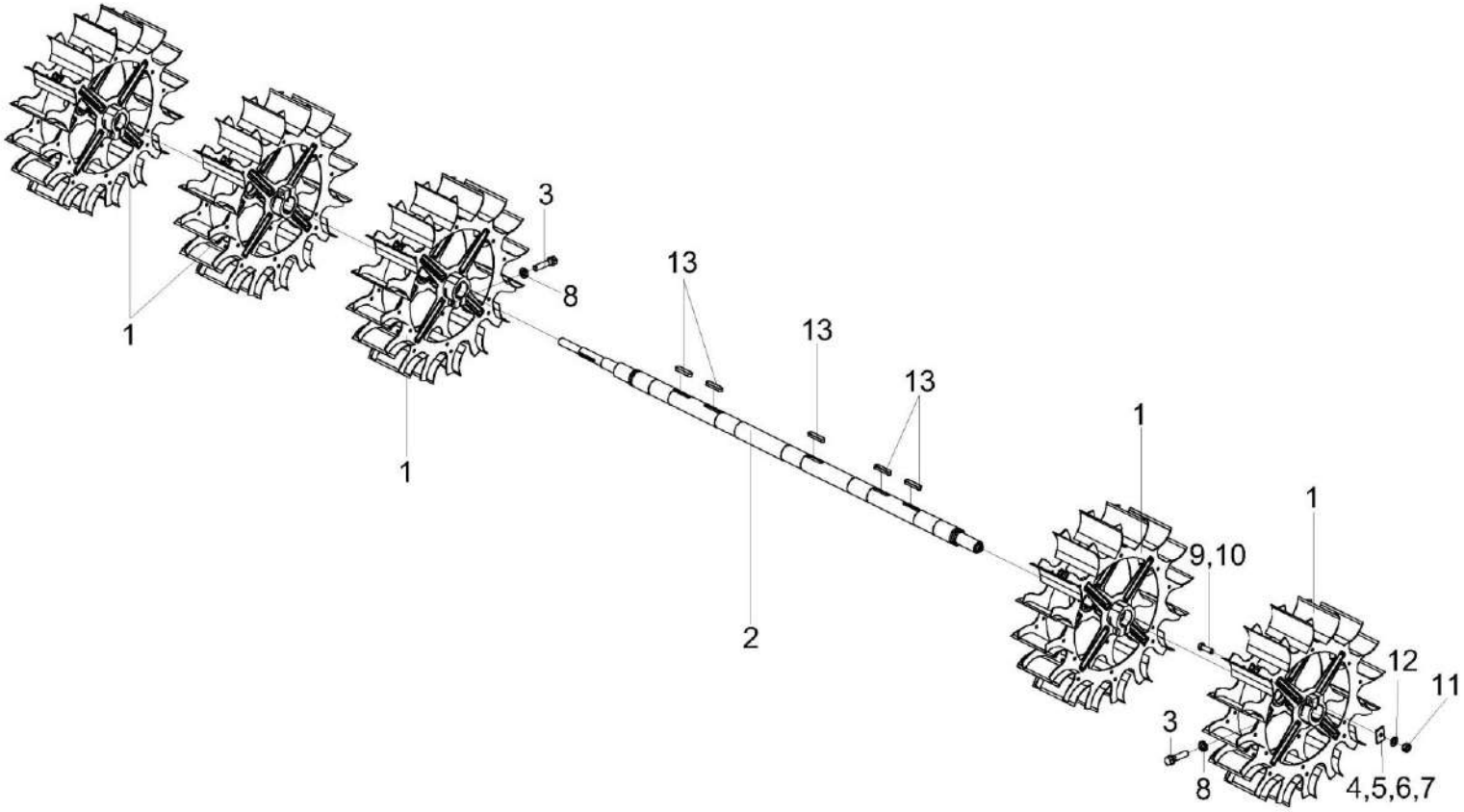

Рисунок 63 – Крылач КЗК-3219-0217020А

№ рис	№ поз	Обозначение	Наименование	Куда входит	
				Обозначение	Кол. на 1 сб. ед.
			КРЫЛАЧ КЗК-3219-0217020А (рисунок 63)		
63	1-13	КЗК-3219-0217020А	Крылач	КЗК-3219-0217000	1
	1	КЗК-3219-0217050	Крылач	КЗК-3219-0217020А	5
	2	КЗК-3219-0217060А	Вал	КЗК-3219-0217020А	1
	3	КЗР 0202608Б	Болт	КЗК-3219-0217020А	10
	4	КИС 0150533А-03	Грузик балансировочный	КЗК-3219-0217020А	5 наиб.кол.
	5	КИС 0150533А-04	Грузик балансировочный	КЗК-3219-0217020А	5 наиб.кол.
	6	КИС 0150533А-05	Грузик балансировочный	КЗК-3219-0217020А	5 наиб.кол.
	7	КИС 0150533А-06	Грузик балансировочный	КЗК-3219-0217020А	5 наиб.кол.
	8	УЭС 0100607	Шайба	КЗК-3219-0217020А	10
	9		Болт М10-6еХ20 – 7796	КЗК-3219-0217020А	10 наиб.кол.
	10		Болт М10-6еХ30 – 7796	КЗК-3219-0217020А	10 наиб.кол.
	11		Гайка М10-6G – 5915	КЗК-3219-0217020А	20 наиб.кол.
	12		Шайба С.10.01 – 11371	КЗК-3219-0217020А	20 наиб.кол.
	13		Шпонка 16Х10Х70 – 23360	КЗК-3219-0217020А	5

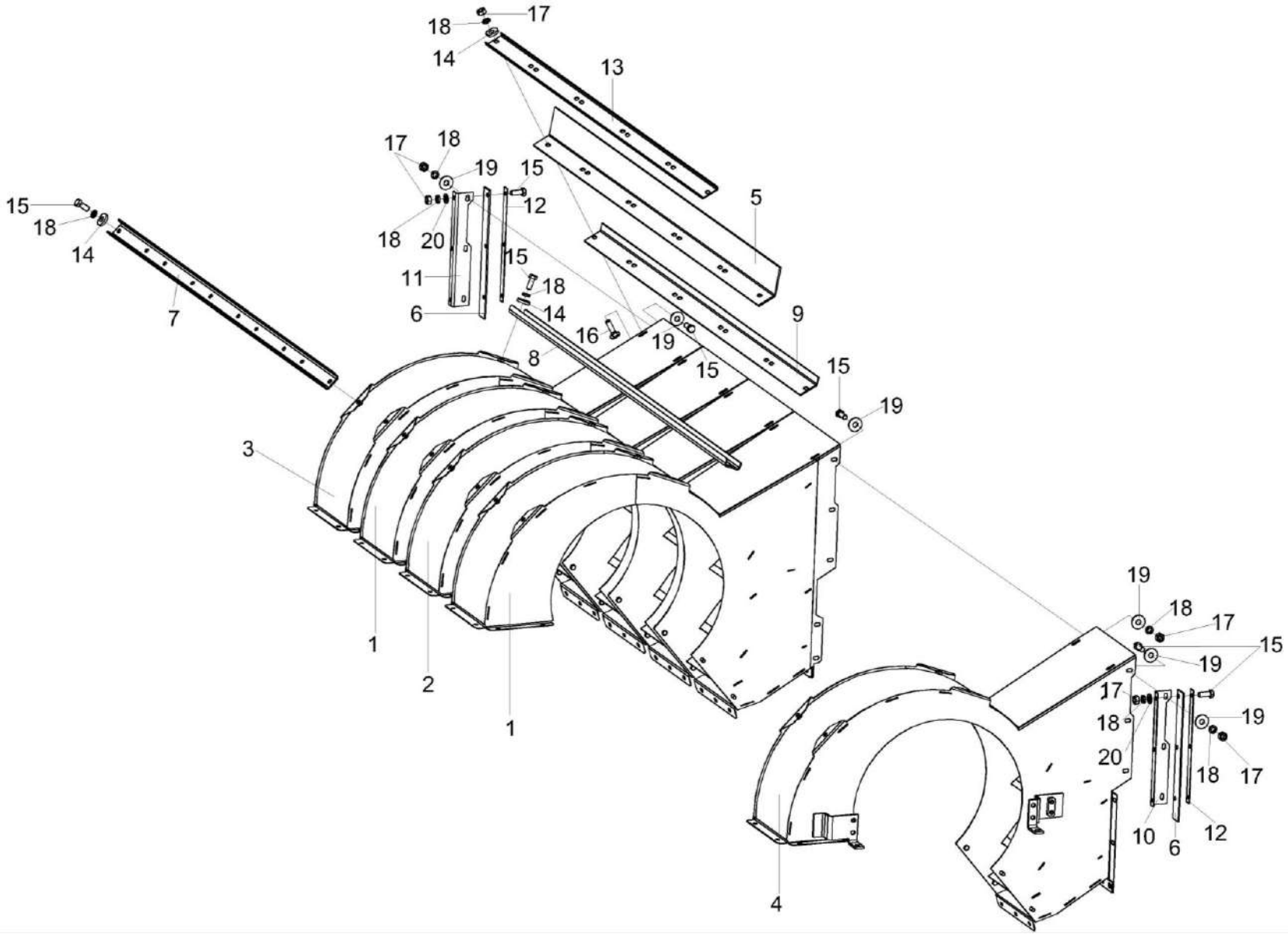

Рисунок 64 – Кожух КЗК-3219-0217100

№ рис	№ поз	Обозначение	Наименование	Куда входит	
				Обозначение	Кол. на 1 сб. ед.
			КОЖУХ КЗК-3219-0217100 (рисунок 64)		
64	1-20	КЗК-3219-0217100	Кожух	КЗК-3219-0217000	1
	1	КЗК-3219-0217110	Кожух	КЗК-3219-0217100	2
	2	КЗК-3219-0217110-01	Кожух	КЗК-3219-0217100	1
	3	КЗК-3219-0217120	Кожух	КЗК-3219-0217100	1
	4	КЗК-3219-0217120-01	Кожух	КЗК-3219-0217100	1
	5	КЗК-3219-0217001	Уплотнение	КЗК-3219-0217100	1
	6	КЗК-3219-0217002	Уплотнение	КЗК-3219-0217100	2
	7	КЗК-3219-0217408	Швеллер	КЗК-3219-0217100	1
	8	КЗК-3219-0217414	Швеллер	КЗК-3219-0217100	1
	9	КЗК-3219-0217418	Уголок	КЗК-3219-0217100	1
	10	КЗК-3219-0217455	Уголок	КЗК-3219-0217100	1
	11	КЗК-3219-0217455-01	Уголок	КЗК-3219-0217100	1
	12	КЗК-3219-0217456	Пластина	КЗК-3219-0217100	2
	13	КЗК-3219-0217482	Жесткость	КЗК-3219-0217100	1
	14	УЭС-7-0400405	Шайба	КЗК-3219-0217100	30
	15		Болт М8-6еХ20 – 7796	КЗК-3219-0217100	52
	16		Болт М8-6еХ30 – 7802	КЗК-3219-0217100	10
	17		Гайка М8-6G – 5915	КЗК-3219-0217100	42
	18		Шайба 8Т 65Г – 6402	КЗК-3219-0217100	62
	19		Шайба С 8.01 – 6958	КЗК-3219-0217100	52
	20		Шайба С.8.01 – 11371	КЗК-3219-0217100	6

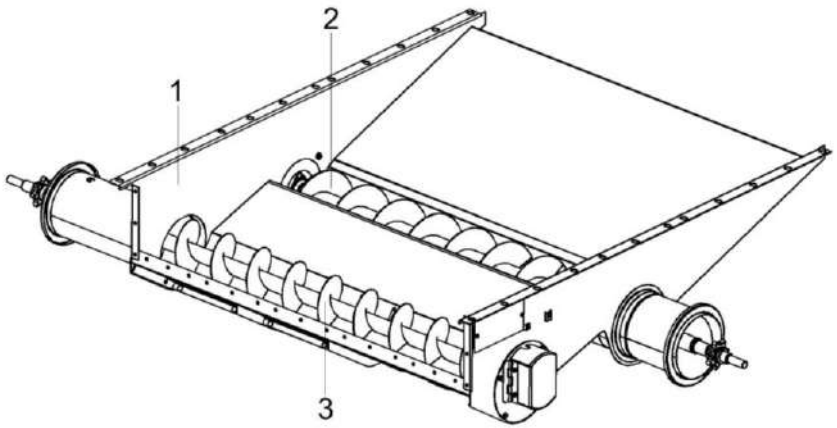

Рисунок 65 – Блок шнеков КЗК-3219-0218010А (лист 1)

№ рис	№ поз	Обозначение	Наименование	Куда входит	
				Обозначение	Кол. на 1 сб. ед.
БЛОК ШНЕКОВ КЗК-3219-0218010А (лист 1) (рисунок 65)					
65	1-3	КЗК-3219-0218010А	Блок шнеков	КЗК-3219-0111000А	1
	1	КЗК-3219-0218030А	Поддон	КЗК-3219-0218010А	1
	2	КЗК-10-0218020А	Шнек колосовой	КЗК-3219-0218010А	1
	3	КЗК-10-0218070А	Шнек зерновой	КЗК-3219-0218010А	1

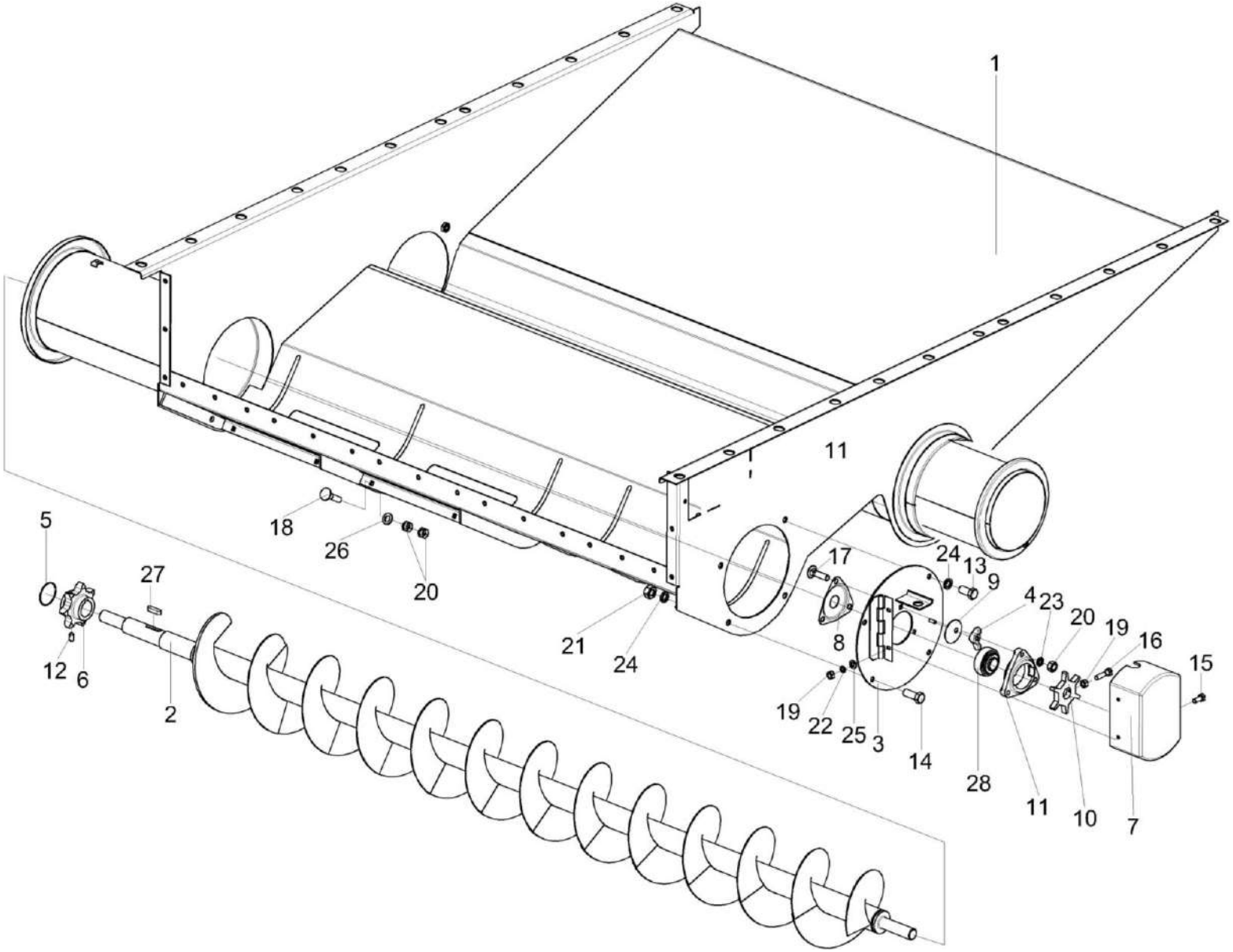

Рисунок 66 – Блок шнеков КЗК-3219-0218010А (лист 2)

№ рис	№ поз	Обозначение	Наименование	Куда входит	
				Обозначение	Кол. на 1 сб. ед.
БЛОК ШНЕКОВ КЗК-3219-0218010А (лист 2) (рисунок 66)					
66	1-28	КЗК-3219-0218010А	Блок шнеков	КЗК-3219-0111000А	1
	1	КЗК-3219-0218030А	Поддон	КЗК-3219-0218010А	1
	2	КЗК-10-0218070А	Шнек зерновой	КЗК-3219-0218010А	1
	3	КЗР 0218180	Опора левая	КЗК-3219-0218010А	1
	4	КИС 0120400	Гайка	КЗК-3219-0218010А	2
	5	КЗК-10-0214607	Кольцо	КЗК-3219-0218010А	2
	6	КЗК-10-0218611	Звездочка	КЗК-3219-0218010А	2
	7	КЗР 0218001Б	Крышка	КЗК-3219-0218010А	2
	8	КЗР 0218415Б	Крышка	КЗК-3219-0218010А	2
	9	КЗР 0218446Б	Шайба	КЗК-3219-0218010А	2
	10	КЗР 0217604-01	Звездочка	КЗК-3219-0218010А	2
	11	КЗР 0101105	Корпус подшипника	КЗК-3219-0218010А	2
	12	ПДВ 0123607	Винт	КЗК-3219-0218010А	2
	13		Болт М10-6еХ20 – 7796	КЗК-3219-0218010А	4
	14		Болт М10-6еХ25 – 7796	КЗК-3219-0218010А	4
	15		Болт М6-6еХ14 – 7798	КЗК-3219-0218010А	4
	16		Болт М6-6еХ25 – 7798	КЗК-3219-0218010А	2

№ рис	№ поз	Обозначение	Наименование	Куда входит	
				Обозначение	Кол. на 1 сб. ед.
66	17		Болт М8-6еХ30 – 7802	КЗК-3219-0218010А	6
	18		Болт М8-6еХ35 – 7802	КЗК-3219-0218010А	6
	19		Гайка М6-6G – 5915	КЗК-3219-0218010А	6
	20		Гайка М8-6G – 5915	КЗК-3219-0218010А	18
	21		Гайка М10-6G – 5915	КЗК-3219-0218010А	4
	22		Шайба 6Т 65Г – 6402	КЗК-3219-0218010А	4
	23		Шайба 8Т 65Г – 6402	КЗК-3219-0218010А	6
	24		Шайба 10Т 65Г – 6402	КЗК-3219-0218010А	8
	25		Шайба С.6.01 – 11371	КЗК-3219-0218010А	4
	26		Шайба С.8.01 – 11371	КЗК-3219-0218010А	6
	27		Шпонка 10Х8Х40 – 23360	КЗК-3219-0218010А	2
	28		Подшипник 1680205ЕК10Т2С17	КЗК-3219-0218010А	2

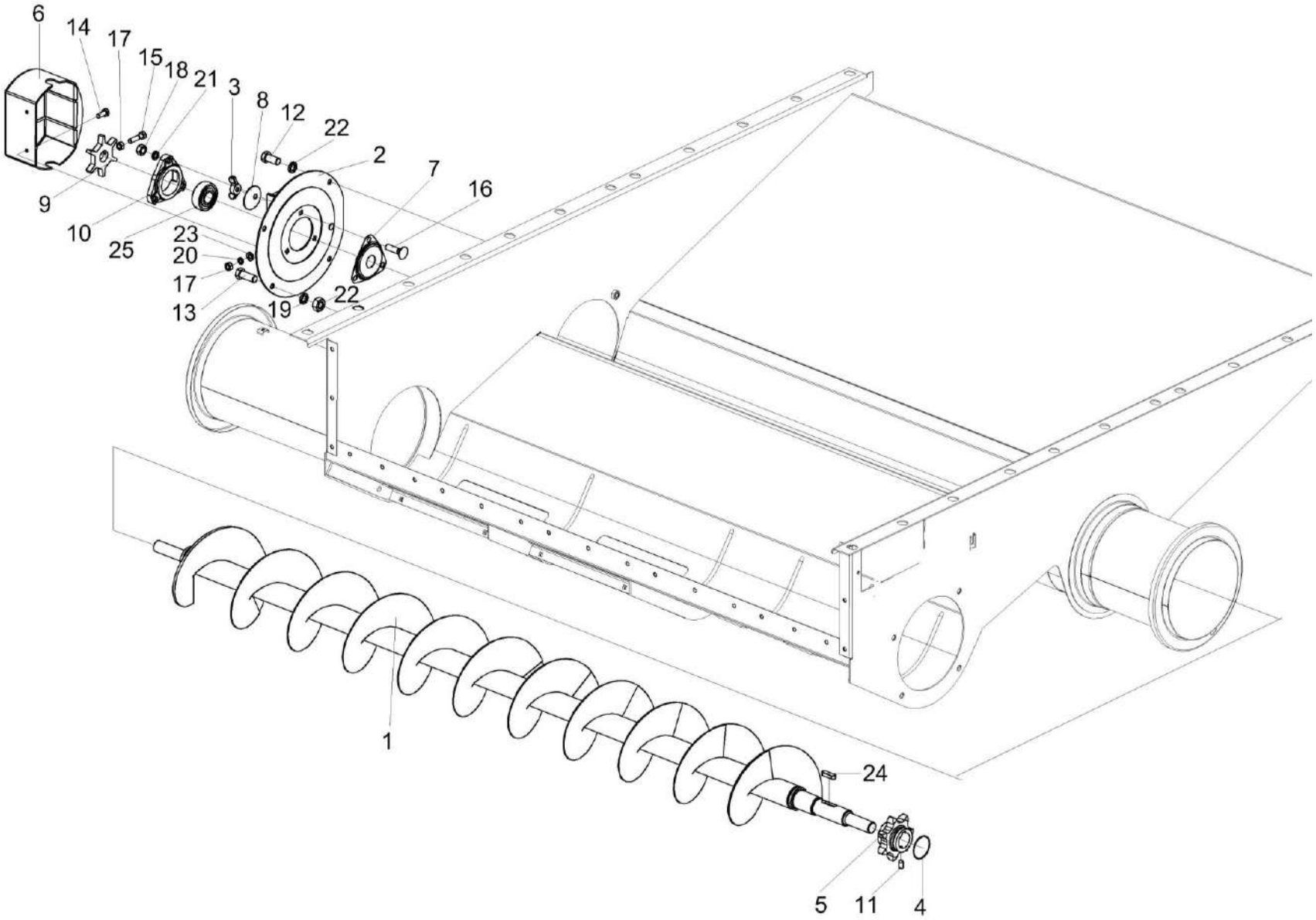

Рисунок 67 – Блок шнеков КЗК-3219-0218010А (лист 3)

№ рис	№ поз	Обозначение	Наименование	Куда входит	
				Обозначение	Кол. на 1 сб. ед.
		БЛОК ШНЕКОВ КЗК-3219-0218010А (лист 3) (рисунок 67)			
67	1-25	КЗК-3219-0218010А	Блок шнеков	КЗК-3219-0111000А	1
	1	КЗК-10-0218020А	Шнек колосовой	КЗК-3219-0218010А	1
	2	КЗР 0218110Б	Опора правая	КЗК-3219-0218010А	1
	3	КИС 0120400	Гайка	КЗК-3219-0218010А	2
	4	КЗК-10-0214607	Кольцо	КЗК-3219-0218010А	2
	5	КЗК-10-0218611	Звездочка	КЗК-3219-0218010А	2
	6	КЗР 0218001Б	Крышка	КЗК-3219-0218010А	2
	7	КЗР 0218415Б	Крышка	КЗК-3219-0218010А	2
	8	КЗР 0218446Б	Шайба	КЗК-3219-0218010А	2
	9	КЗР 0217604-01	Звездочка	КЗК-3219-0218010А	2
	10	КЗР 0101105	Корпус подшипника	КЗК-3219-0218010А	2
	11	ПДВ 0123607	Винт	КЗК-3219-0218010А	2
	12		Болт М10-6еХ20 - 7796	КЗК-3219-0218010А	4
	13		Болт М10-6еХ25 – 7796	КЗК-3219-0218010А	4
	14		Болт М6-6еХ14 - 7798	КЗК-3219-0218010А	4
	15		Болт М6-6еХ25 - 7798	КЗК-3219-0218010А	2
	16		Болт М8-6еХ30 - 7802	КЗК-3219-0218010А	6

№ рис	№ поз	Обозначение	Наименование	Куда входит	
				Обозначение	Кол. на 1 сб. ед.
67	17		Гайка М6-6G - 5915	КЗК-3219-0218010А	6
	18		Гайка М8-6G - 5915	КЗК-3219-0218010А	18
	19		Гайка М10-6G - 5915	КЗК-3219-0218010А	4
	20		Шайба 6Т 65Г - 6402	КЗК-3219-0218010А	4
	21		Шайба 8Т 65Г - 6402	КЗК-3219-0218010А	6
	22		Шайба 10Т 65Г - 6402	КЗК-3219-0218010А	8
	23		Шайба С.6.01 - 11371	КЗК-3219-0218010А	4
	24		Шпонка 10Х8Х40 - 23360	КЗК-3219-0218010А	2
	25		Подшипник 1680205ЕК10Т2С17	КЗК-3219-0218010А	2

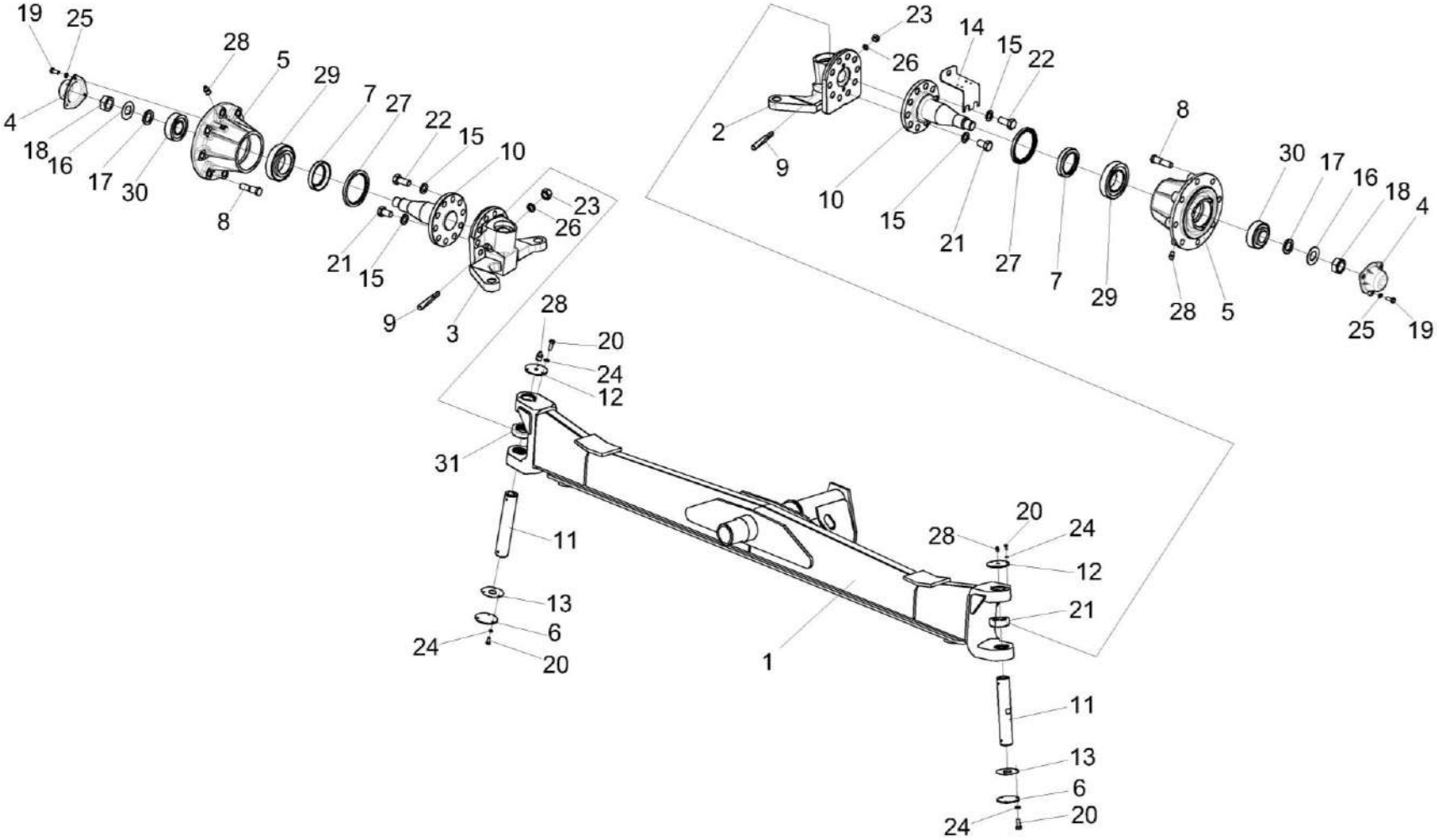

Рисунок 68 – Мост управляемых колёс КЗК-3219-0109200 (лист 1)

№ рис	№ поз	Обозначение	Наименование	Куда входит	
				Обозначение	Кол. на 1 сб. ед.
МОСТ УПРАВЛЯЕМЫХ КОЛЕС КЗК-3219-0109200 (лист 1) (рисунок 68)					
68	1-31	КЗК-3219-0109200	Мост управляемых колес	КЗК-3219-0111000А	1
	1	КЗК-3219-0109210	Балка	КЗК-3219-0109200	1
	2	КЗК-10-0109450	Кулак поворотный	КЗК-3219-0109200	1
	3	КЗК-10-0109450-01	Кулак поворотный	КЗК-3219-0109200	1
	4	УЭС 0109001-01	Крышка	КЗК-3219-0109200	2
	5	КЗК-10-0109101	Ступица	КЗК-3219-0109200	2
	6	КЗК-10-0109422	Крышка	КЗК-3219-0109200	2
	7	КЗК-10-0109617	Кольцо	КЗК-3219-0109200	2
	8	КЗК-10-0109612	Болт	КЗК-3219-0109200	16
	9	КЗК-10-0109619А	Клин	КЗК-3219-0109200	2
	10	КЗК-10-0109623	Ось	КЗК-3219-0109200	2
	11	КЗК-10-0109812	Шкворень	КЗК-3219-0109200	2
	12	КЗК-10-1-0109404	Крышка	КЗК-3219-0109200	2
	13	КЗК-2124-0109001	Прокладка	КЗК-3219-0109200	2
	14	КЗК-1420-0109407	Кронштейн	КЗК-3219-0109200	1
	15	КСН-2-0104432	Шайба	КЗК-3219-0109200	20
	16	РСМ 10.02.02.417	Шайба	КЗК-3219-0109200	2

№ рис	№ поз	Обозначение	Наименование	Куда входит	
				Обозначение	Кол. на 1 сб. ед.
68	17	РСМ 10.02.02.632Б	Втулка	КЗК-3219-0109200	2
	18	РСМ 10.02.02.634А	Гайка	КЗК-3219-0109200	2
	19		Болт М8-6еХ20 – 7796	КЗК-3219-0109200	6
	20		Болт М6-6еХ16 – 7798	КЗК-3219-0109200	12
	21		Болт М24Х2-6еХ40 – 7798	КЗК-3219-0109200	4
	22		Болт М24Х2-6еХ55 – 7798	КЗК-3219-0109200	16
	23		Гайка М16-6G – 5915	КЗК-3219-0109200	2
	24		Шайба 6Т 65Г – 6402	КЗК-3219-0109200	12
	25		Шайба 8Т 65Г – 6402	КЗК-3219-0109200	6
	26		Шайба 16Т 65Г – 6402	КЗК-3219-0109200	2
	27		Манжета 2.2-120Х150-1 – 8752	КЗК-3219-0109200	2
	28		Масленка 1.2 – 19853	КЗК-3219-0109200	10
	29		Подшипник 7517А – 27365	КЗК-3219-0109200	2
	30		Подшипник 7610А – 27365	КЗК-3219-0109200	2
	31		Подшипник 129710Е	КЗК-3219-0109200	2

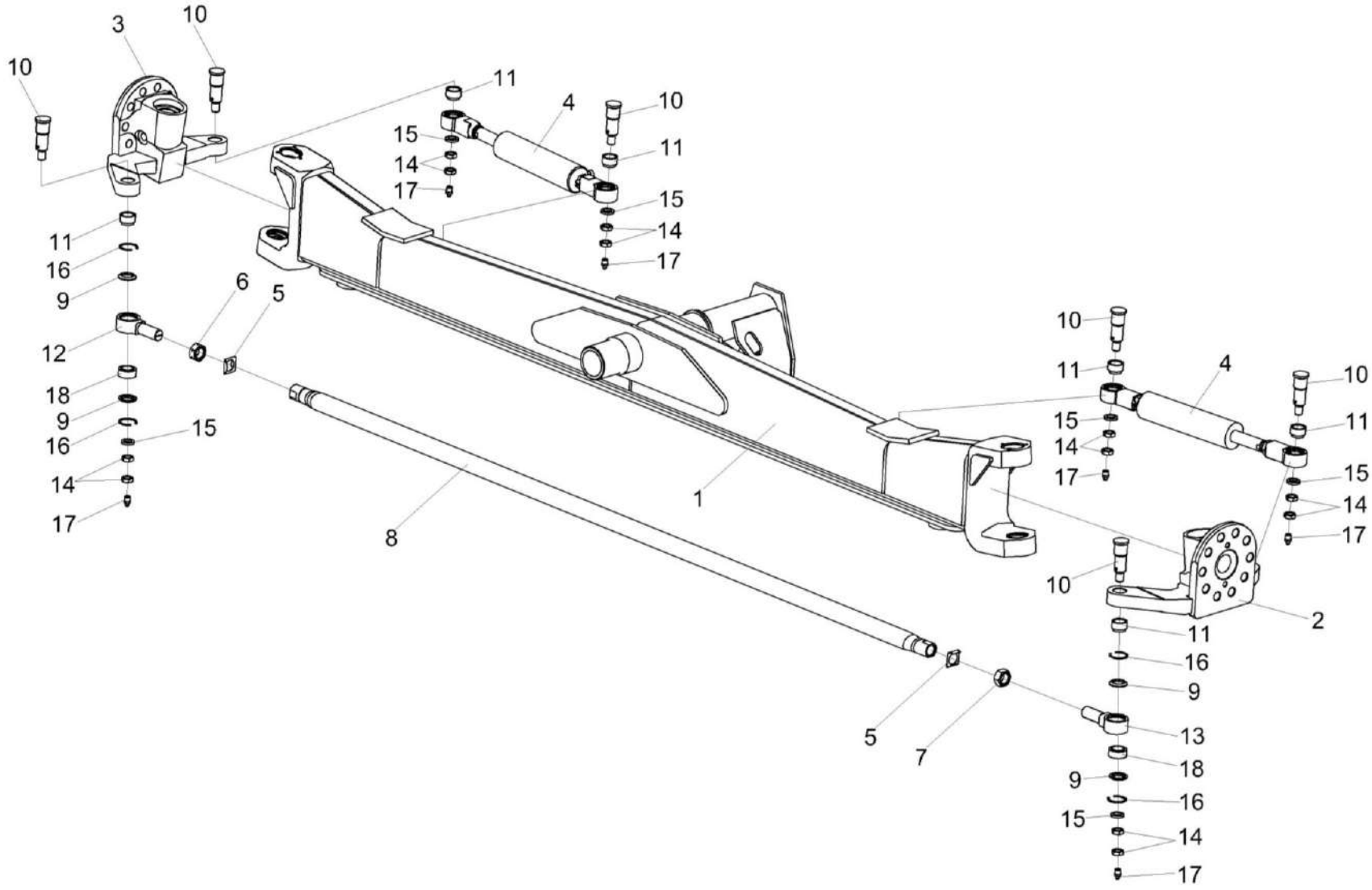

Рисунок 69 – Мост управляемых колёс КЗК-3219-0109200 (лист 2)

№ рис	№ поз	Обозначение	Наименование	Куда входит	
				Обозначение	Кол. на 1 сб. ед.
МОСТ УПРАВЛЯЕМЫХ КОЛЕС КЗК-3219-0109200 (лист 2) (рисунок 69)					
69	1-18	КЗК-3219-0109200	Мост управляемых колес	КЗК-3219-0111000А	1
	5-9,12, 13,16,18	КЗК-10-0109320	Тяга рулевая	КЗК-3219-0109200	1
	9,12,16,18	УЭС-7-0109070	Шарнир	КЗК-10-0109320	1
	9,13,16,18	УЭС-7-0109070-01	Шарнир	КЗК-10-0109320	1
	1	КЗК-3219-0109210	Балка	КЗК-3219-0109200	1
	2	КЗК-10-0109450	Кулак поворотный	КЗК-3219-0109200	1
	3	КЗК-10-0109450-01	Кулак поворотный	КЗК-3219-0109200	1
	4	УЭС-7-0109200	Гидроцилиндр	КЗК-3219-0109200	2
	5	КЗК-10-0109414	Шайба	КЗК-10-0109320	2
	6	КЗК-10-0109621	Гайка	КЗК-10-0109320	1
	7	КЗК-10-0109621-01	Гайка	КЗК-10-0109320	1
	8	КЗК-10-0109811	Труба	КЗК-10-0109320	1
	9		Кольцо РСМ-10.02.02.007А	УЭС-7-0109070 УЭС-7-0109070-01	2 2
	10	КВК 0109637	Ось	КЗК-3219-0109200	6
	11	РСМ 10.02.02.806А	Втулка	КЗК-3219-0109200	6
	12	УЭС-7-0109613	Корпус шарнира	УЭС-7-0109070	1

№ рис	№ поз	Обозначение	Наименование	Куда входит	
				Обозначение	Кол. на 1 сб. ед.
69	13	УЭС-7-0109613-01	Корпус шарнира	УЭС-7-0109070-01	1
	14		Гайка М20Х1,5-6G – 2526	КЗК-3219-0109200	12
	15		Шайба С 20Х5.01 – 10450	КЗК-3219-0109200	6
	16		Кольцо В47 – 13941	УЭС-7-0109070 УЭС-7-0109070-01	2 2
	17		Масленка 1.2 – 19853	КЗК-3219-0109200	10
	18		Подшипник ШСП30 – 3635	УЭС-7-0109070 УЭС-7-0109070-01	1 1

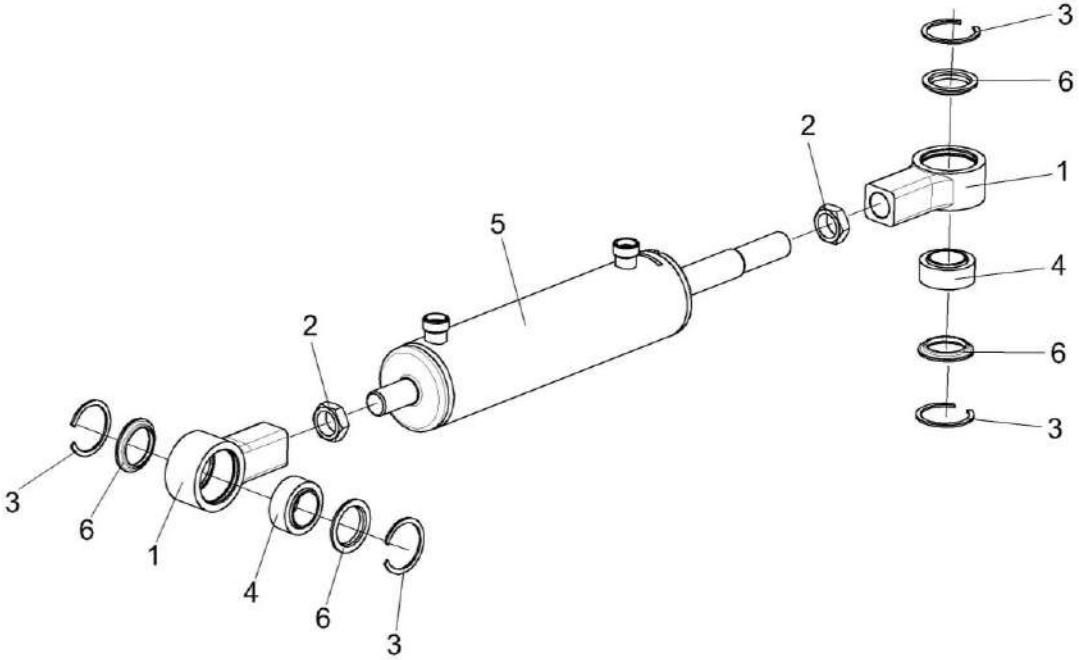

Рисунок 70 – Гидроцилиндр УЭС-7-0109200

№ рис	№ поз	Обозначение	Наименование	Куда входит	
				Обозначение	Кол. на 1 сб. ед.
			ГИДРОЦИЛИНДР УЭС-7-0109200 (рисунок 70)		
70	1-6	УЭС-7-0109200	Гидроцилиндр	КЗК-3219-0109200	2
	1,3,4,6	УЭС-7-0109210	Шарнир	УЭС-7-0109200	2
	1	УЭС-7-0109601	Корпус шарнира	УЭС-7-0109210	1
	2		Гайка М27Х2-6G – 2526	УЭС-7-0109200	2
	3		Кольцо В47 – 13941	УЭС-7-0109210	2
	4		Подшипник ШСП30 – 3635	УЭС-7-0109210	1
	5	ГДЗ_4101-03000-00383	Гидроцилиндр МПЦГ 63.32.200 - М27	УЭС-7-0109200	1
	6		Кольцо РСМ - 10.02.02.007А	УЭС-7-0109210	2

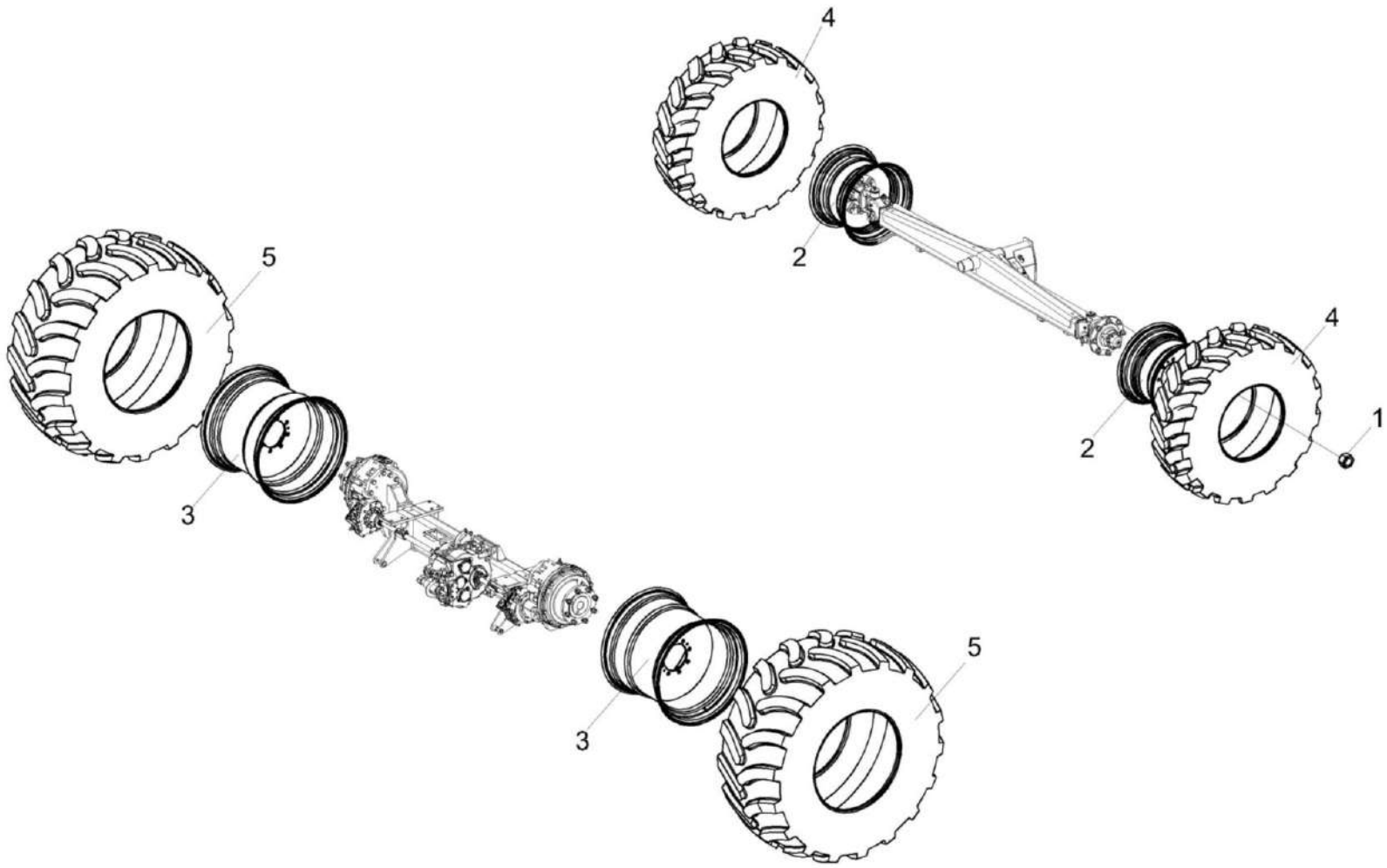

Рисунок 71 – Установка колес КЗК-12-0111100

№ рис	№ поз	Обозначение	Наименование	Куда входит	
				Обозначение	Кол. на 1 сб. ед.
		УСТАНОВКА КОЛЕС КЗК-12-0111100 (рисунок 71)			
71	1-5	КЗК-12-0111100	Установка колес	КЗК-12-20-0100000 КЗК-12-20-0100000-01 КЗК-12-20-0100000-02 КЗК-12-20-0100000-03	1 1 1 1
	3,5	КЗК-2-12-0110000А	Колесо	КЗК-12-0111100	1
	3,5	КЗК-2-12-0110000А-01	Колесо	КЗК-12-0111100	1
	2,4	КЗК-10-0109400	Колесо	КЗК-12-0111100	1
	2,4	КЗК-10-0109400-01	Колесо	КЗК-12-0111100	1
	1	УЭС-7-0109090-02	Гайка	КЗК-12-0111100	32
	2	ГДЗ_4112-10210-00088	Колесо DW 16X24 8838.3107012-20.47	КЗК-10-0109400 КЗК-10-0109400-01	1 1
	3	ГДЗ_4112-10210-00122	Колесо DW 27Вх32 8006.3101012	КЗК-2-12-0110000А КЗК-2-12-0110000А-01	1 1
	4	ГДЗ_2502-01020-00027	Шина 18,4-24 145А6 Ф-148НС10	КЗК-10-0109400 КЗК-10-0109400-01	1 1
	5	ГДЗ_2502-01020-00351	Шина 800/65R32 178А8 BEL-141	КЗК-2-12-0110000А КЗК-2-12-0110000А-01	1 1

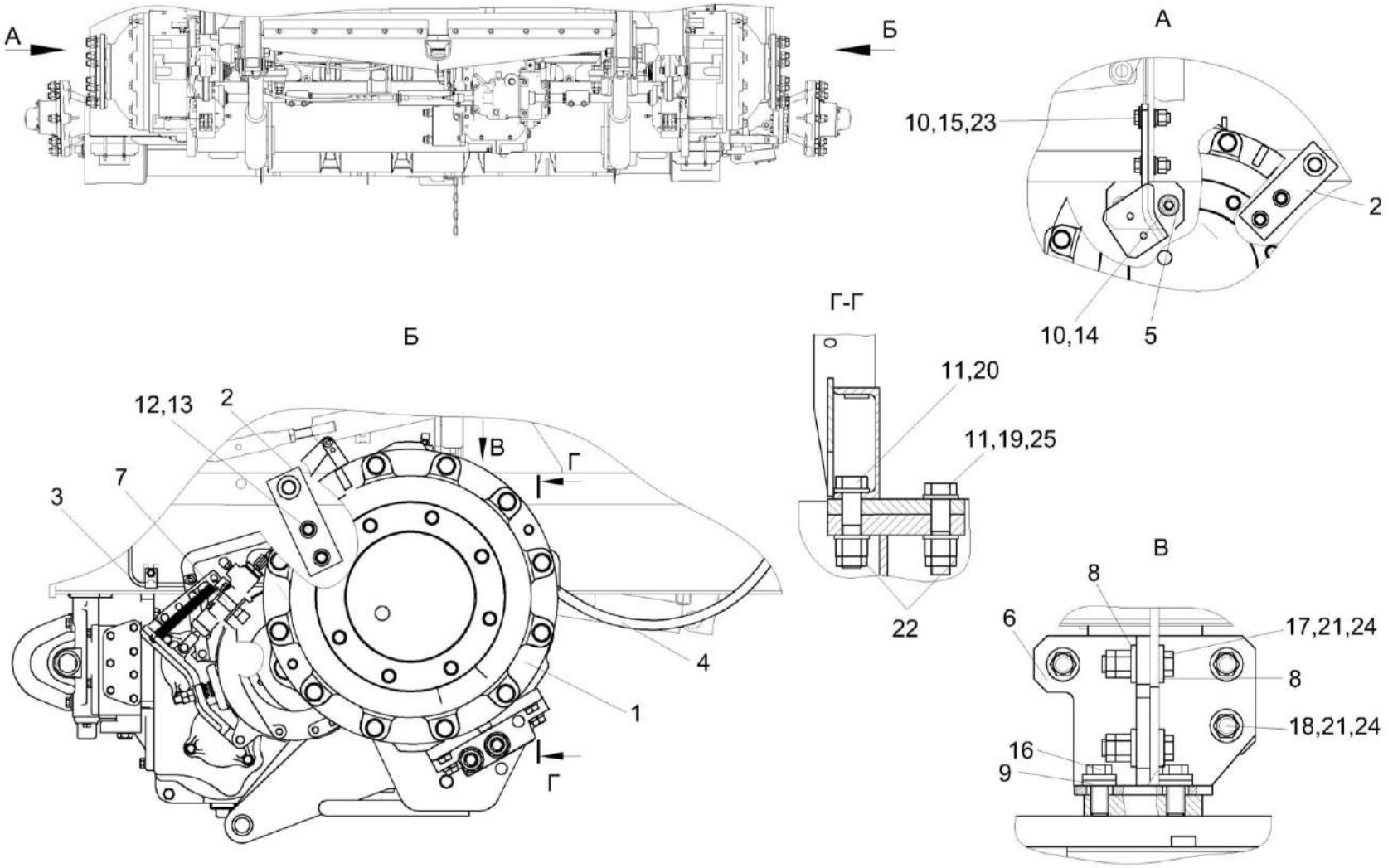

Рисунок 72 - Установка моста ведущего КЗК-12-22-0111300-01

№ рис	№ поз	Обозначение	Наименование	Куда входит	
				Обозначение	Кол. на 1 сб. ед.
		УСТАНОВКА МОСТА ВЕДУЩЕГО КЗК-12-22-0111300-01 (рисунок 72)			
72	1-25	КЗК-12-22-0111300-01	Установка моста ведущего	КЗК-12-20-0100000 КЗК-12-20-0100000-01 КЗК-12-20-0100000-02 КЗК-12-20-0100000-03	1 1 1 1
	1	КЗК-12-0107500	Мост ведущих колес	КЗК-12-22-0111300-01	1
	2	КЗК-3219-0101220	Опора	КЗК-12-22-0111300-01	2
	3	КЗК-12-22-0119630А	Установка тормозных трубопроводов	КЗК-12-22-0111300-01	1
	4	КЗК-12-22-0119610	Установка стояночного привода	КЗК-12-22-0111300-01	1
	5	КЗК-12-0202300-01	Кронштейн	КЗК-12-22-0111300-01	1
	6	КЗК-12А-1-0202370	Опора	КЗК-12-22-0111300-01	1
	7	УЭС-16-0701170	Датчик скорости	КЗК-12-22-0111300-01	1
	8	КЗК-12-0102455	Шайба	КЗК-12-22-0111300-01	8
	9	КЗК-10-0202674-01	Шайба	КЗК-12-22-0111300-01	10
	10	КЗР 0202674А	Шайба	КЗК-12-22-0111300-01	6
	11	УЭС 0100405	Шайба	КЗК-12-22-0111300-01	20
	12	УЭС 0100607	Шайба	КЗК-12-22-0111300-01	4
	13		Болт М12-6ех65 – 7796	КЗК-12-22-0111300-01	4
	14		Болт М16-6ех40 – 7796	КЗК-12-22-0111300-01	2
	15		Болт М16-6ех50 – 7796	КЗК-12-22-0111300-01	2

№ рис	№ поз	Обозначение	Наименование	Куда входит	
				Обозначение	Кол. на 1 сб. ед.
72	16		Болт М20-6ех45 – 7796	КЗК-12-22-0111300-01	2
	17		Болт М20х1,5-6ех75 – 7796	КЗК-12-22-0111300-01	4
	18		Болт М20х1,5-6ех90 – 7796	КЗК-12-22-0111300-01	3
	19		Болт М24х2-6ех100 – 7798	КЗК-12-22-0111300-01	6
	20		Болт М24х2-6ех105 – 7798	КЗК-12-22-0111300-01	4
	21		Гайка М20х1,5-6g – 2526	КЗК-12-22-0111300-01	7
	22		Гайка М24х2-6g – 2526	КЗК-12-22-0111300-01	10
	23		Гайка М16-6g – 5915	КЗК-12-22-0111300-01	2
	24		Гайка М20х1,5-6g – 5915	КЗК-12-22-0111300-01	7
	25		Гайка М24х2-6g – 5915	КЗК-12-22-0111300-01	10

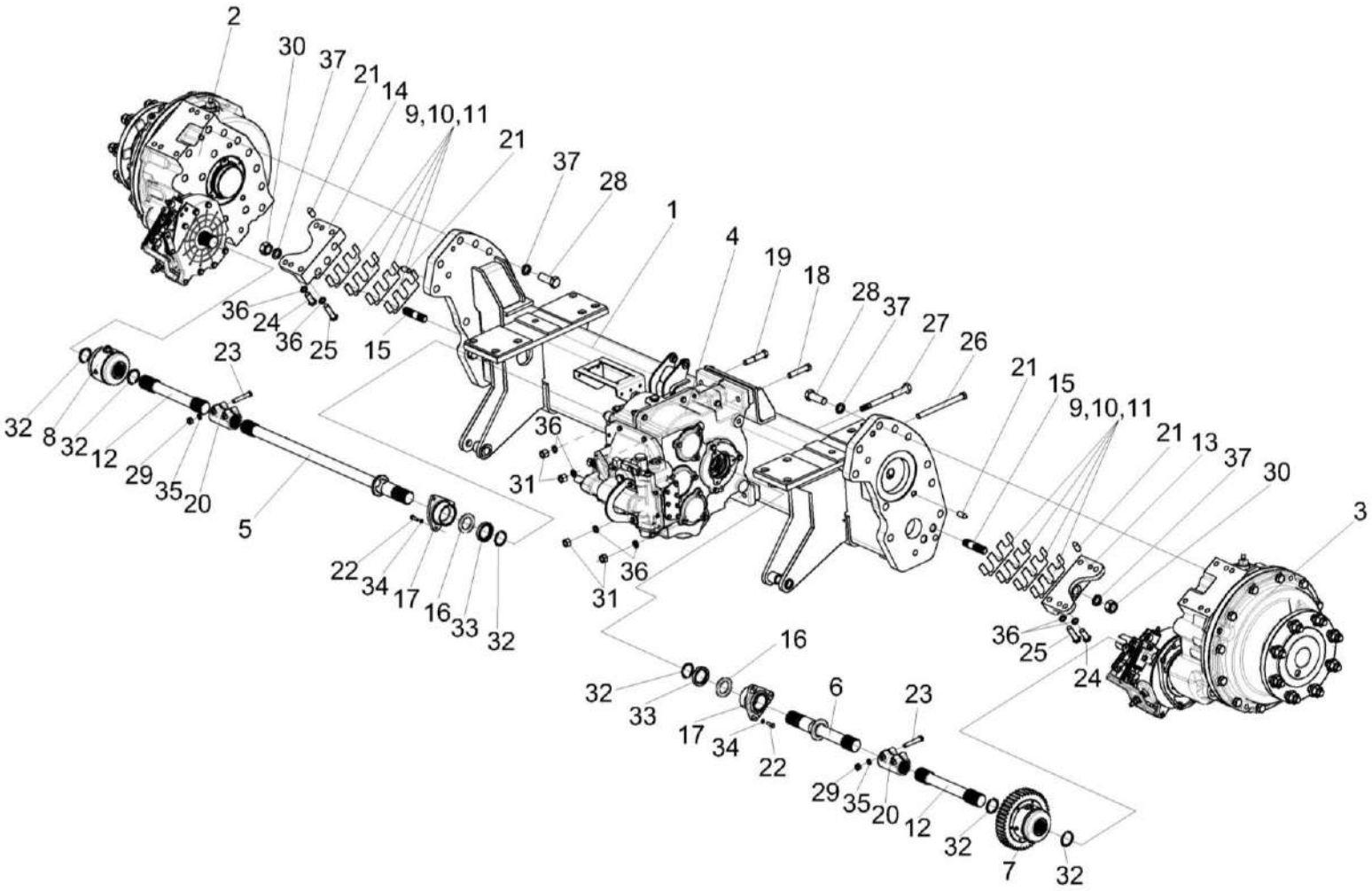

Рисунок 73 – Мост ведущих колес КЗК-12-0107500

№ рис	№ поз	Обозначение	Наименование	Куда входит	
				Обозначение	Кол. на 1 сб. ед.
		МОСТ ВЕДУЩИХ КОЛЕС КЗК-12-0107500 (рисунок 73)			
73	1-37	КЗК-12-0107500	Мост ведущих колес	КЗК-12-22-0111300-01	1
	1	КЗК-12-0107510	Балка	КЗК-12-0107500	1
	2	КЗК-10-0107200	Редуктор бортовой	КЗК-12-0107500	1
	3	КЗК-10-0107200-04	Редуктор бортовой	КЗК-12-0107500	1
	4	КЗК-12-0107530	Коробка передач	КЗК-12-0107500	1
	5	КЗК-10-0107070	Полуось	КЗК-12-0107500	1
	6	КЗК-10-0107070-01	Полуось	КЗК-12-0107500	1
	7	КВС-1-0107050	Муфта	КЗК-12-0107500	1
	8	КВС-1-0107060	Муфта	КЗК-12-0107500	1
	9	КЗК-12-0107501	Пластина	КЗК-12-0107500	4 наиб. кол.
	10	КЗК-12-0107501-01	Пластина	КЗК-12-0107500	4 наиб. кол.
	11	КЗК-12-0107501-02	Пластина	КЗК-12-0107500	2 наиб. кол.
	12	КЗК-12-0107606	Полуось	КЗК-12-0107500	2
	13	КЗК-12-0107608А	Кронштейн	КЗК-12-0107500	1
	14	КЗК-12-0107608А-01	Кронштейн	КЗК-12-0107500	1
	15	КЗК-12-0107609	Шпилька	КЗК-12-0107500	4

№ рис	№ поз	Обозначение	Наименование	Куда входит	
				Обозначение	Кол. на 1 сб. ед.
73	16	УЭС 0107011 или Кольцо СП 65-45-8 – 6308	Кольцо	КЗК-12-0107500	2
	17	УЭС 0107105	Корпус	КЗК-12-0107500	2
	18	УЭС 0107609	Болт специальный	КЗК-12-0107500	1
	19	УЭС 0107631	Болт	КЗК-12-0107500	1
	20	3518020-46075	Муфта соединительная	КЗК-12-0107500	2
	21	3518020-46426	Штифт	КЗК-12-0107500	6
	22		Болт М8-6ех25 – 7796	КЗК-12-0107500	6
	23		Болт М12-6ех70 – 7796	КЗК-12-0107500	4
	24		Болт М16-6ех40 – 7796	КЗК-12-0107500	4
	25		Болт М16-6ех65 – 7796	КЗК-12-0107500	4
	26		Болт М16-6ех80 – 7796	КЗК-12-0107500	1
	27		Болт М16-6ех200 – 7796	КЗК-12-0107500	1
	28		Болт М24-6ех65 – 7796	КЗК-12-0107500	20
	29		Гайка М12-6G – 5915	КЗК-12-0107500	4
	30		Гайка М24-6G – 5915	КЗК-12-0107500	4
	31		Гайка М16-6G – 5915	КЗК-12-0107500	4
	32		Кольцо В45 – 13940	КЗК-12-0107500	6

№ рис	№ поз	Обозначение	Наименование	Куда входит	
				Обозначение	Кол. на 1 сб. ед.
73	33		Манжета 1.2-45х65-1 – 8752	КЗК-12-0107500	2
	34		Шайба 8Т 65Г – 6402	КЗК-12-0107500	6
	35		Шайба 12Т 65Г – 6402	КЗК-12-0107500	4
	36		Шайба 16Т 65Г – 6402	КЗК-12-0107500	12
	37		Шайба 24Т 65Г – 6402	КЗК-12-0107500	24

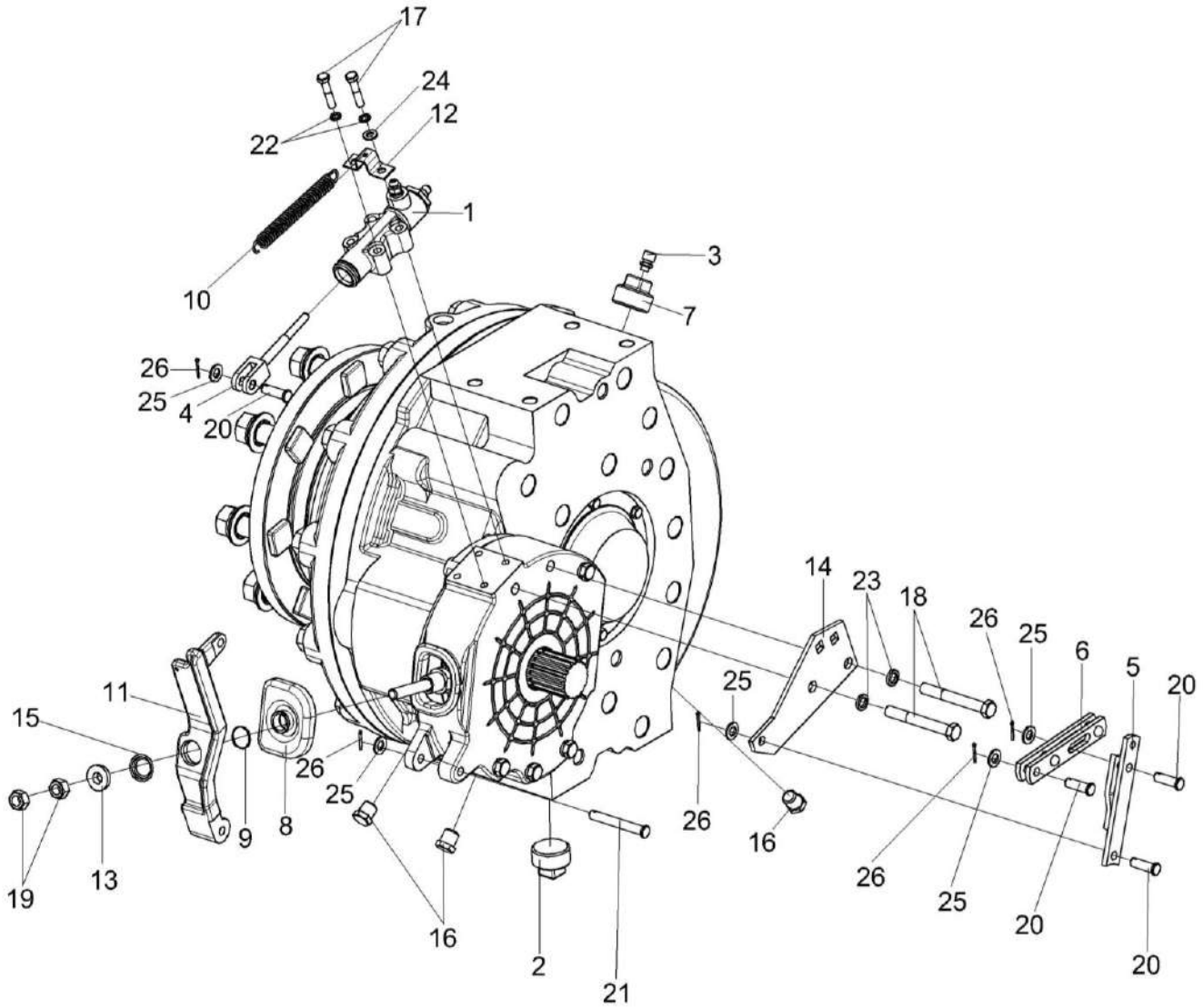

Рисунок 74 – Редуктор бортовой КЗК-10-0107200 (лист 1)

№ рис	№ поз	Обозначение	Наименование	Куда входит	
				Обозначение	Кол. на 1 сб. ед.
		РЕДУКТОР БОРТОВОЙ КЗК-10-0107200 (лист 1) (рисунок 74)			
74	1-26	КЗК-10-0107200	Редуктор бортовой	КЗК-12-0107500	1
	1	МК-23М.03.220А	Гидроцилиндр тормоза	КЗК-10-0107200	1
	2	УЭС-7-0107110	Пробка	КЗК-10-0107200	1
	3	34-4-1-17А	Сапун	КЗК-10-0107200	1
	4	3518020-43660	Толкатель	КЗК-10-0107200	1
	5	3518020-44460	Тяга	КЗК-10-0107200	1
	6	3518020-45590	Тяга	КЗК-10-0107200	1
	7	КЗК 0107102-01	Пробка	КЗК-10-0107200	1
	8	МК-23М.03.003 или Чехол 50 3502202	Чехол	КЗК-10-0107200	1
	9	МК-23М.03.618	Кольцо	КЗК-10-0107200	1
	10	МК-23М.03.645	Пружина	КЗК-10-0107200	1
	11	УЭС 0107306-01	Рычаг	КЗК-10-0107200	1
	12	УЭС 0107503	Кронштейн	КЗК-10-0107200	1
	13	УЭС 0107615	Упор	КЗК-10-0107200	1
	14	3518020-44218	Кронштейн	КЗК-10-0107200	1
	15	3518020-46427	Пружина отжимная	КЗК-10-0107200	1

№ рис	№ поз	Обозначение	Наименование	Куда входит	
				Обозначение	Кол. на 1 сб. ед.
74	16	3518020-46523	Пробка	КЗК-10-0107200	4
	17		Болт М8-6ех40 – 7796	КЗК-10-0107200	4
	18		Болт М12-6ех95 – 7796	КЗК-10-0107200	2
	19		Гайка М12х1,25-6G – 5915	КЗК-10-0107200	2
	20		Ось 6-10 b12х32 – 9650	КЗК-10-0107200	4
	21		Ось 6-10 b12х75 – 9650	КЗК-10-0107200	1
	22		Шайба 8Т 65Г – 6402	КЗК-10-0107200	10
	23		Шайба 12Т 65Г – 6402	КЗК-10-0107200	10
	24		Шайба С.8.01 – 11371	КЗК-10-0107200	2
	25		Шайба С.10.01 – 11371	КЗК-10-0107200	5
	26		Шплинт 2,5х20 – 397	КЗК-10-0107200	5

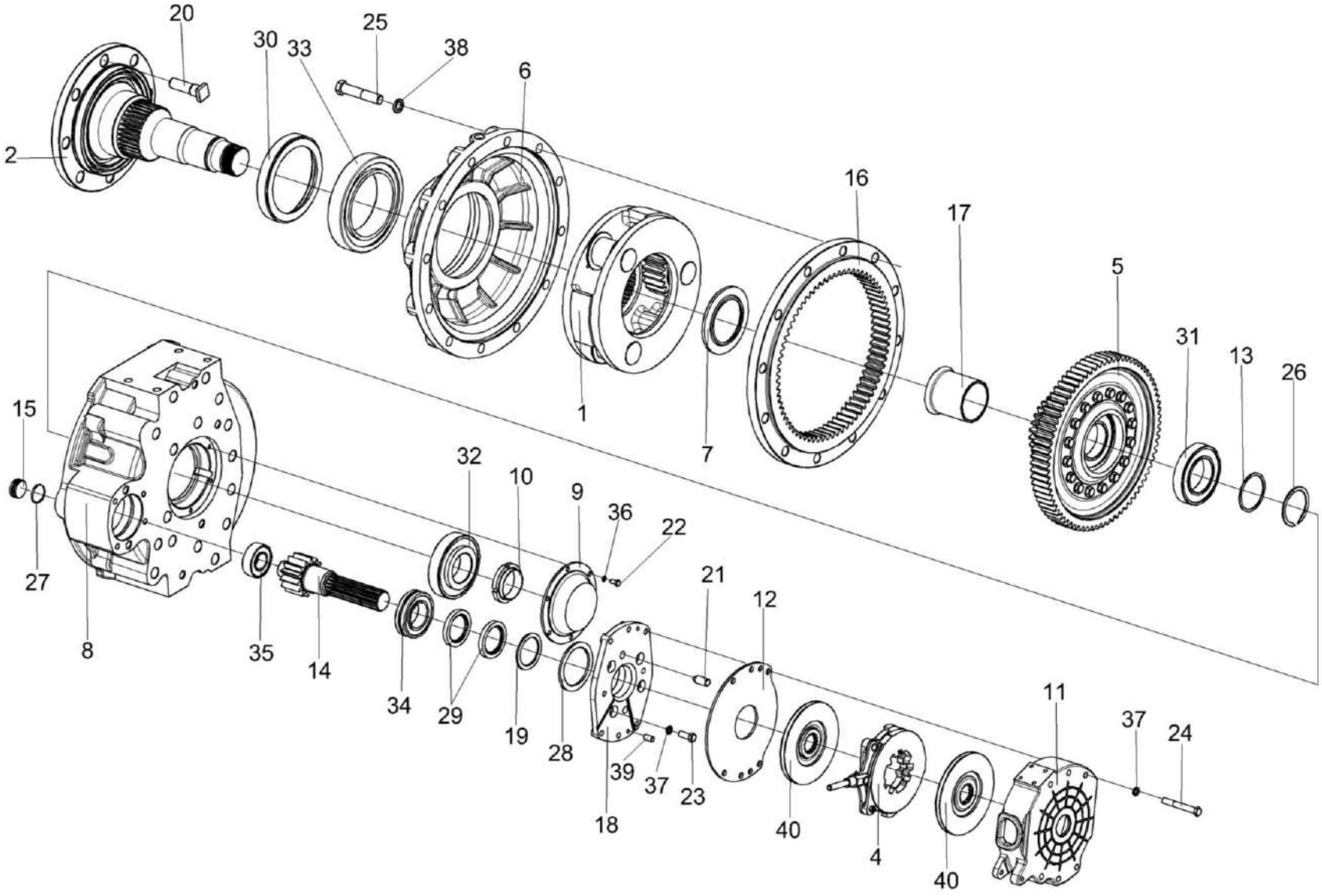

Рисунок 75 – Редуктор бортовой КЗК-10-0107200 (лист 2)

№ рис	№ поз	Обозначение	Наименование	Куда входит	
				Обозначение	Кол. на 1 сб. ед.
		РЕДУКТОР БОРТОВОЙ КЗК-10-0107200 (лист 2) (рисунок 75)			
75	1-40	КЗК-10-0107200	Редуктор бортовой	КЗК-12-0107500	1
	1	КЗК-10-0107210	Водило	КЗК-10-0107200	1
	2	КЗК-10-0107260	Ось колеса	КЗК-10-0107200	1
	4	МК-23М.03.030А	Диски нажимные	КЗК-10-0107200	1
	5	МК-23М.03.210	Колесо зубчатое	КЗК-10-0107200	1
	6	КЗК-10-0107201	Крышка	КЗК-10-0107200	1
	7	КЗК-10-0107614	Проставка	КЗК-10-0107200	1
	8	УЭС-7-0107201	Корпус	КЗК-10-0107200	1
	9	УЭС-7-0107202	Крышка	КЗК-10-0107200	1
	10	УЭС-7-0107618	Гайка	КЗК-10-0107200	1
	11	МК-23М.03.113А	Корпус тормоза левый	КЗК-10-0107200	1
	12	МК-23М.03.423	Проставка	КЗК-10-0107200	1
	13	МК-23М.03.429	Шайба	КЗК-10-0107200	1
	14	МК-23М.03.655А	Вал-шестерня	КЗК-10-0107200	1
	15	МК-23М.03.659	Пробка	КЗК-10-0107200	1
	16	МК-23М.03.661	Шестерня эпициклическая	КЗК-10-0107200	1
	17	МК-23М.03.806	Втулка	КЗК-10-0107200	1

№ рис	№ поз	Обозначение	Наименование	Куда входит	
				Обозначение	Кол. на 1 сб. ед.
75	18	3518020-41154-01	Фланец	КЗК-10-0107200	1
	19	3518020-44304	Кольцо	КЗК-10-0107200	1
	20	КЗК-10-0107612	Болт	КЗК-10-0107200	8
	21	3518020-46426	Штифт	КЗК-10-0107200	2
	22		Болт М8-6gх16 – 7796	КЗК-10-0107200	6
	23		Болт М12-6ех30 – 7796	КЗК-10-0107200	4
	24		Болт М12-6ех90 – 7796	КЗК-10-0107200	4
	25		Болт М20-6ех100 – 7796	КЗК-10-0107200	12
	26		Кольцо В75 – 13940	КЗК-10-0107200	1
	27		Кольцо 034-040-36-2-2 – 18829 / 9833	КЗК-10-0107200	1
	28		Кольцо 094-100-36-2-2 – 18829 / 9833	КЗК-10-0107200	1
	29		Манжета 1.2-55х80-1 – 8752 или Уплотнение CR 55х80х10 HMS42 R	КЗК-10-0107200	2
	30		Уплотнение CR 190х220х15 HMSF7 R или Манжета BAU6SL 190х220х12 72NBR 902 или Манжета 2.1-190Х220Х12 (72 NBR)	КЗК-10-0107200	1
	31		Подшипник 215 – 8338	КЗК-10-0107200	1

№ рис	№ поз	Обозначение	Наименование	Куда входит	
				Обозначение	Кол. на 1 сб. ед.
75	32		Подшипник 7313А – 27365 или Подшипник 30313J2/Q	КЗК-10-0107200	1
	33		Подшипник 2007128А – 27365 или Подшипник 32028Х	КЗК-10-0107200	1
	34		Подшипник NJ2211ECJ или Подшипник NJ2211-E-M1 или Подшипник NJ2211-E-M	КЗК-10-0107200	1
	35		Подшипник NJ2207ECJ или Подшипник NJ2207-E-M1 или Подшипник NJ2207-E-M	КЗК-10-0107200	1
	36		Шайба 8Т 65Г – 6402	КЗК-10-0107200	10
	37		Шайба 12Т 65Г – 6402	КЗК-10-0107200	10
	38		Шайба 20Т 65Г – 6402	КЗК-10-0107200	12
	39		Штифт 12х30 – 3128	КЗК-10-0107200	2
	40		Диск тормоза фрикционный 3518020-48320 ТИИР-101	КЗК-10-0107200	2

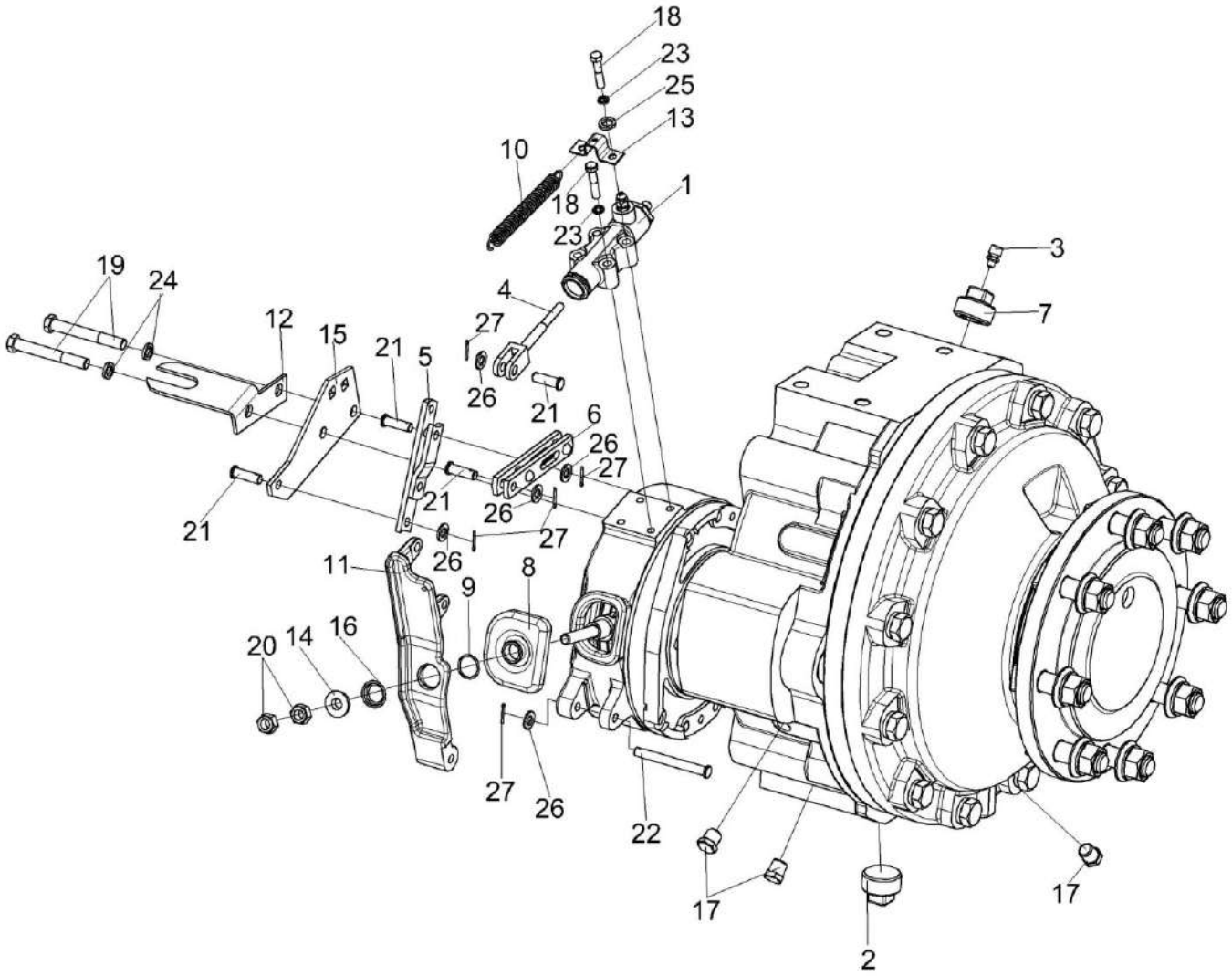

Рисунок 76 – Редуктор бортовой КЗК-10-0107200-04 (лист 1)

№ рис	№ поз	Обозначение	Наименование	Куда входит	
				Обозначение	Кол. на 1 сб. ед.
РЕДУКТОР БОРТОВОЙ КЗК-10-0107200-04 (лист 1) (рисунок 76)					
76	1-27	КЗК-10-0107200-04	Редуктор бортовой	КЗК-12-0107500	1
	1	МК-23М.03.220А	Гидроцилиндр тормоза	КЗК-10-0107200-04	1
	2	УЭС-7-0107110	Пробка	КЗК-10-0107200-04	1
	3	34-4-1-17А	Сапун	КЗК-10-0107200-04	1
	4	3518020-43660	Толкатель	КЗК-10-0107200-04	1
	5	3518020-44460	Тяга	КЗК-10-0107200-04	1
	6	3518020-45590	Тяга	КЗК-10-0107200-04	1
	7	КЗК 0107102-01	Пробка	КЗК-10-0107200-04	1
	8	МК-23М.03.003 или Чехол 50 3502202	Чехол	КЗК-10-0107200-04	1
	9	МК-23М.03.618	Кольцо	КЗК-10-0107200-04	1
	10	МК-23М.03.645	Пружина	КЗК-10-0107200-04	1
	11	УЭС 0107306	Рычаг	КЗК-10-0107200-04	1
	12	УЭС 0107408	Кронштейн	КЗК-10-0107200-04	1
	13	УЭС 0107503	Кронштейн	КЗК-10-0107200-04	1
	14	УЭС 0107615	Упор	КЗК-10-0107200-04	1
	15	3518020-44218	Кронштейн	КЗК-10-0107200-04	1

№ рис	№ поз	Обозначение	Наименование	Куда входит	
				Обозначение	Кол. на 1 сб. ед.
76	16	3518020-46427	Пружина отжимная	КЗК-10-0107200-04	1
	17	3518020-46523	Пробка	КЗК-10-0107200-04	4
	18		Болт М8-6ех40 – 7796	КЗК-10-0107200-04	4
	19		Болт М12-6ех95 – 7796	КЗК-10-0107200-04	2
	20		Гайка М12х1,25-6G – 5915	КЗК-10-0107200-04	2
	21		Ось 6-10 b12х32 – 9650	КЗК-10-0107200-04	4
	22		Ось 6-10 b12х75 – 9650	КЗК-10-0107200-04	1
	23		Шайба 8Т 65Г – 6402	КЗК-10-0107200-04	10
	24		Шайба 12Т 65Г – 6402	КЗК-10-0107200-04	10
	25		Шайба С.8.01 – 11371	КЗК-10-0107200-04	2
	26		Шайба С.10.01 – 11371	КЗК-10-0107200-04	5
	27		Шплинт 2,5х20 – 397	КЗК-10-0107200-04	5

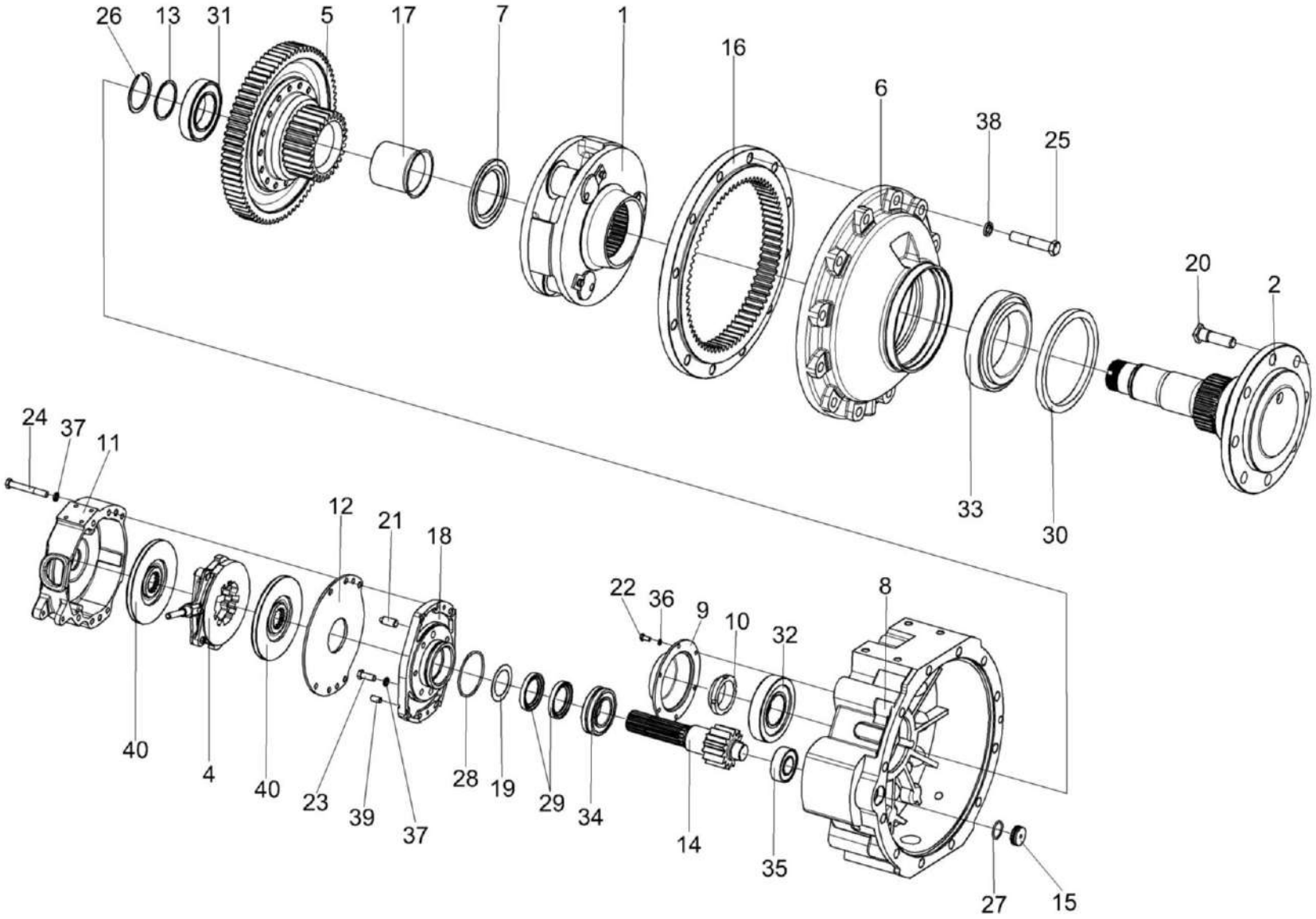

Рисунок 77 – Редуктор бортовой КЗК-10-0107200-04 (лист 2)

№ рис	№ поз	Обозначение	Наименование	Куда входит	
				Обозначение	Кол. на 1 сб. ед.
РЕДУКТОР БОРТОВОЙ КЗК-10-0107200-04 (лист 2) (рисунок 77)					
77	1-40	КЗК-10-0107200-04	Редуктор бортовой	КЗК-12-0107500	1
	1	КЗК-10-0107210	Водило	КЗК-10-0107200-04	1
	2	КЗК-10-0107260	Ось колеса	КЗК-10-0107200-04	1
	4	МК-23М.03.030А	Диски нажимные	КЗК-10-0107200-04	1
	5	МК-23М.03.210	Колесо зубчатое	КЗК-10-0107200-04	1
	6	КЗК-10-0107201	Крышка	КЗК-10-0107200-04	1
	7	КЗК-10-0107614	Проставка	КЗК-10-0107200-04	1
	8	УЭС-7-0107201-01	Корпус	КЗК-10-0107200-04	1
	9	УЭС-7-0107202	Крышка	КЗК-10-0107200-04	1
	10	УЭС-7-0107618	Гайка	КЗК-10-0107200-04	1
	11	МК-23М.03.117	Корпус тормоза правый	КЗК-10-0107200-04	1
	12	МК-23М.03.423	Проставка	КЗК-10-0107200-04	1
	13	МК-23М.03.429	Шайба	КЗК-10-0107200-04	1
	14	МК-23М.03.655А	Вал-шестерня	КЗК-10-0107200-04	1
	15	МК-23М.03.659	Пробка	КЗК-10-0107200-04	1
	16	МК-23М.03.661	Шестерня эпициклическая	КЗК-10-0107200-04	1
	17	МК-23М.03.806	Втулка	КЗК-10-0107200-04	1

№ рис	№ поз	Обозначение	Наименование	Куда входит	
				Обозначение	Кол. на 1 сб. ед.
77	18	3518020-41154	Фланец	КЗК-10-0107200-04	1
	19	3518020-44304	Кольцо	КЗК-10-0107200-04	1
	20	КЗК-10-0107612	Болт	КЗК-10-0107200-04	8
	21	3518020-46426	Штифт	КЗК-10-0107200-04	2
	22		Болт М8-6gx16 – 7796	КЗК-10-0107200-04	6
	23		Болт М12-6ex30 – 7796	КЗК-10-0107200-04	4
	24		Болт М12-6ex90 – 7796	КЗК-10-0107200-04	4
	25		Болт М20-6ex100 – 7796	КЗК-10-0107200-04	12
	26		Кольцо В75 – 13940	КЗК-10-0107200-04	1
	27		Кольцо 034-040-36-2-2 – 18829 / 9833	КЗК-10-0107200-04	1
	28		Кольцо 094-100-36-2-2 – 18829 / 9833	КЗК-10-0107200-04	1
	29		Манжета 1.2-55x80-1 – 8752 или Уплотнение CR 55x80x10 HMS42 R	КЗК-10-0107200-04	2
	30		Уплотнение CR 190x220x15 HMSF7 R или Манжета BAU6SL 190x220x12 72NBR 902 или Манжета 2.1-190X220X12 (72 NBR)	КЗК-10-0107200-04	1
	31		Подшипник 215 – 8338	КЗК-10-0107200-04	1
	32		Подшипник 7313А – 27365 или Подшипник 30313J2/Q	КЗК-10-0107200-04	1

№ рис	№ поз	Обозначение	Наименование	Куда входит	
				Обозначение	Кол. на 1 сб. ед.
77	33		Подшипник 2007128А – 27365 или Подшипник 32028Х	КЗК-10-0107200-04	1
	34		Подшипник NJ2211ECJ или Подшипник NJ2211-E-M1 или Подшипник NJ2211-E-M	КЗК-10-0107200-04	1
	35		Подшипник NJ2207ECJ или Подшипник NJ2207-E-M1 или Подшипник NJ2207-E-M	КЗК-10-0107200-04	1
	36		Шайба 8Т 65Г – 6402	КЗК-10-0107200-04	10
	37		Шайба 12Т 65Г – 6402	КЗК-10-0107200-04	10
	38		Шайба 20Т 65Г – 6402	КЗК-10-0107200-04	12
	39		Штифт 12х30 – 3128	КЗК-10-0107200-04	2
	40		Диск тормоза фрикционный 3518020-48320 ТИИР-101	КЗК-10-0107200-04	2

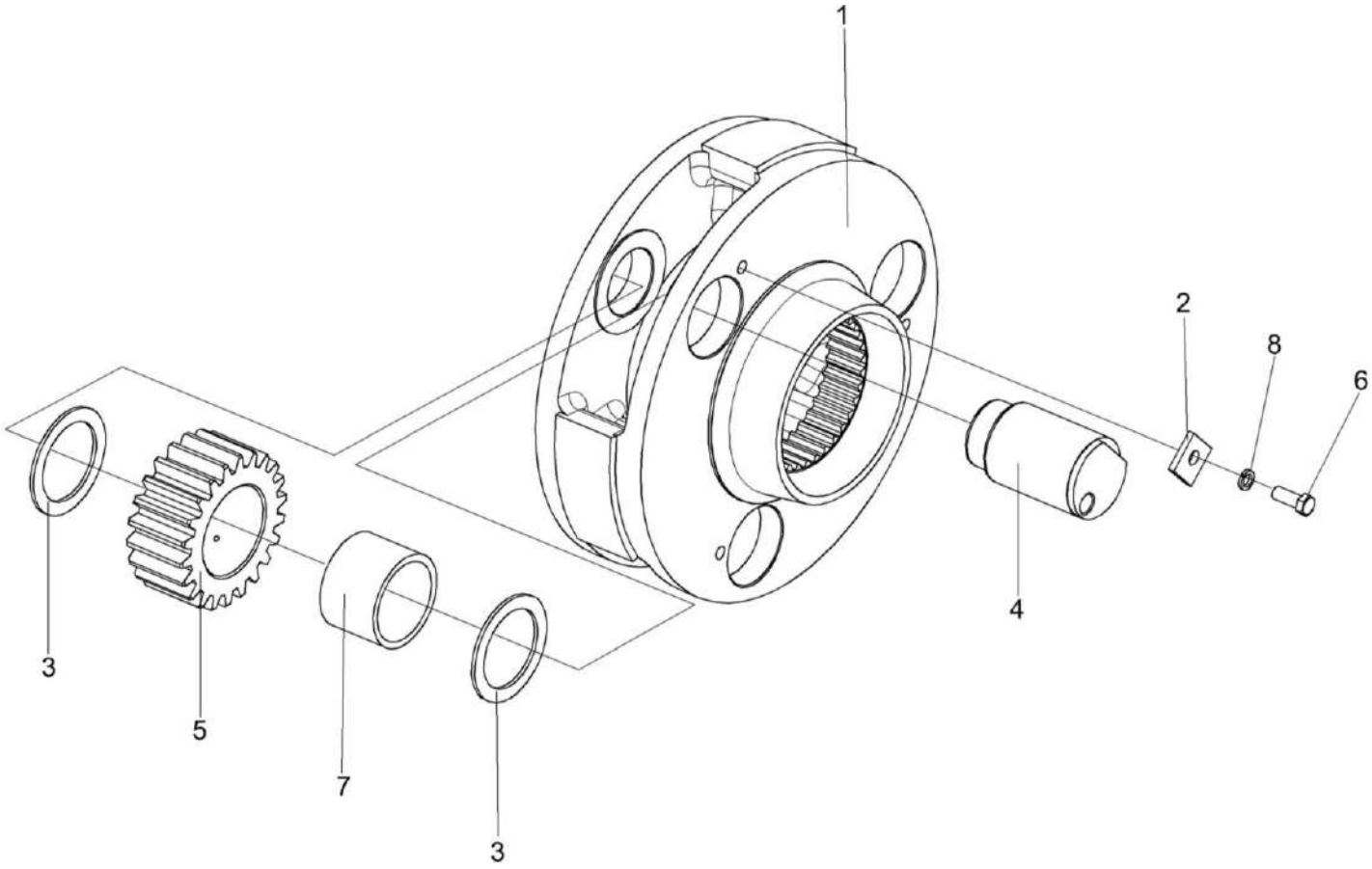

Рисунок 78 – Водило КЗК-10-0107210

№ рис	№ поз	Обозначение	Наименование	Куда входит	
				Обозначение	Кол. на 1 сб. ед.
			ВОДИЛО КЗК-10-0107210 (рисунок 78)		
78	1-8	КЗК-10-0107210	Водило	КЗК-10-0107200 КЗК-10-0107200-04	1 1
	1	КЗК-10-0107240 или КЗК-10-0107302А	Водило	КЗК-10-0107210	1
	2	МК-23М.03.425	Шайба	КЗК-10-0107210	3
	3	МК-23М.03.426	Шайба	КЗК-10-0107210	6
	4	МК-23М.03.648	Ось сателлита	КЗК-10-0107210	3
	5	МК-23М.03.649	Сателлит	КЗК-10-0107210	3
	6		Болт М10-6ех25 – 7796	КЗК-10-0107210	3
	7		Подшипник 664713Д нестандартный	КЗК-10-0107210	3
	8		Шайба 10Т 65Г – 6402	КЗК-10-0107210	3

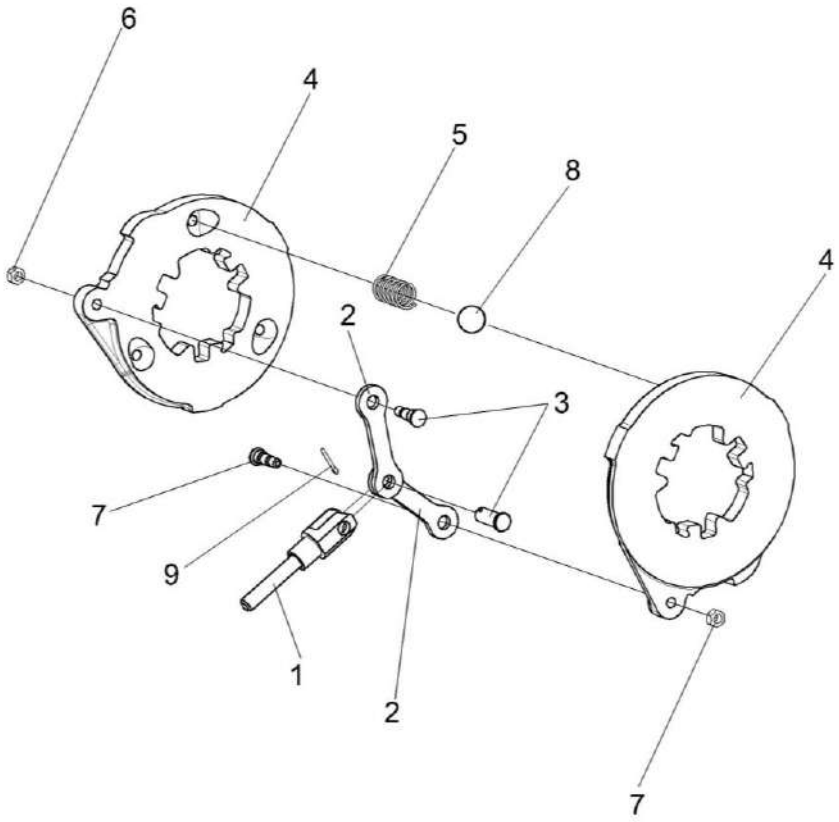

Рисунок 79 – Диски нажимные МК-23М.03.030А

№ рис	№ поз	Обозначение	Наименование	Куда входит	
				Обозначение	Кол. на 1 сб. ед.
			ДИСКИ НАЖИМНЫЕ МК-23М.03.030А (рисунок 79)		
79	1-9	МК-23М.03.030А	Диск нажимной	КЗК-10-0107200 КЗК-10-0107200-04	1 1
	1	3518020-45530	Тяга	МК-23М.03.030А	1
	2	МК-23М.03.407	Тяга	МК-23М.03.030А	2
	3	МК-23М.03.616	Палец	МК-23М.03.030А	2
	4	3518020-41128	Диск	МК-23М.03.030А	2
	5	3518020-46465	Пружина	МК-23М.03.030А	3
	6		Гайка М8-6G – 5915	МК-23М.03.030А	2
	7		Ось 6-12 b12x32 – 9650	МК-23М.03.030А	1
	8		Шарик 22,225-100 – 3722	МК-23М.03.030А	3
	9		Шплинт 3,2x18 – 397	МК-23М.03.030А	1

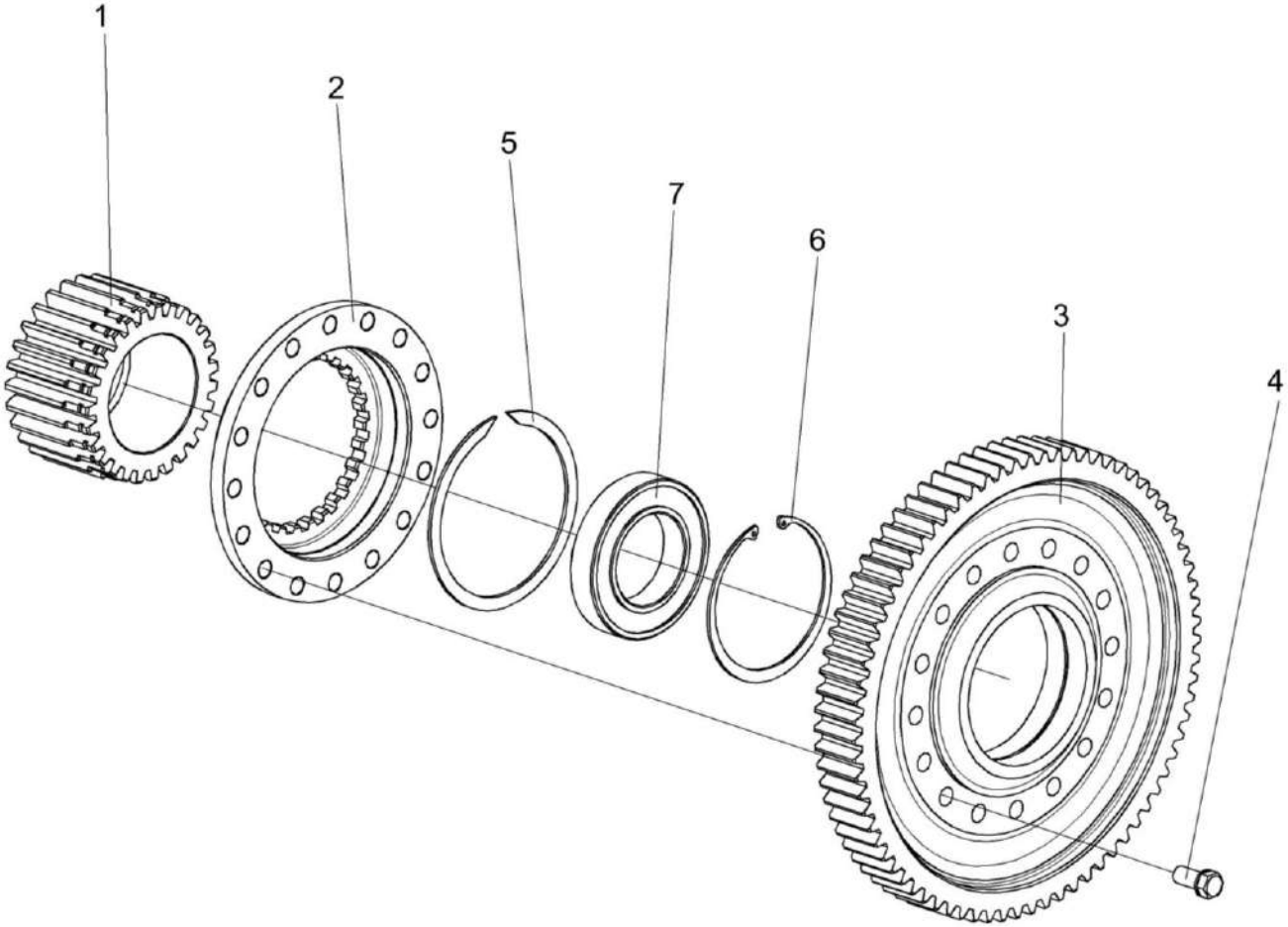

Рисунок 80 – Колесо зубчатое МК-23М.03.210

№ рис	№ поз	Обозначение	Наименование	Куда входит	
				Обозначение	Кол. на 1 сб. ед.
			КОЛЕСО ЗУБЧАТОЕ МК-23М.03.210 (рисунок 80)		
80	1-7	МК-23М.03.210	Колесо зубчатое	КЗК-10-0107200 КЗК-10-0107200-04	1 1
	1	МК-23М.03.646	Шестерня солнечная	МК-23М.03.210	1
	2	МК-23М.03.647	Муфта соединительная	МК-23М.03.210	1
	3	МК-23М.03.651	Колесо зубчатое	МК-23М.03.210	1
	4	УЭС 0100603А	Болт	МК-23М.03.210	16
	5		Кольцо В145 – 13940	МК-23М.03.210	1
	6		Кольцо В130 – 13943	МК-23М.03.210	1
	7		Подшипник 215 – 8338	МК-23М.03.210	1

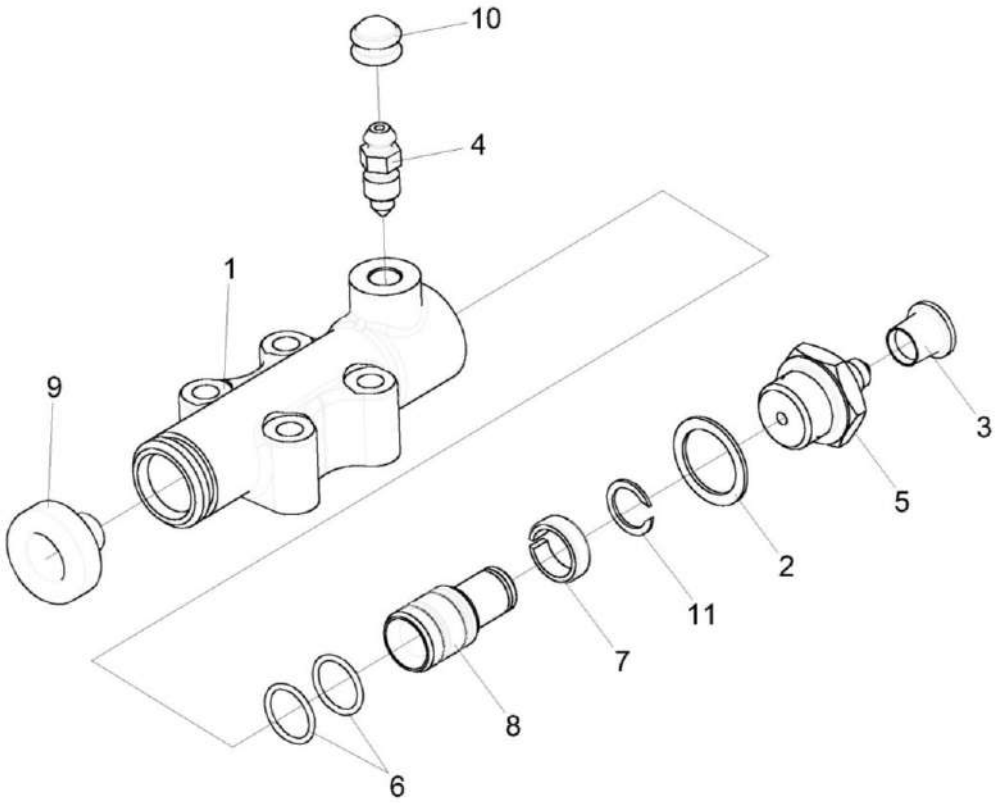

Рисунок 81 – Гидроцилиндр тормоза МК-23М.03.220А

№ рис	№ поз	Обозначение	Наименование	Куда входит	
				Обозначение	Кол. на 1 сб. ед.
			ГИДРОЦИЛИНДР ТОРМОЗА МК-23М.03.220А (рисунок 81)		
81	1-11	МК-23М.03.220А	Гидроцилиндр тормоза	КЗК-10-0107200 КЗК-10-0107200-04	1 1
	1	МК-23М.03.116	Корпус гидроцилиндра	МК-23М.03.220А	1
	2	54-00113	Прокладка штуцера	МК-23М.03.220А	1
	3	54-00738 или 012-7884-4836	Колпачок или Заглушка	МК-23М.03.220А	1
	4	54-60269А	Клапан	МК-23М.03.220А	1
	5	54-60295А	Штуцер главного цилиндра тормоза	МК-23М.03.220А	1
	6	УЭС 0107012-01 или 3518090-50094 или Кольцо 3518020-40153	Кольцо	МК-23М.03.220А	2
	7	3518020-46368	Кольцо	МК-23М.03.220А	1
	8	3518020-46369	Поршень	МК-23М.03.220А	1
	9		Колпак защитный 54-00081	МК-23М.03.220А	1
	10		Колпак 75Ш-10034Б	МК-23М.03.220А	1
	11		Кольцо В16 – 13940	МК-23М.03.220А	1

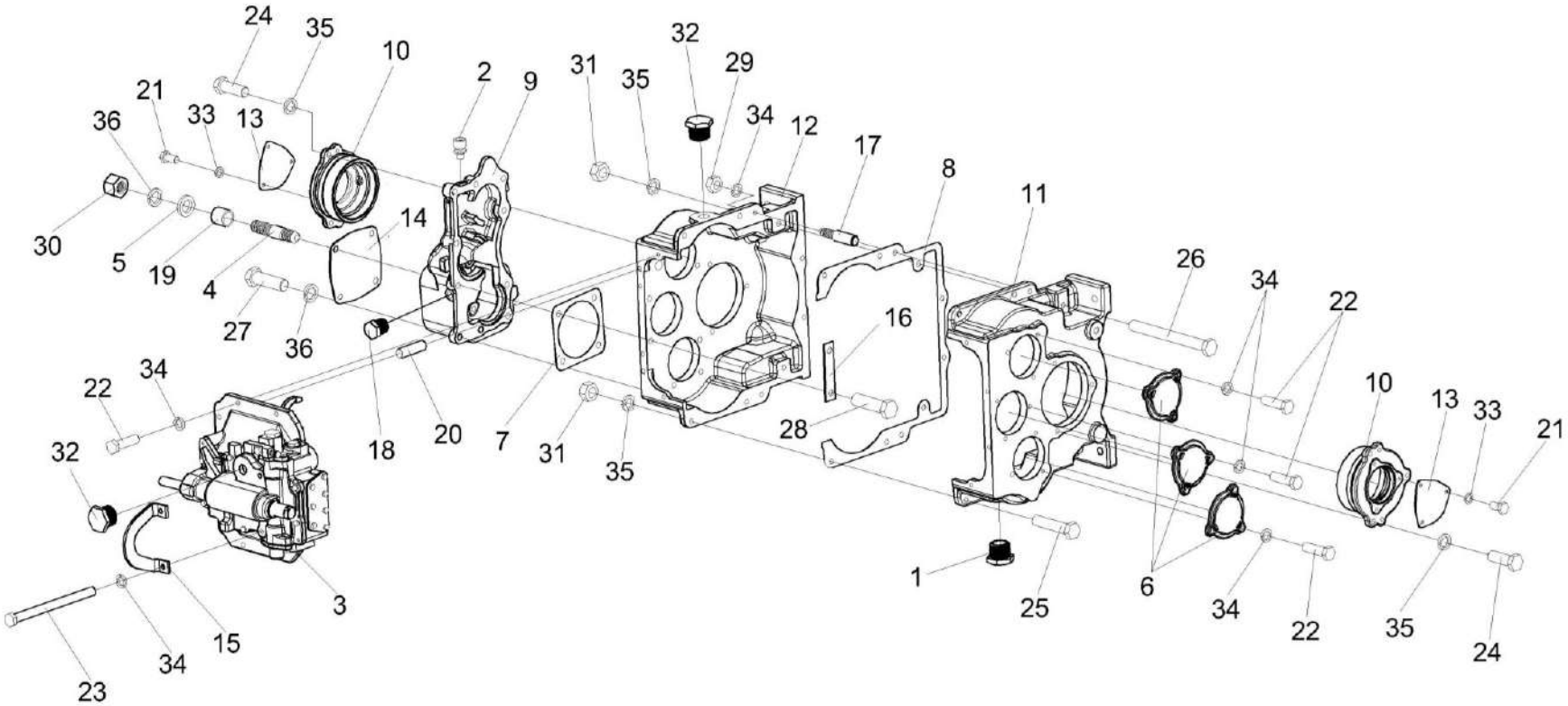

Рисунок 82 – Коробка передач КЗК-12-0107530 (корпус и крышки)

№ рис	№ поз	Обозначение	Наименование	Куда входит	
				Обозначение	Кол. на 1 сб.ед.
		КОРОБКА ПЕРЕДАЧ КЗК-12-0107530 (корпус и крышки) (рисунок 82)			
82	1-36	КЗК-12-0107530	Коробка передач	КЗК-12-0107500	1
	8,11,12, 17,25,26, 29,31,34,35	КЗК-812-0107260	Корпус	КЗК-12-0107530	1
	1	УЭС-7-0107110	Пробка	КЗК-12-0107530	1
	2	34-4-1-17А	Сапун	КЗК-12-0107530	1
	3	КЗК-12-0107560	Механизм переключения передач	КЗК-12-0107530	1
	4	РСМ 10.05.04.612Б	Шпилька	КЗК-12-0107530	4
	5	УЭС0400405	Шайба	КЗК-12-0107530	4
	6	3518020-40009	Крышка	КЗК-12-0107530	3
	7	3518020-40019	Прокладка гидромотора	КЗК-12-0107530	1
	8	3518020-40095	Прокладка корпуса коробки диапазонов	КЗК-812-0107260	1
	9	3518020-40201	Корпус установки гидромотора	КЗК-12-0107530	1
	10	3518020-41001	Стакан установки дифференциала	КЗК-12-0107530	2
	11	3518020-41062-01	Корпус коробки диапазонов правый	КЗК-812-0107260	1
	12	3518020-41061-01	Корпус коробки диапазонов левый	КЗК-812-0107260	1
	13	3518020-44039	Крышка	КЗК-12-0107530	2
	14	3518020-44041	Крышка	КЗК-12-0107530	1

№ рис	№ поз	Обозначение	Наименование	Куда входит	
				Обозначение	Кол. на 1 сб.ед.
82	15	3518020-44278	Кронштейн	КЗК-12-0107530	1
	16	3518020-45018	Пластина стопорная	КЗК-12-0107530	1
	17	3518020-46183	Штифт корпуса коробки диапазонов	КЗК-812-0107260	2
	18	3518020-46523	Пробка	КЗК-12-0107530	1
	19	3518020-48006	Втулка	КЗК-12-0107530	4
	20	3518050-46024	Штифт установочный	КЗК-12-0107530	2
	21		Болт М8-6ех16 – 7796	КЗК-12-0107530	6
	22		Болт М10-6ех35 – 7796	КЗК-12-0107530	15
	23		Болт М10-6ех160 – 7796	КЗК-12-0107530	2
	24		Болт М12-6ех35 – 7796	КЗК-12-0107530	6
	25		Болт М12х1,25-6ех55 – 7796	КЗК-812-0107260	6
	26		Болт М12х1,25-6ех120 – 7796	КЗК-812-0107260	2
	27		Болт М14-6ех45 – 7796	КЗК-12-0107530	6
	28		Болт М14-6ех50 – 7796	КЗК-12-0107530	4
	29		Гайка М10-6Н – 5915	КЗК-812-0107260	2
	30		Гайка М14-6G – 5915	КЗК-12-0107530	4
	31		Гайка М12х1,25-6G – 5915	КЗК-812-0107260	8
	32		Пробка КГ ¾”	КЗК-12-0107530	2

№ рис	№ поз	Обозначение	Наименование	Куда входит	
				Обозначение	Кол. на 1 сб.ед.
82	33		Шайба 8Т 65Г – 6402	КЗК-12-0107530	6
	34		Шайба 10Т 65Г – 6402	КЗК-12-0107530 КЗК-812-0107260	17 2
	35		Шайба 12Т 65Г – 6402	КЗК-12-0107530 КЗК-812-0107260	6 8
	36		Шайба 14Т 65Г – 6402	КЗК-12-0107530	12

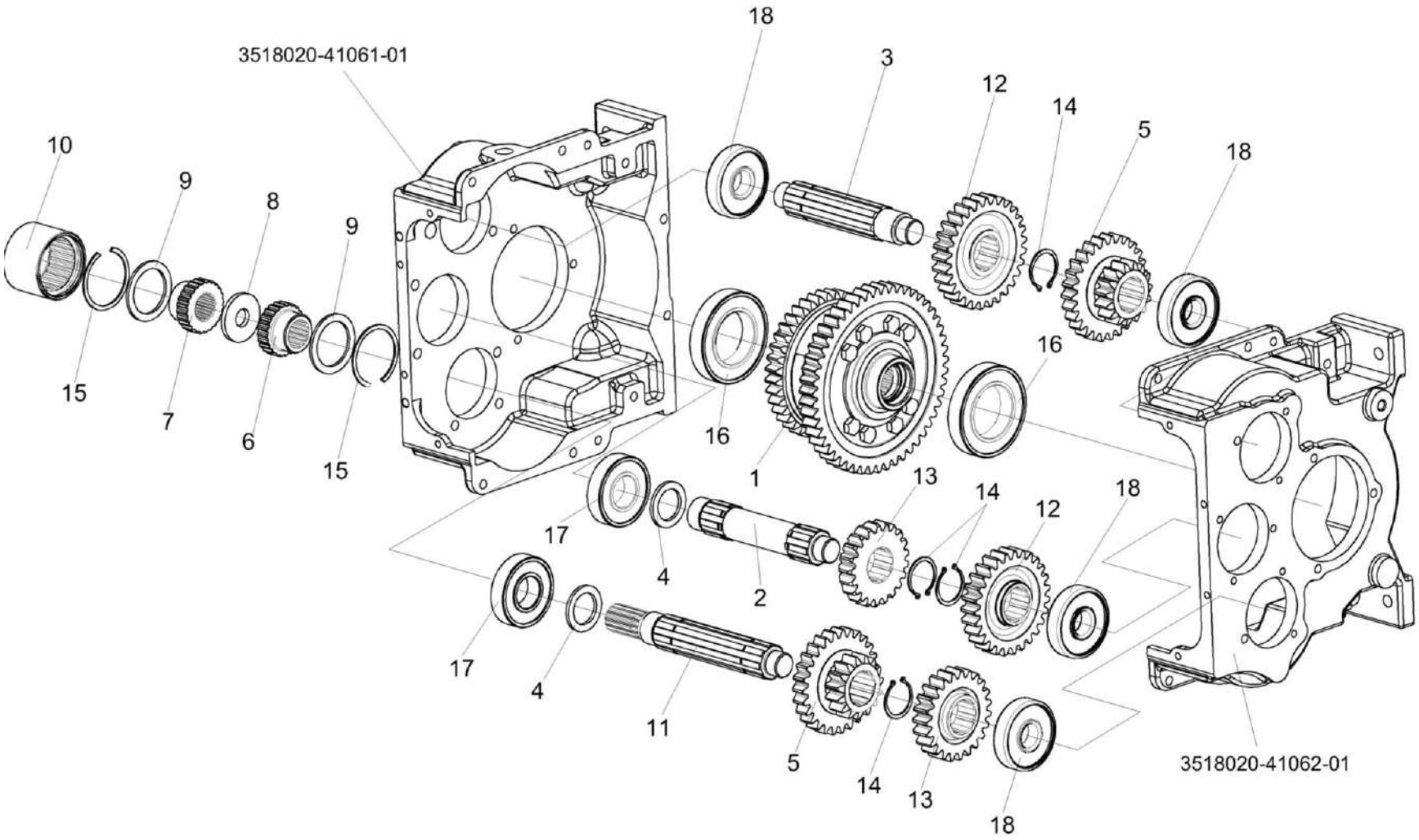

Рисунок 83 – Коробка передач КЗК-12-0107530 (валы и шестерни)

№ рис	№ поз	Обозначение	Наименование	Куда входит	
				Обозначение	Кол. на 1 сб.ед.
КОРОБКА ПЕРЕДАЧ КЗК-12-0107530 (валы и шестерни) (рисунок 83)					
83	1-18	КЗК-12-0107530	Коробка передач	КЗК-12-0107500	1
	1	КЗК-12-0107540	Дифференциал	КЗК-12-0107530	1
	2	КЗК-812-0107643	Вал	КЗК-12-0107530	1
	3	КЗК-812-0107642	Вал	КЗК-12-0107530	1
	4	3518020-46009	Кольцо распорное	КЗК-12-0107530	2
	5	КЗК-12-0107654	Блок шестерен	КЗК-12-0107530	2
	6	3518020-46132	Полумуфта первичного вала	КЗК-12-0107530	1
	7	3518020-46133	Полумуфта гидромотора	КЗК-12-0107530	1
	8	3518020-46134	Кольцо полумуфты гидромотора	КЗК-12-0107530	1
	9	3518020-46135	Кольцо дистанционное полумуфты	КЗК-12-0107530	2
	10	3518020-46136	Втулка шлицевая полумуфты	КЗК-12-0107530	1
	11	КЗК-812-0107641	Вал	КЗК-12-0107530	1
	12	КЗК-12-0107655	Шестерня	КЗК-12-0107530	2
	13	КЗК-12-0107656	Шестерня	КЗК-12-0107530	2
	14		Кольцо В50 – 13942	КЗК-12-0107530	4
	15		Кольцо В85 – 13943	КЗК-12-0107530	2
	16		Подшипник 215 – 8338	КЗК-12-0107530	2

№ рис	№ поз	Обозначение	Наименование	Куда входит	
				Обозначение	Кол. на 1 сб.ед.
83	17		Подшипник NJ309ECJ или Подшипник NJ309E или Подшипник NJ309EW или Подшипник NJ309-E-TVP2	КЗК-12-0107530	2
	18		Подшипник NJ407, "SKF" или Подшипник NJ407, "SNR" или Подшипник NJ407, "NSK" или Подшипник NJ407-M1	КЗК-12-0107530	4

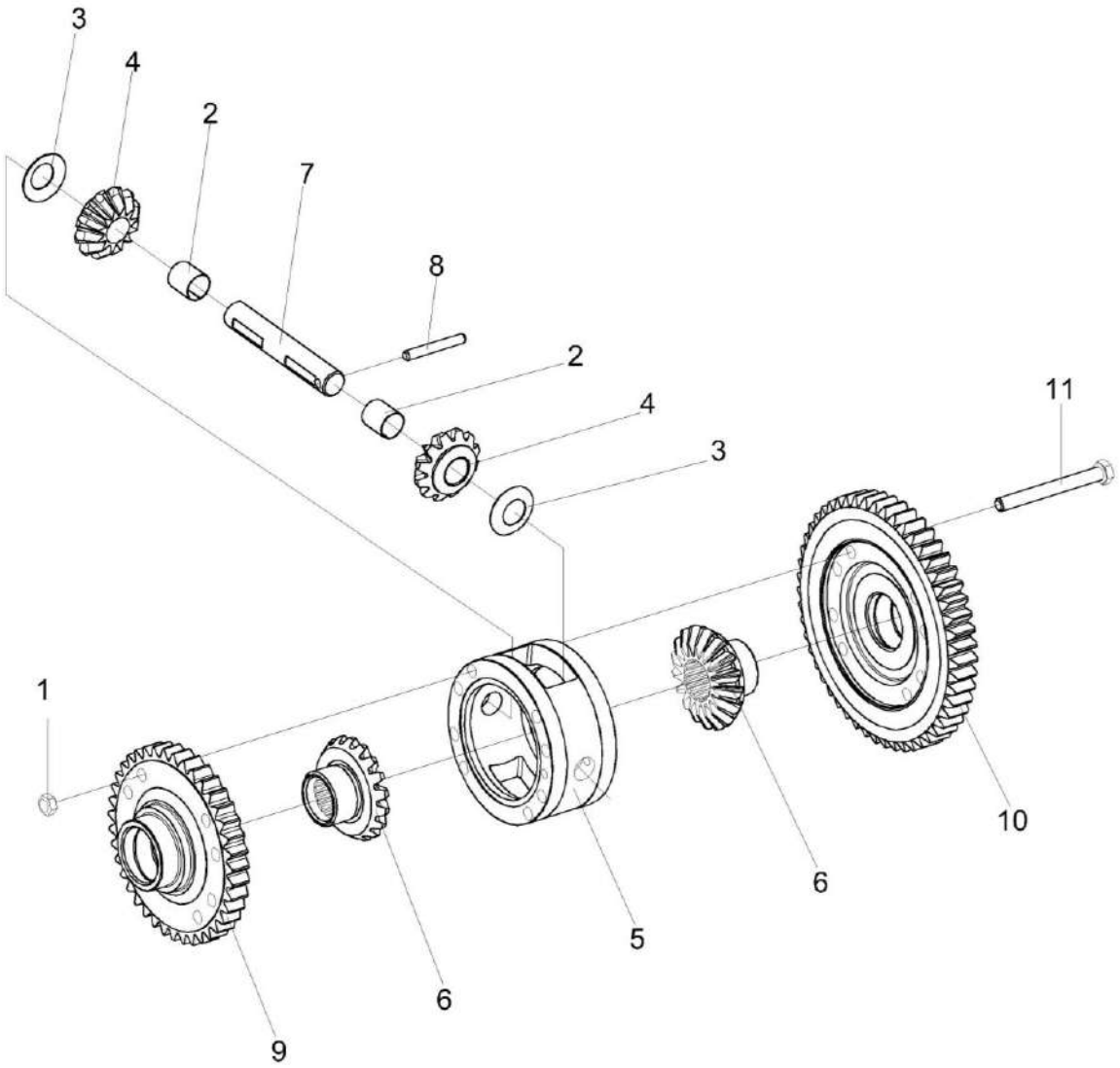

Рисунок 84 – Дифференциал КЗК-12-0107540

№ рис	№ поз	Обозначение	Наименование	Куда входит	
				Обозначение	Кол. на 1 сб.ед.
			ДИФФЕРЕНЦИАЛ КЗК-12-0107540 (рисунок 84)		
84	1-11	КЗК-12-0107540	Дифференциал	КЗК-12-0107530	1
	2,4	КЗК-12-0107550	Сателлит	КЗК-12-0107540	2
	1	УЭС 0100602-01	Гайка	КЗК-12-0107540	8
	2	УЭС 0107005	Втулка	КЗК-12-0107550	1
	3	УЭС 0107435	Шайба опорная	КЗК-12-0107540	2
	4	КЗК-12-0107659	Сателлит	КЗК-12-0107550	1
	5	КЗК-12-0107153	Корпус	КЗК-12-0107540	1
	6	КЗК-12-0107661	Шестерня полуоси	КЗК-12-0107540	2
	7	3518020-46026	Ось сателлитов	КЗК-12-0107540	1
	8	3518020-46027	Штифт	КЗК-12-0107540	1
	9	КЗК-12-0107657	Шестерня	КЗК-12-0107540	1
	10	КЗК-12-0107658	Шестерня	КЗК-12-0107540	1
	11	КЗК-12-0107669	Болт дифференциала	КЗК-12-0107540	8

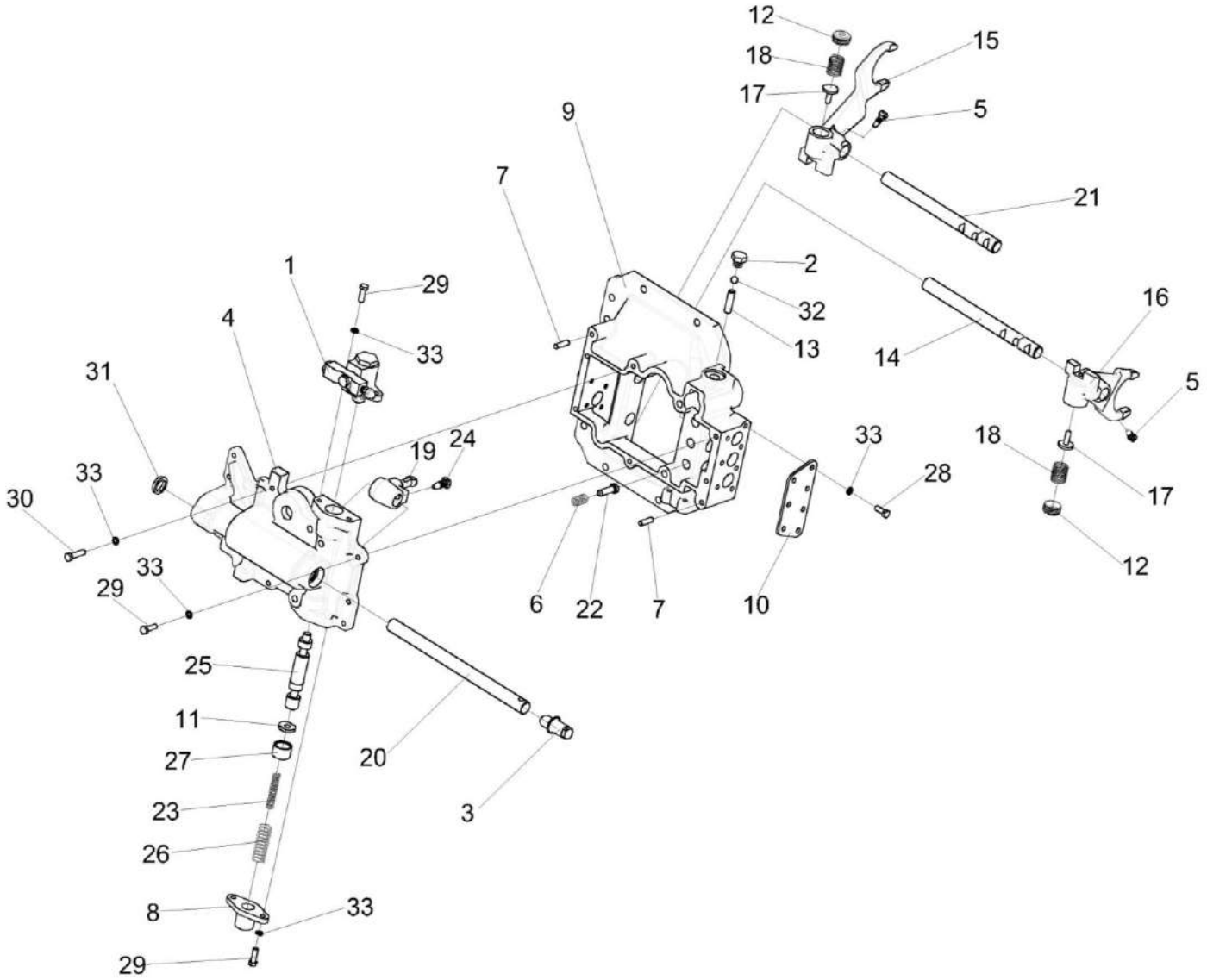

Рисунок 85 – Механизм переключения передач КЗК-12-0107560

№ рис	№ поз	Обозначение	Наименование	Куда входит	
				Обозначение	Кол. на 1 сб. ед.
		МЕХАНИЗМ ПЕРЕКЛЮЧЕНИЯ ПЕРЕДАЧ КЗК-12-0107560 (рисунок 85)			
85	1-33	КЗК-12-0107560	Механизм переключения передач	КЗК-12-0107530	1
	12,15,17,18	КЗК-12-0107250	Вилка	КЗК-12-0107560	1
	12,16,17,18	КЗК-12-0107250-01	Вилка	КЗК-12-0107560	1
	1	КЗК-12-0107200-01	Гидроцилиндр	КЗК-12-0107560	1
	2	КУЖ 0110615	Пробка	КЗК-12-0107560	3
	3	КЗК-12-0107653	Пробка	КЗК-12-0107560	1
	4	КЗК-12-0107152	Корпус блокировки	КЗК-12-0107560	1
	5	КЗК-12-0107662	Болт	КЗК-12-0107560	2
	6	КЗК-12-0107691	Пружина	КЗК-12-0107560	2
	7		Штифт 8Х26 - 3128	КЗК-12-0107560	2
	8	КЗК-12-0107003	Крышка	КЗК-12-0107560	1
	9	КЗК-12-0107103	Корпус	КЗК-12-0107560	1
	10	КЗК-12-0107441	Крышка	КЗК-12-0107560	2
	11	КЗК-12-0107645	Шайба	КЗК-12-0107560	1
	12	КЗК-12-0107435	Гайка	КЗК-12-0107250 КЗК-12-0107250-01	1 1
	13	КЗК-12-0107663	Палец блокировки	КЗК-12-0107560	1
	14	КЗК-12-0107649	Шток верхний	КЗК-12-0107560	1

№ рис	№ поз	Обозначение	Наименование	Куда входит	
				Обозначение	Кол. на 1 сб. ед.
85	15	КЗК-12-0107626	Вилка	КЗК-12-0107250	1
	16	КЗК-12-0107626-01	Вилка	КЗК-12-0107250-01	1
	17	КЗК-12-0107641	Штифт	КЗК-12-0107250 КЗК-12-0107250-01	1 1
	18	КЗК-12-0107642	Пружина	КЗК-12-0107250 КЗК-12-0107250-01	1 1
	19	КЗК-12-0107647	Рычаг	КЗК-12-0107560	1
	20	КЗК-12-0107651 или КЗК-12-0107652	Шток управления	КЗК-12-0107560	1
	21	КЗК-12-0107648	Шток нижний	КЗК-12-0107560	1
	22	КЗК-12-0107646	Фиксатор	КЗК-12-0107560	2
	23	КЗК-12-0107638	Пружина внутренняя	КЗК-12-0107560	1
	24	КВК-650-10-0107601	Болт штока	КЗК-12-0107560	1
	25	КЗК-12-0107644	Шток	КЗК-12-0107560	1
	26	КЗК-12-0107639	Пружина возвратная	КЗК-12-0107560	1
	27	КЗК-12-0107841	Втулка	КЗК-12-0107560	1
	28		Болт М8-6gх20 – 7796	КЗК-12-0107560	7
	29		Болт М8-6gх25 – 7796	КЗК-12-0107560	15
	30		Болт М8-6gх35 – 7796	КЗК-12-0107560	2

№ рис	№ поз	Обозначение	Наименование	Куда входит	
				Обозначение	Кол. на 1 сб. ед.
85	31		Манжета CR 22x32x7 HMSA10 RG или Манжета Corteco NBR BABSL 22x32x7 12011518 или Уплотнение Simmerring BABSL 22x32x6 72 NBR 902 2966	КЗК-12-0107560	1
	32		Шарик 11-40 – 3722	КЗК-12-0107560	2
	33		Шайба 8Т 65Г – 6402	КЗК-12-0107560	24

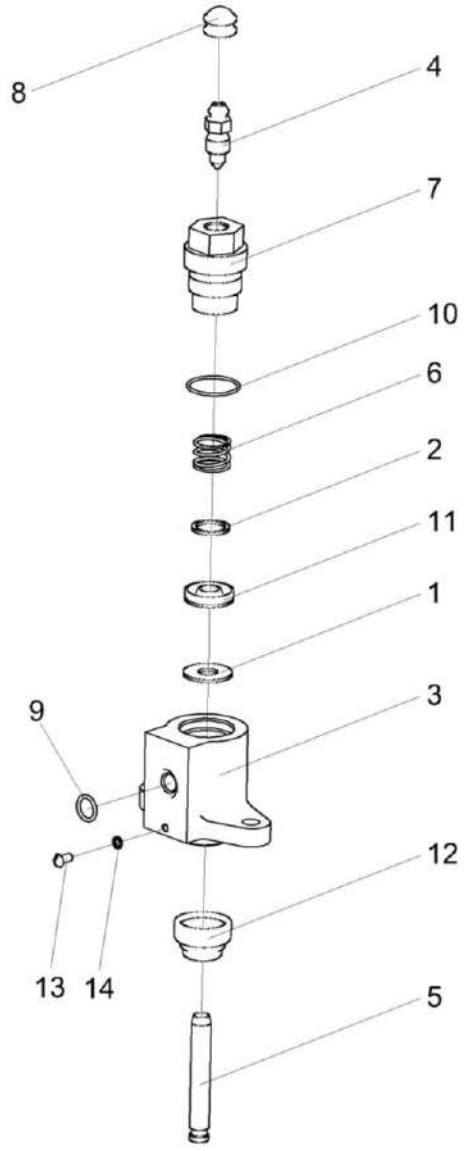

Рисунок 86 – Гидроцилиндр КЗК-12-0107200-01

№ рис	№ поз	Обозначение	Наименование	Куда входит	
				Обозначение	Кол. на 1 сб. ед.
			ГИДРОЦИЛИНДР КЗК-12-0107200-01 (рисунок 86)		
86	1-14	КЗК-12-0107200-01	Гидроцилиндр	КЗК-12-0107560	1
	1	КЗК-12-0107001	Шайба	КЗК-12-0107200-01	1
	2	КЗК-12-0107002	Шайба	КЗК-12-0107200-01	1
	3	КЗК-12-0107101	Корпус	КЗК-12-0107200-01	1
	4	КЗК-12-0107631	Клапан	КЗК-12-0107200-01	1
	5	КЗК-12-0107633	Шток	КЗК-12-0107200-01	1
	6	КЗК-12-0107635	Пружина	КЗК-12-0107200-01	1
	7	КЗК-12-0107637	Штуцер	КЗК-12-0107200-01	1
	8		Колпак 75Ш-10034Б	КЗК-12-0107200-01	1
	9		Кольцо УЭС 0107012	КЗК-12-0107200-01	1
	10		Кольцо УЭС 0107012-02	КЗК-12-0107200-01	1
	11		Манжета уплотнительная ГАк-49004	КЗК-12-0107200-01	1
	12		Чехол защитный 3518050-40024	КЗК-12-0107200-01	1
	13		Винт В.М4-6ех8 – 17473	КЗК-12-0107200-01	1
	14		Шайба 4 65Г – 6402	КЗК-12-0107200-01	1

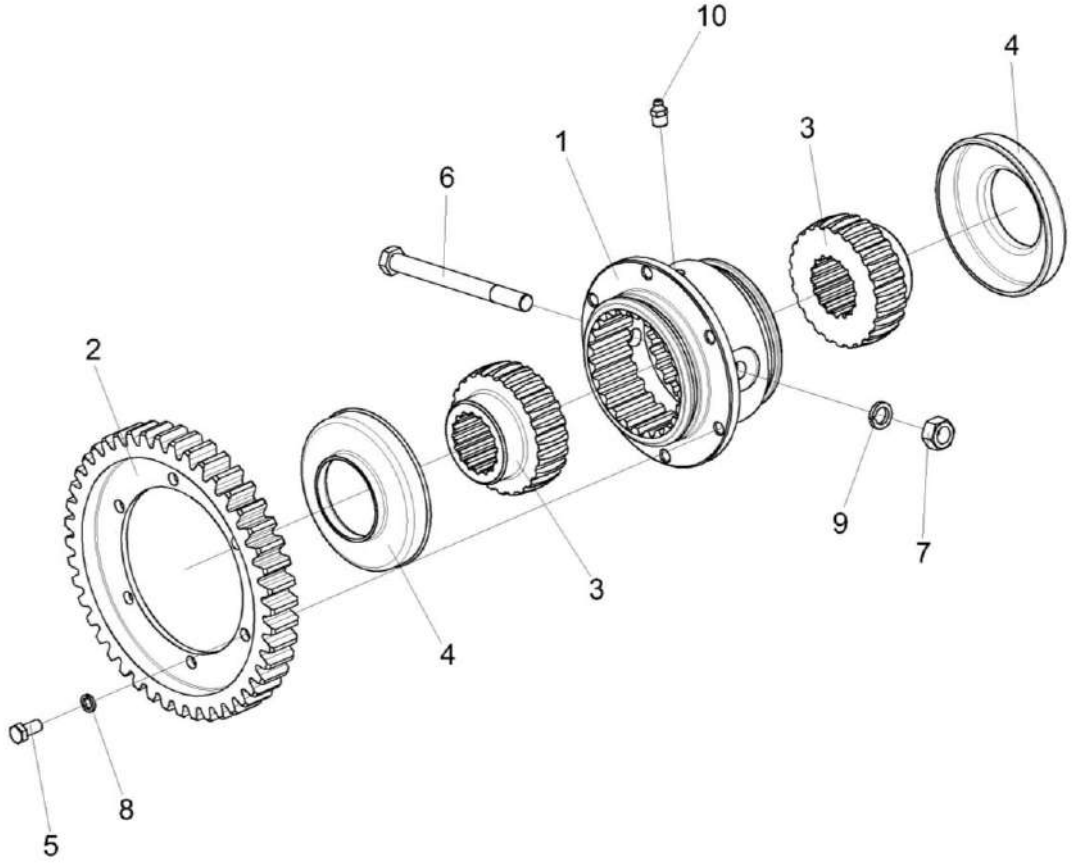

Рисунок 87 – Муфта КВС-1-0107050

№ рис	№ поз	Обозначение	Наименование	Куда входит	
				Обозначение	Кол. на 1 сб. ед.
			МУФТА КВС-1-0107050 (рисунок 87)		
87	1-10	КВС-1-0107050	Муфта	КЗК-12-0107500	1
	1	КВС-1-0107601	Муфта	КВС-1-0107050	1
	2	КВС-1-0107422	Счетчик	КВС-1-0107050	1
	3	УЭС 0107622	Полумуфта	КВС-1-0107050	2
	4	УЭС 0107001	Чехол	КВС-1-0107050	2
	5		Болт М8-6ех16 – 7796	КВС-1-0107050	6
	6		Болт М12-6ех130 – 7796	КВС-1-0107050	1
	7		Гайка М12-6G – 5915	КВС-1-0107050	1
	8		Шайба 8Т 65Г – 6402	КВС-1-0107050	6
	9		Шайба 12Т 65Г – 6402	КВС-1-0107050	1
	10		Масленка 1.2 – 19853	КВС-1-0107050	1

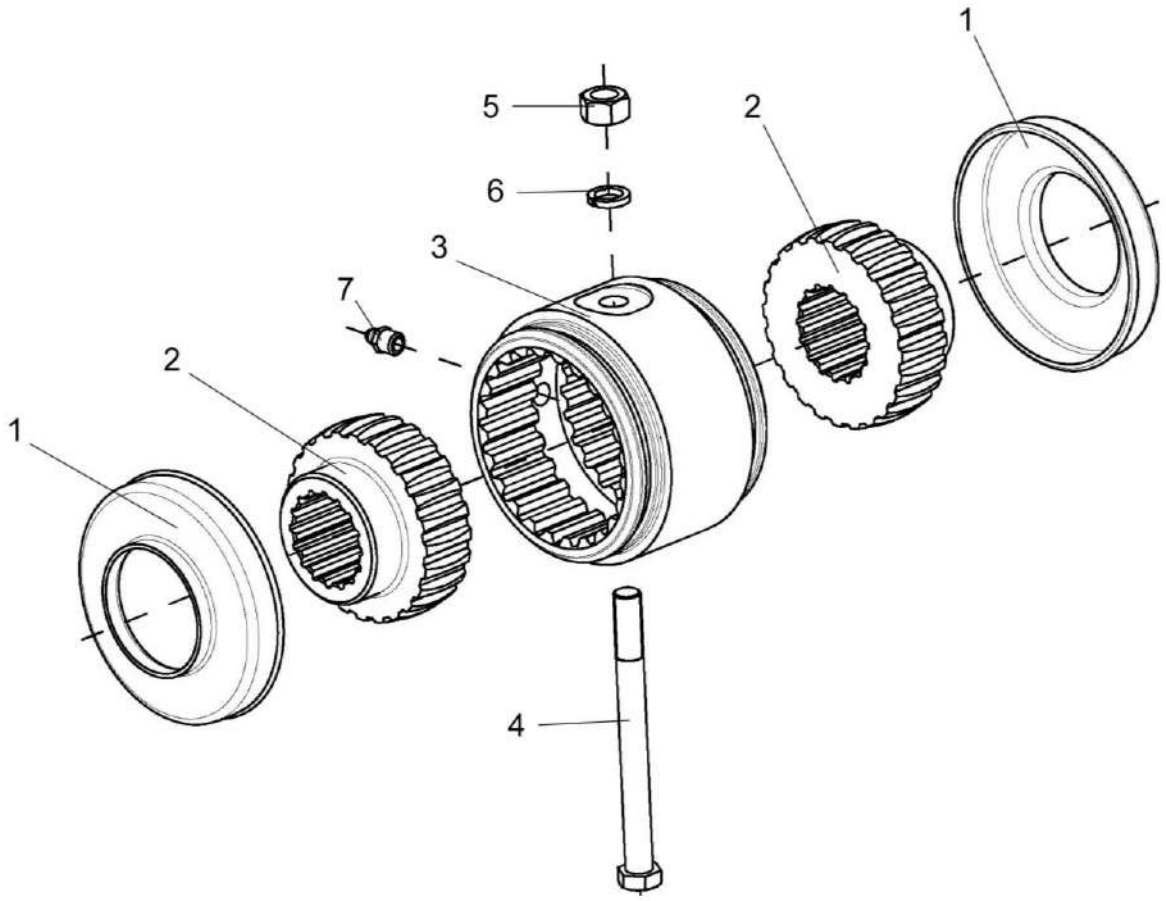

Рисунок 88 – Муфта КВС-1-0107060

№ рис	№ поз	Обозначение	Наименование	Куда входит	
				Обозначение	Кол. на 1 сб. ед.
			МУФТА КВС-1-0107060 (рисунок 88)		
88	1-7	КВС-1-0107060	Муфта	КЗК-12-0107500	1
	1	УЭС 0107001	Чехол	КВС-1-0107060	2
	2	УЭС 0107622	Полумуфта	КВС-1-0107060	2
	3	УЭС 0107629	Втулка	КВС-1-0107060	1
	4		Болт М12-6ех130 – 7796	КВС-1-0107060	1
	5		Гайка М12-6G – 5915	КВС-1-0107060	1
	6		Шайба 12Т 65Г – 6402	КВС-1-0107060	1
	7		Масленка 1.2.Ц6 – 19853	КВС-1-0107060	1

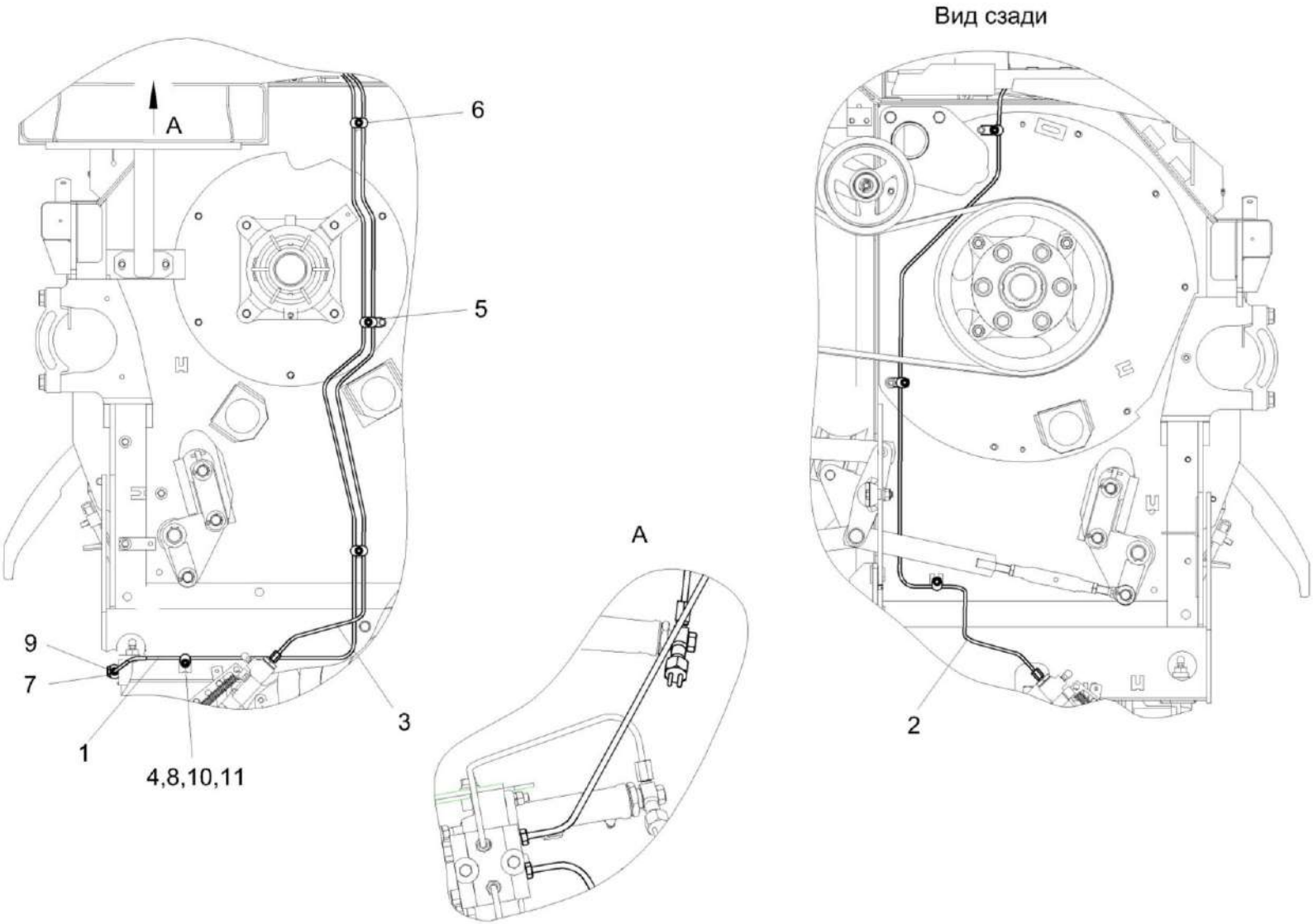

Рисунок 89 – Установка тормозных трубопроводов КЗК-12-22-0119630А

№ рис	№ поз	Обозначение	Наименование	Куда входит	
				Обозначение	Кол. на 1 сб. ед.
УСТАНОВКА ТОРМОЗНЫХ ТРУБОПРОВОДОВ КЗК-12-22-0119630А (рисунок 89)					
89	1-11	КЗК-12-22-0119630А	Установка тормозных трубопроводов	КЗК-12-22-0111300-01	1
	1	КЗК-12-22-0119750	Трубопровод	КЗК-12-22-0119630А	1
	2	КЗК-12-22-0119760А	Трубопровод	КЗК-12-22-0119630А	1
	3	КЗК-12-22-0119770А	Трубопровод	КЗК-12-22-0119630А	1
	4	КВС-80-8-0119001	Держатель трубопроводов	КЗК-12-22-0119630А	8
	5	КЗК-12-22-0119401	Кронштейн	КЗК-12-22-0119630А	3
	6	КЗК-2124-1-0119001	Держатель трубопроводов	КЗК-12-22-0119630А	6
	7	РСМ 10.04.34.603	Болт поворотного угольника	КЗК-12-22-0119630А	1
	8		Болт М8-6ех25 – 7802	КЗК-12-22-0119630А	7
	9		Кольцо 011-015-25-2-2 – 18829 / 9833	КЗК-12-22-0119630А	2
	10		Шайба С.8.01 – 11371	КЗК-12-22-0119630А	7
	11		Гайка М8-10 DIN 985	КЗК-12-22-0119630А	7

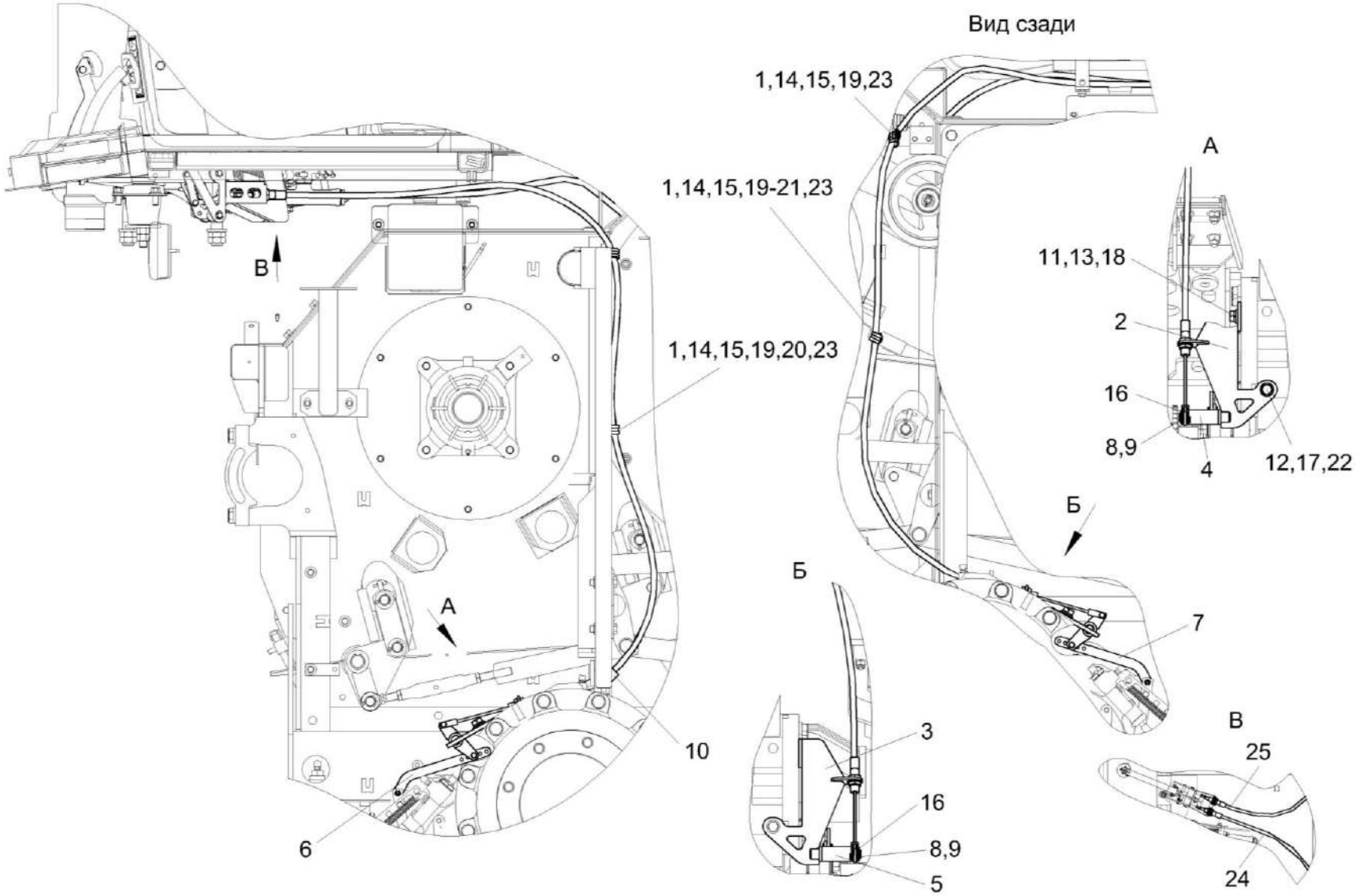

Рисунок 90 – Установка стояночного привода КЗК-12-22-0119610

№ рис	№ поз	Обозначение	Наименование	Куда входит	
				Обозначение	Кол. на 1 сб. ед.
		УСТАНОВКА СТОЯНОЧНОГО ПРИВОДА КЗК-12-22-0119610 (рисунок 90)			
90	1-25	КЗК-12-22-0119610	Установка стояночного привода	КЗК-12-22-01113000-01	1
	1	КГС 0115770	Хомут	КЗК-12-22-0119610	4
	2	КЗК-12-22-0119110	Кронштейн	КЗК-12-22-0119610	1
	3	КЗК-12-22-0119110-01	Кронштейн	КЗК-12-22-0119610	1
	4	КЗК-3221-1-0119130	Рычаг	КЗК-12-22-0119610	1
	5	КЗК-3221-1-0119130-01	Рычаг	КЗК-12-22-0119610	1
	6	КЗК-3221-1-0119150	Тяга	КЗК-12-22-0119610	1
	7	КЗК-3221-1-0119150-01	Тяга	КЗК-12-22-0119610	1
	8	СЭУ 0201453	Шайба упорная	КЗК-12-22-0119610	6
	9	УКЗ-01-0261615-02	Ось	КЗК-12-22-0119610	2
	10	УЭС-7-0602017	Рукав	КЗК-12-22-0119610	1
	11	УЭС 0100405	Шайба	КЗК-12-22-0119610	2
	12		Болт М16-6ех35 – 7796	КЗК-12-22-0119610	2
	13		Болт М24х2-6ех75 – 7798	КЗК-12-22-0119610	2
	14		Болт М8-6ех20 – 7802	КЗК-12-22-0119610	4
	15		Гайка М8-6g – 5915	КЗК-12-22-0119610	4
	16		Шайба 15.65Г – 11648	КЗК-12-22-0119610	2

№ рис	№ поз	Обозначение	Наименование	Куда входит	
				Обозначение	Кол. на 1 сб. ед.
90	17		Шайба 16 65Г – 6402	КЗК-12-22-0119610	2
	18		Шайба 24Т 65Г – 6402	КЗК-12-22-0119610	2
	19		Шайба 8 65Г – 6402	КЗК-12-22-0119610	4
	20		Шайба С.12.01 – 11371	КЗК-12-22-0119610	3
	21		Шайба С.14.01 – 11371	КЗК-12-22-0119610	1
	22		Шайба С.16.01 – 11371	КЗК-12-22-0119610	2
	23		Шайба С.8.01 – 11371	КЗК-12-22-0119610	4
	24		Трос стояночного тормоза SU-M1-TT-050-02600	КЗК-12-22-0119610	1
	25		Трос стояночного тормоза SU-M1-TT-050-03400	КЗК-12-22-0119610	1

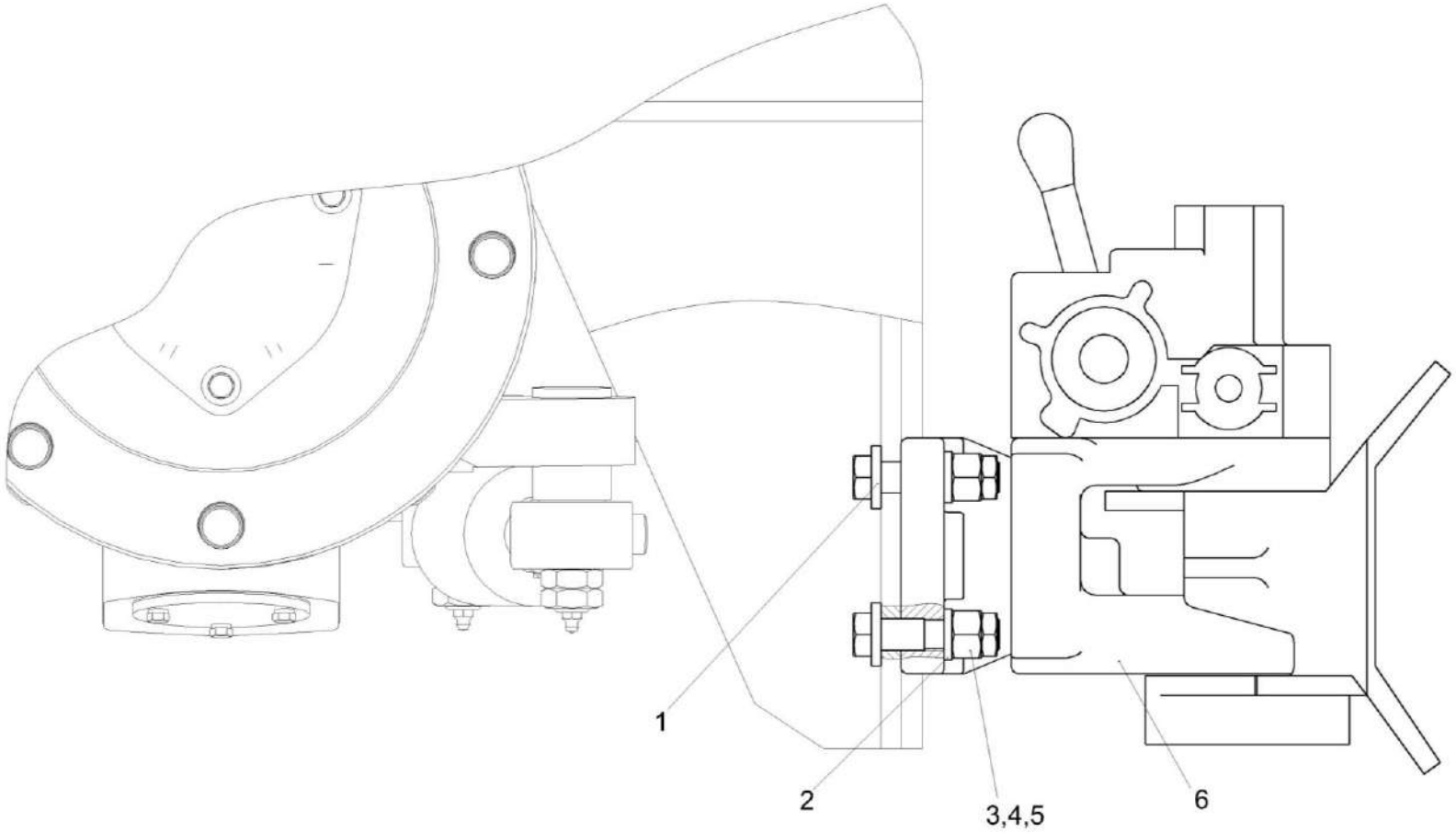

Рисунок 91 – Установка прицепного устройства КЗК-3219-0101030-01

№ рис	№ поз	Обозначение	Наименование	Куда входит	
				Обозначение	Кол. на 1 сб. ед.
		УСТАНОВКА ПРИЦЕПНОГО УСТРОЙСТВА КЗК-3219-0101030-01 (рисунок 91)			
91	1-6	КЗК-3219-0101030-01	Установка прицепного устройства	КЗК-12-20-0100000 КЗК-12-20-0100000-01 КЗК-12-20-0100000-02 КЗК-12-20-0100000-03	1 1 1 1
	1	КВС-1-0148627	Шайба	КЗК-3219-0101030-01	4
	2	КИЛ 0116416	Шайба	КЗК-3219-0101030-01	4
	3		Болт М16-6еХ 65.109 – 7796	КЗК-3219-0101030-01	4
	4		Гайка М16-6G – 2526	КЗК-3219-0101030-01	4
	5		Гайка М16-6G – 5915	КЗК-3219-0101030-01	4
	6		Устройство тягово-сцепное RO 841 B 40000 или Прибор буксирный УЛИГ.40.4-2707210-000	КЗК-3219-0101030-01	1

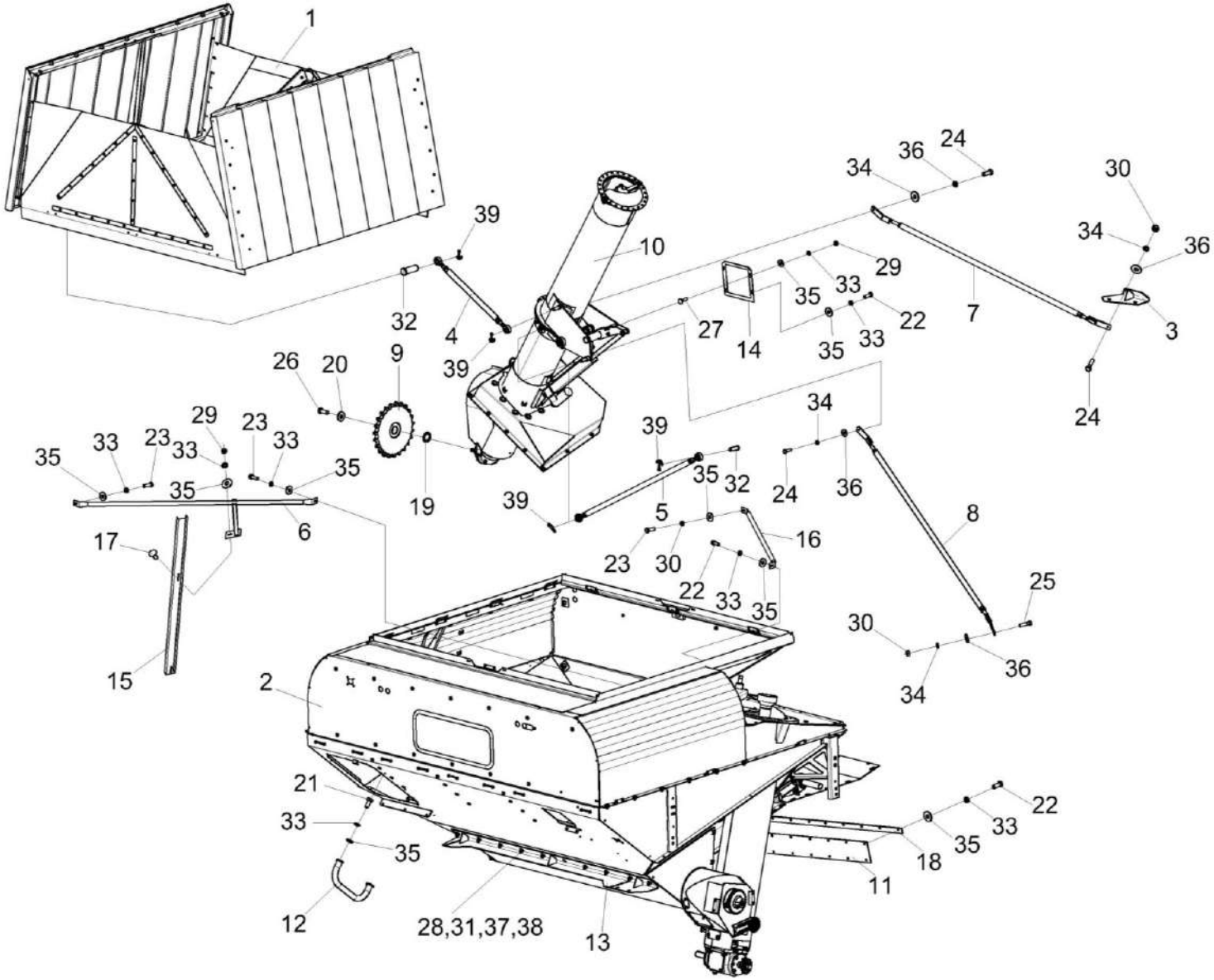

Рисунок 92 – Установка бункера КЗК-3321-1-0203000-02

№ рис	№ поз	Обозначение	Наименование	Куда входит	
				Обозначение	Кол. на 1 сб. ед.
		УСТАНОВКА БУНКЕРА КЗК-3321-1-0203000-02 (рисунок 92)			
92	1-39	КЗК-3321-1-0203000-02	Установка бункера	КЗК-12-20-0100000 КЗК-12-20-0100000-01 КЗК-12-20-0100000-02 КЗК-12-20-0100000-03	1 1 1 1
	1	КЗК-3219-0134500	Установка крыши бункера	КЗК-3321-1-0203000-02	1
	2	КЗК-3321-1-0203010	Бункер	КЗК-3321-1-0203000-02	1
	3	КЗК-3321-1-0203130	Кронштейн	КЗК-3321-1-0203000-02	1
	4	КЗК-3219-0203300	Тяга	КЗК-3321-1-0203000-02	1
	5	КЗК-3219-0203300-01	Тяга	КЗК-3321-1-0203000-02	1
	6	КЗК-3219-0203320	Поперечина	КЗК-3321-1-0203000-02	1
	7	КЗК-3219-0203340	Раскос	КЗК-3321-1-0203000-02	1
	8	КЗК-3219-0203340-01	Раскос	КЗК-3321-1-0203000-02	1
	9	КЗК-3321-1-0203040 или КЗК-3321-1-0203614	Звездочка	КЗК-3321-1-0203000-02	1
	10	КЗК-3321-1-0216000А	Установка шнека загрузного	КЗК-3321-1-0203000-02	1
	11	КЗК-10-0100380А	Фартук	КЗК-3321-1-0203000-02	1
	12	КЗК 0204330-01	Поручень	КЗК-3321-1-0203000-02	1
	13	КЗК-3219-0203590	Опора	КЗК-3321-1-0203000-02	1
	14	КЗК-3219-0203002	Прокладка	КЗК-3321-1-0203000-02	1

№ рис	№ поз	Обозначение	Наименование	Куда входит	
				Обозначение	Кол. на 1 сб. ед.
92	15	КЗК-3219-0203437	Желоб	КЗК-3321-1-0203000-02	1
	16	КЗК-3219-0203803	Поперечина	КЗК-3321-1-0203000-02	1
	17	КЗК-7-0203601	Болт	КЗК-3321-1-0203000-02	2
	18	КЗК-10-0203423	Планка	КЗК-3321-1-0203000-02	1
	19	КЗК-3321-1-0203423	Шайба	КЗК-3321-1-0203000-02	1
	20	КПР-1-9200604	Шайба	КЗК-3321-1-0203000-02	1
	21		Болт М8-6ех16 – 7796	КЗК-3321-1-0203000-02	2
	22		Болт М8-6ех20 – 7796	КЗК-3321-1-0203000-02	13
	23		Болт М8-6ех25 – 7796	КЗК-3321-1-0203000-02	3
	24		Болт М10-6ех25 – 7796	КЗК-3321-1-0203000-02	2
	25		Болт М10-6ех35 – 7796	КЗК-3321-1-0203000-02	2
	26		Болт М12-6ех30 – 7796	КЗК-3321-1-0203000-02	1
	27		Болт М8-6ех30 – 7802	КЗК-3321-1-0203000-02	3
	28		Болт М12-6ех35 – 7802	КЗК-3321-1-0203000-02	10
	29		Гайка М8-6G – 5915	КЗК-3321-1-0203000-02	3
	30		Гайка М10-6G – 5915	КЗК-3321-1-0203000-02	2
	31		Гайка М12-6G - 5915	КЗК-3321-1-0203000-02	10
	32		Ось 6-20 b12x60 – 9650	КЗК-3321-1-0203000-02	2

№ рис	№ поз	Обозначение	Наименование	Куда входит	
				Обозначение	Кол. на 1 сб. ед.
92	33		Шайба 8Т 65Г – 6402	КЗК-3321-1-0203000-02	23
	34		Шайба 10Т 65Г – 6402	КЗК-3321-1-0203000-02	4
	35		Шайба С 8.01 – 6958	КЗК-3321-1-0203000-02	23
	36		Шайба С.10.01 – 11371	КЗК-3321-1-0203000-02	4
	37		Шайба 12Т 65Г – 6402	КЗК-3321-1-0203000-02	10
	38		Шайба С.12.01 – 11371	КЗК-3321-1-0203000-02	10
	39		Шплинт 5х32 – 397	КЗК-3321-1-0203000-02	4

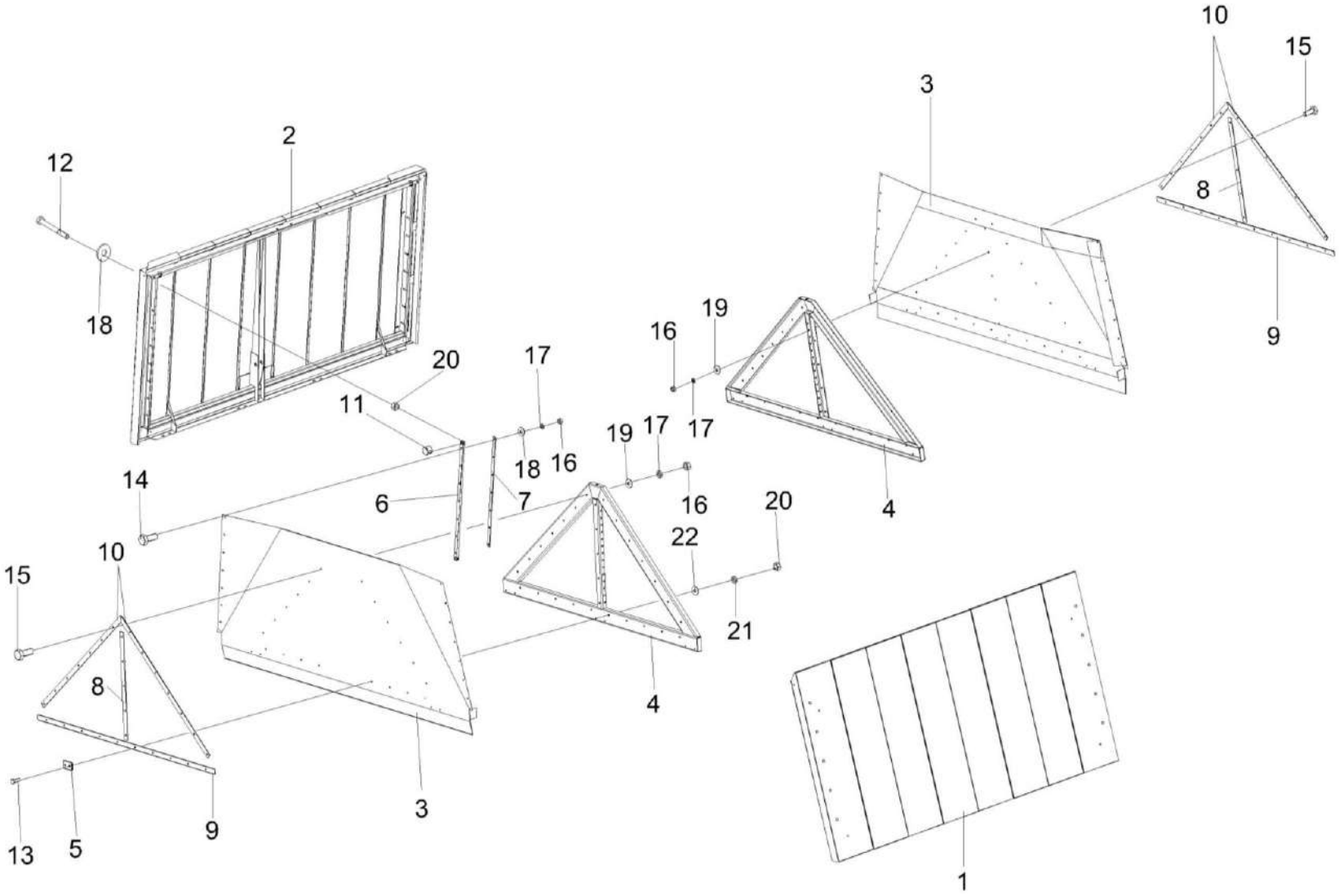

Рисунок 93 – Установка крыши бункера КЗК-3219-0134500

№ рис	№ поз	Обозначение	Наименование	Куда входит	
				Обозначение	Кол. на 1 сб. ед.
УСТАНОВКА КРЫШИ БУНКЕРА КЗК-3219-0134500 (рисунок 93)					
93	1-22	КЗК-3219-0134500	Установка крыши бункера	КЗК-3321-1-0203000-02	1
	3,4,8,9,10, 15,16,17,19	КЗК-3219-0134530	Клин	КЗК-3219-0134500	2
	1	КЗК-3219-0134010	Крыша	КЗК-3219-0134500	1
	2	КЗК-3219-0134020	Крыша	КЗК-3219-0134500	1
	3	КЗК-3219-0134540	Клин	КЗК-3219-0134530	1
	4	КЗК-3219-0134570	Клин	КЗК-3219-0134530	1
	5	КЗК-3219-0134590	Кронштейн	КЗК-3219-0134500	4
	6	КЗК-3219-0134423	Планка	КЗК-3219-0134500	4
	7	КЗК-3219-0134424	Планка	КЗК-3219-0134500	4
	8	КЗК-3219-0134434	Жесткость	КЗК-3219-0134530	1
	9	КЗК-3219-0134435	Жесткость	КЗК-3219-0134530	1
	10	КЗК-3219-0134437	Жесткость	КЗК-3219-0134530	2
	11	КЗК-3219-0134601	Бонка	КЗК-3219-0134500	8
	12	КЗК-3219-0134603	Болт	КЗК-3219-0134500	8
	13		Болт М6-6ех20 – 7802	КЗК-3219-0134500	8
	14		Болт М8-6ех35 – 7796	КЗК-3219-0134500	28
	15		Болт М8-6ех20 – 7798	КЗК-3219-0134530	29

№ рис	№ поз	Обозначение	Наименование	Куда входит	
				Обозначение	Кол. на 1 сб. ед.
93	16		Гайка М8-6G – 5915	КЗК-3219-0134500 КЗК-3219-0134530	28 29
	17		Шайба 8Т 65Г – 6402	КЗК-3219-0134500 КЗК-3219-0134530	28 29
	18		Шайба С 8.01 – 6958	КЗК-3219-0134500	36
	19		Шайба С.8.01 – 11371	КЗК-3219-0134500 КЗК-3219-0134530	8 29
	20		Гайка М6-6G – 5915	КЗК-3219-0134500	44
	21		Шайба 6Т 65Г – 6402	КЗК-3219-0134500	36
	22		Шайба С.6.01 – 6958	КЗК-3219-0134500	8

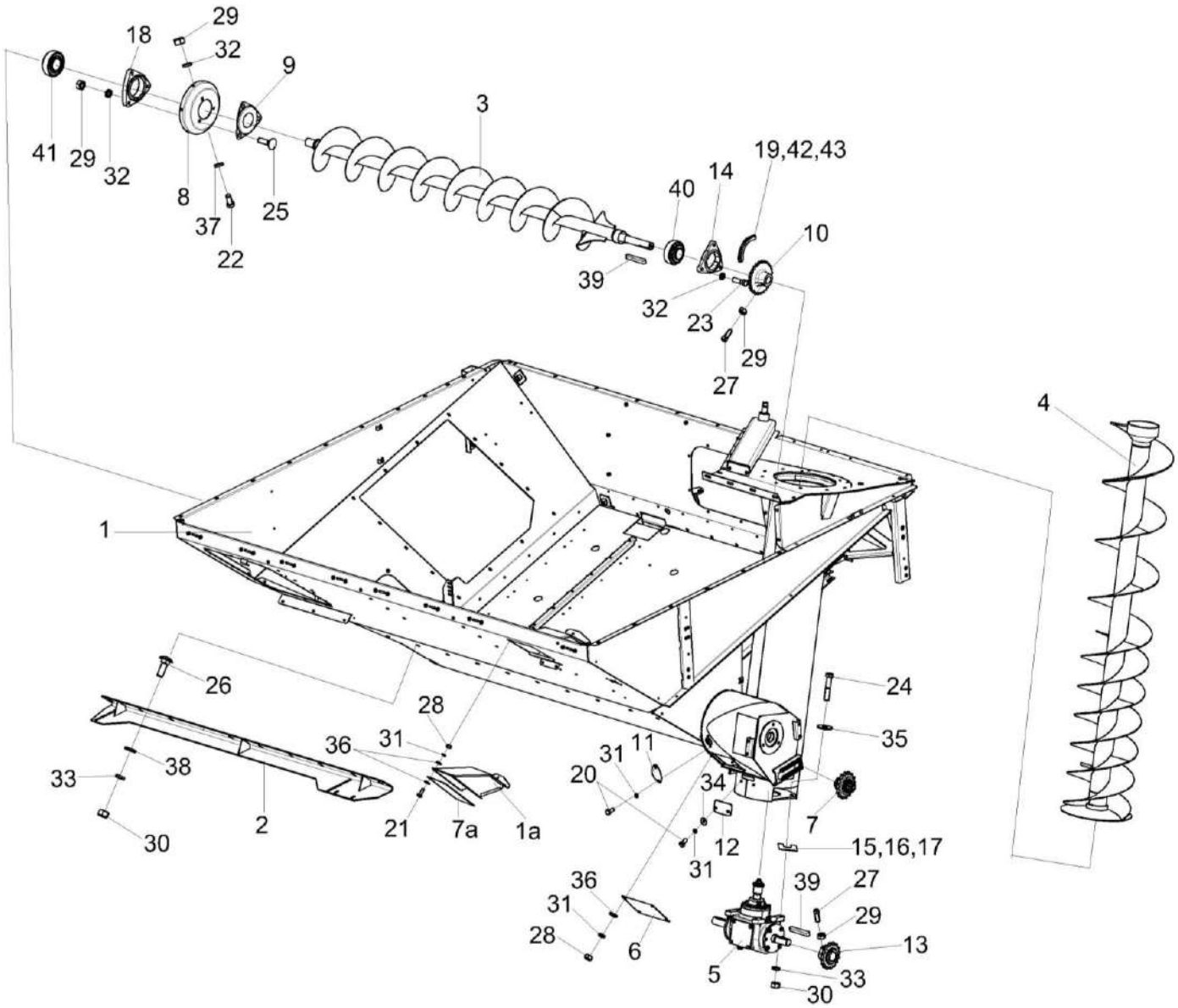

Рисунок 94 – Бункер КЗК-3321-1-0203010 (лист 1)

№ рис	№ поз	Обозначение	Наименование	Куда входит	
				Обозначение	Кол. на 1 сб. ед.
		БУНКЕР КЗК-3321-1-0203010 (лист 1) (рисунок 94)			
94	1-43	КЗК-3321-1-0203010	Бункер	КЗК-3321-1-0203000-02	1
	1	КЗК-3219-0203020	Основание	КЗК-3321-1-0203010	1
	1а	КЗК-3219-0203470	Пробоотборник	КЗК-3321-1-0203010	1
	2	КЗК-12-0203590	Опора	КЗК-3321-1-0203000-02	1
	3	КЗК-12-0206020	Шнек	КЗК-3321-1-0203010	1
	4	КЗК-12-0206260	Шнек наклонный	КЗК-3321-1-0203010	1
	5	КЗК-12-0209100-02	Редуктор	КЗК-3321-1-0203010	1
	6	КЗР 0203410Б	Крышка	КЗК-3321-1-0203010	1
	7	КЗР 0219070Б	Звездочка	КЗК-3321-1-0203010	1
	7а	КЗК-3219-0203001	Фартук	КЗК-3321-1-0203010	1
	8	КЗК 0206409	Фланец	КЗК-3321-1-0203010	1
	9	КЗК 0206491	Крышка	КЗК-3321-1-0203010	1
	10	КЗК-12-0203606	Звездочка	КЗК-3321-1-0203010	1
	11	КЗК-12-0229471	Крышка	КЗК-3321-1-0203010	1
	12	КЗК-12-0229472А	Крышка	КЗК-3321-1-0203010	2
	13	КЗР 0200629	Звездочка	КЗК-3321-1-0203010	1
	14	КИС 0900101А	Корпус подшипника	КЗК-3321-1-0203010	1
	15	КРН 0000413	Шайба	КЗК-3321-1-0203010	4

№ рис	№ поз	Обозначение	Наименование	Куда входит	
				Обозначение	Кол. на 1 сб. ед.
94	16	КРН 0000413-01	Шайба	КЗК-3321-1-0203010	4
	17	КРН 0000413-02	Шайба	КЗК-3321-1-0203010	4
	18	КСН 0104101-03	Корпус	КЗК-3321-1-0203010	1
	19	ЦЕП 0004007 или ЦЕП 0000073	Цепь Цепь шагом 19,05 мм L=1314,45 мм (69 зв.) или Цепь Цепь 12 А-1 ISO 606 L=1314,45 мм (69 зв.)	КЗК-3321-1-0203010	1
	20		Болт М8-6ех16 – 7796	КЗК-3321-1-0203010	21
	21		Болт М8-6ех20 - 7796	КЗК-3321-1-0203010	8
	22		Болт М10-6ех20 – 7796	КЗК-3321-1-0203010	6
	23		Болт М10-6ех35 – 7796	КЗК-3321-1-0203010	3
	24		Болт М12-6еХх60 – 7796	КЗК-3321-1-0203010	4
	25		Болт М10-6ех35 – 7802	КЗК-3321-1-0203010	3
	26		Болт М12-6ех35 – 7802	КЗК-3321-1-0203000-02	10
	27		Винт В.М10-6ех25 – 1485	КЗК-3321-1-0203010	2
	28		Гайка М8-6G – 5915	КЗК-3321-1-0203010	17
	29		Гайка М10-6G – 5915	КЗК-3321-1-0203010	53
	30		Гайка М12-6G – 5915	КЗК-3321-1-0203010 КЗК-3321-1-0203000-02	6 10

№ рис	№ поз	Обозначение	Наименование	Куда входит	
				Обозначение	Кол. на 1 сб. ед.
94	31		Шайба 8Т 65Г – 6402	КЗК-3321-1-0203010	33
	32		Шайба 10Т 65Г – 6402	КЗК-3321-1-0203010	60
	33		Шайба 12Т 65Г – 6402	КЗК-3321-1-0203010 КЗК-3321-1-0203000-02	6 10
	34		Шайба С 8.01 – 6958	КЗК-3321-1-0203010	15
	35		Шайба С 12.01 – 6958	КЗК-3321-1-0203010	4
	36		Шайба С.8.01 – 11371	КЗК-3321-1-0203010	23
	37		Шайба С.10.01 – 11371	КЗК-3321-1-0203010	6
	38		Шайба С.12.01 – 11371	КЗК-3321-1-0203010 КЗК-3321-1-0203000-02	2 10
	39		Шпонка 10х8х63 – 23360	КЗК-3321-1-0203010	2
	40		Подшипник 1680207ЕК10Т2С17	КЗК-3321-1-0203010	1
	41		Подшипник 1680208ЕК10Т2С17	КЗК-3321-1-0203010	1
	42		Звено соединительное к цепи шагом 19,05 мм. V-Glied Verbindugsglied mit Splint A-1 Typ S OOZA 12 или Звено соединительное 12 А-1 ISO 606	КЗК-3321-1-0203010	1
	43		Звено переходное к цепи шагом 19,05 мм. V-Glied Gekropftes Glied mit Splint 12 A-1 Typ L OOZA или Звено переходное 12 А-1 ISO 606	КЗК-3321-1-0203010	1

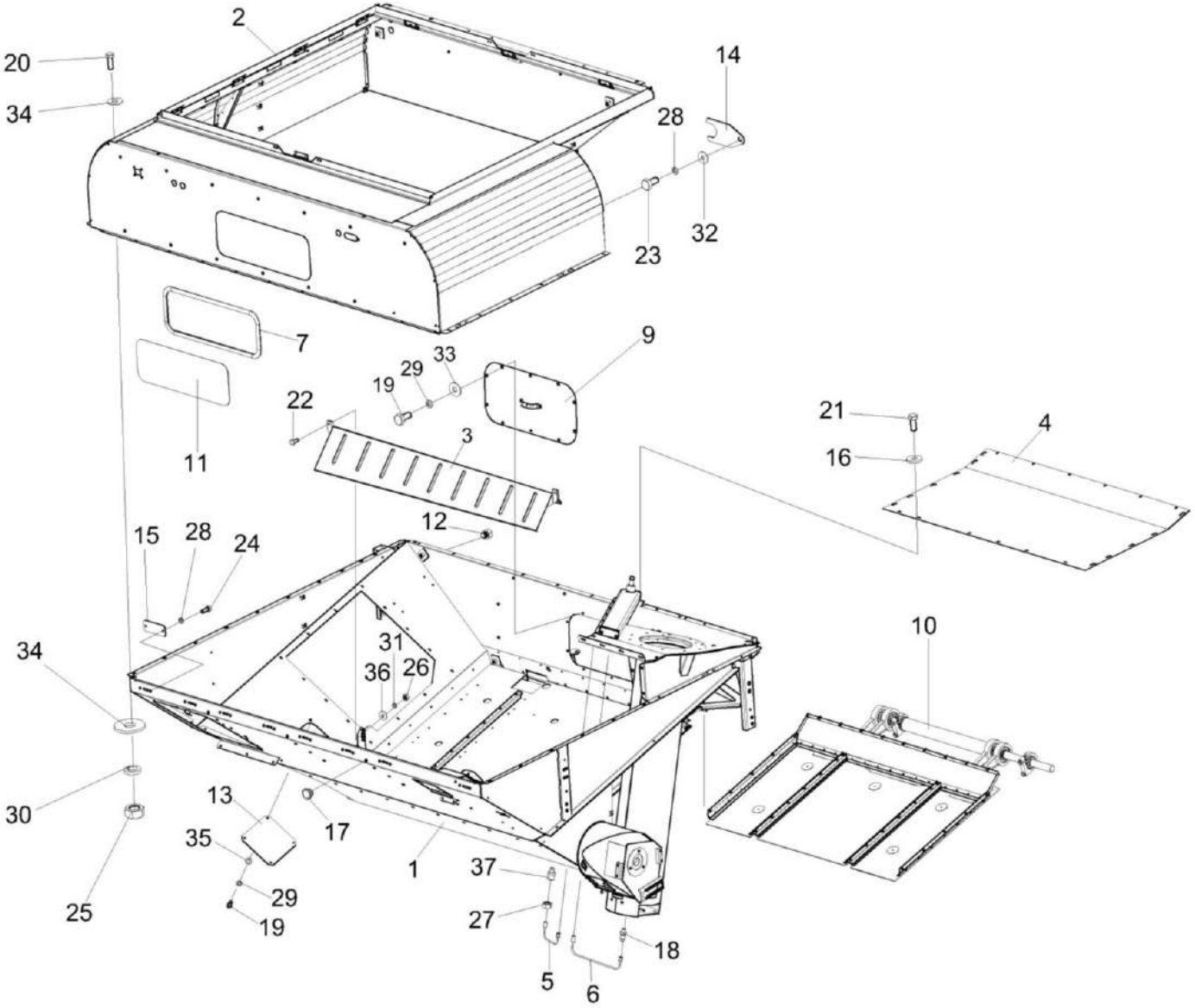

Рисунок 95 – Бункер КЗК-3321-1-0203010 (лист 2)

№ рис	№ поз	Обозначение	Наименование	Куда входит	
				Обозначение	Кол. на 1 сб. ед.
		БУНКЕР КЗК-3321-1-0203010 (лист 2) (рисунок 95)			
95	1-37	КЗК-3321-1-0203010	Бункер	КЗК-3321-1-0203000-02	1
	1	КЗК-3219-0203020	Основание	КЗК-3321-1-0203010	1
	2	КЗК-3219-0203050	Проставка	КЗК-3321-1-0203010	1
	3	КЗК-10-0203200	Ограждение	КЗК-3321-1-0203010	1
	4	КЗК-10-0229270	Настил	КЗК-3321-1-0203010	1
	5	КЗК-12-0203610	Маслопровод	КЗК-3321-1-0203010	1
	6	КЗК-12-0203610-01	Маслопровод	КЗК-3321-1-0203010	1
	7	КЗК-12-0229500 или КЗК-12-0229500-01	Уплотнение	КЗК-3321-1-0203010	1
	9	КЗК-12-3-0203490	Крышка	КЗК-3321-1-0203010	1
	10	КЗК-12А-1-0226000	Вибродно	КЗК-3321-1-0203010	1
	11	КЗК 0204002	Стекло	КЗК-3321-1-0203010	1
	12	КЗК-12-0203603	Пробка	КЗК-3321-1-0203010	5
	13	КЗК-12-0229449	Крышка	КЗК-3321-1-0203010	1
	14	КЗК-12-0229455	Накладка	КЗК-3321-1-0203010	2
	15	КЗК-12-0229473	Крышка	КЗК-3321-1-0203010	8
	16	КЗР 0202682	Шайба	КЗК-3321-1-0203010	6
	17	КИС 0118012	Заглушка транспортная	КЗК-3321-1-0203010	44
	18	ПКК 0100614	Штуцер	КЗК-3321-1-0203010	2

№ рис	№ поз	Обозначение	Наименование	Куда входит	
				Обозначение	Кол. на 1 сб. ед.
95	19		Болт М8-6ех16 – 7796	КЗК-3321-1-0203010	21
	20		Болт М10-6ех25 – 7796	КЗК-3321-1-0203010	48
	21		Болт М12-6ех25 – 7796	КЗК-3321-1-0203010	6
	22		Болт М12-6ех35 – 7796	КЗК-3321-1-0203010	2
	23		Болт М6-6ех12 – 7798	КЗК-3321-1-0203010	2
	24		Болт М6-6ех14 – 7798	КЗК-3321-1-0203010	16
	25		Гайка М10-6G – 5915	КЗК-3321-1-0203010	53
	26		Гайка М12-6G – 5915	КЗК-3321-1-0203010	6
	27		Гайка М16х1,5-6G – 2526	КЗК-3321-1-0203010	4
	28		Шайба 6Т 65Г – 6402	КЗК-3321-1-0203010	18
	29		Шайба 8Т 65Г – 6402	КЗК-3321-1-0203010	33
	30		Шайба 10Т 65Г – 6402	КЗК-3321-1-0203010	60
	31		Шайба 12Т 65Г – 6402	КЗК-3321-1-0203010	6
	32		Шайба С 6.01 – 6958	КЗК-3321-1-0203010	2
	33		Шайба С 8.01 – 6958	КЗК-3321-1-0203010	15
	34		Шайба С 10.01 – 6958	КЗК-3321-1-0203010	90
	35		Шайба С.8.01 – 11371	КЗК-3321-1-0203010	23
	36		Шайба С.12.01 – 11371	КЗК-3321-1-0203010	2
	37		Масленка 1.2.Ц6 – 19853	КЗК-3321-1-0203010	2

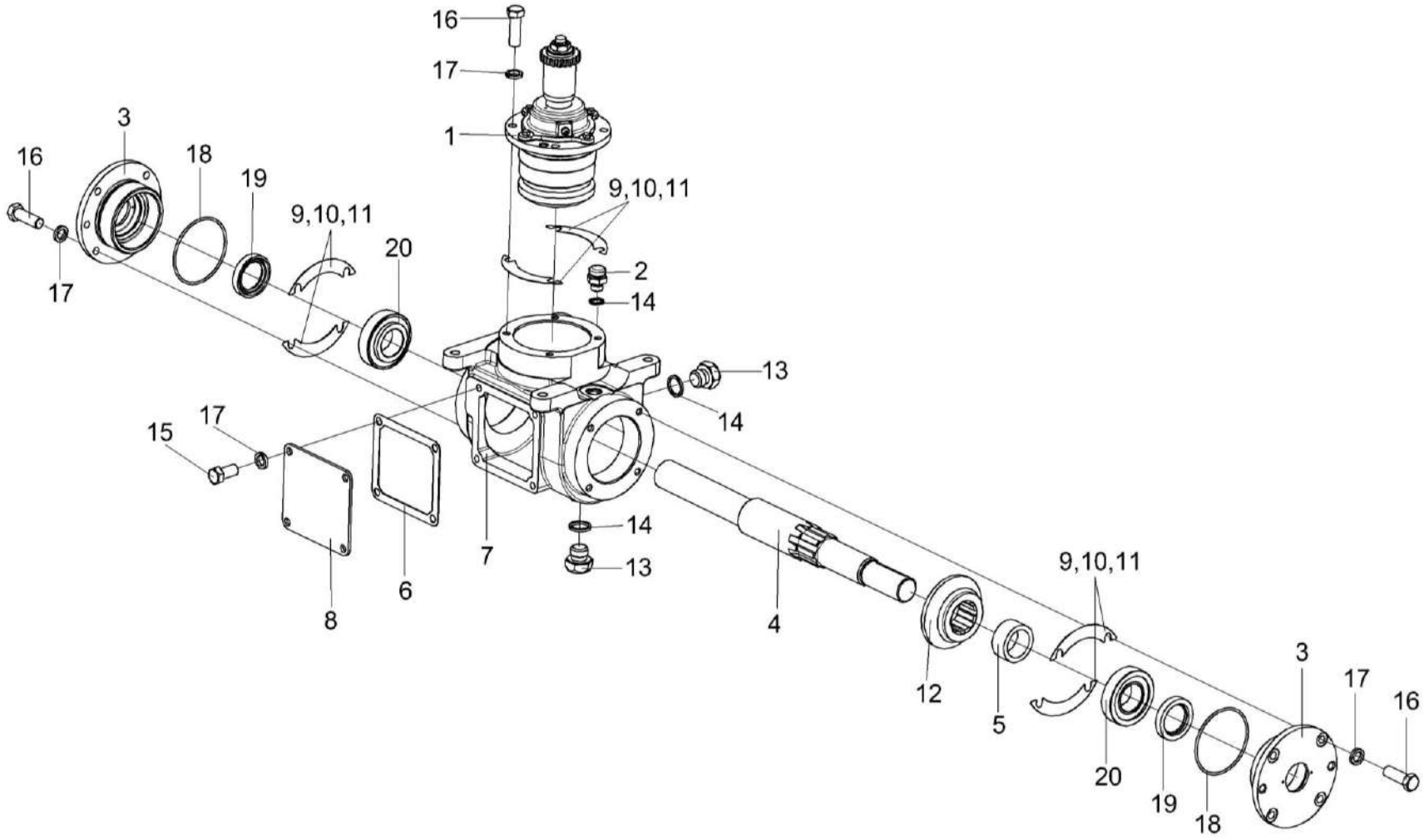

Рисунок 96 – Редуктор КЗК-12-0209100-02

№ рис	№ поз	Обозначение	Наименование	Куда входит	
				Обозначение	Кол. на 1 сб. ед.
			РЕДУКТОР КЗК-12-0209100-02 (рисунок 96)		
96	1-20	КЗК-12-0209100-02	Редуктор	КЗК-3321-1-0203010	1
	3,18,19	КЗК-12-0209040	Стакан	КЗК-12-0209100-02	2
	1	КЗК-12-0209020	Стакан	КЗК-12-0209100-02	1
	2	РФ 00.01.000	Сапун	КЗК-12-0209100-02	1
	3	КЗК-12-0209217	Стакан	КЗК-12-0209040	1
	4	КЗК-12-0209616	Вал	КЗК-12-0209100-02	1
	5	КЗК-12-0209807	Втулка	КЗК-12-0209100-02	1
	6	КЗР 0209002	Прокладка	КЗК-12-0209100-02	1
	7	КЗР 0209221	Корпус	КЗК-12-0209100-02	1
	8	КЗР 0209401	Крышка	КЗК-12-0209100-02	1
	9	КЗР 0209503	Прокладка регулировочная	КЗК-12-0209100-02	12 наиб. кол.
	10	КЗР 0209503-01	Прокладка регулировочная	КЗК-12-0209100-02	18 наиб. кол.
	11	КЗР 0209503-02	Прокладка регулировочная	КЗК-12-0209100-02	26 наиб. кол.
	12	КЗК-12-0209602	Шестерня	КЗК-12-0209100-02	1
	13		Пробка 2-КГ ¼”	КЗК-12-0209100-02	2
	14	КИС 0118005	Прокладка	КЗК-12-0209100-02	1

№ рис	№ поз	Обозначение	Наименование	Куда входит	
				Обозначение	Кол. на 1 сб. ед.
96	15		Болт М10-6ех20 – 7796	КЗК-12-0209100-02	4
	16		Болт М10-6ех30 – 7796	КЗК-12-0209100-02	12
	17		Шайба 10Т 65Г – 6402	КЗК-12-0209100-02	16
	18		Кольцо 090-095-30-2-2 – 18829/9833	КЗК-12-0209040	1
	19		Манжета 2.2-40х60-1 – 8752	КЗК-12-0209040	1
	20		Подшипник 7508А – 27365	КЗК-12-0209100-02	2

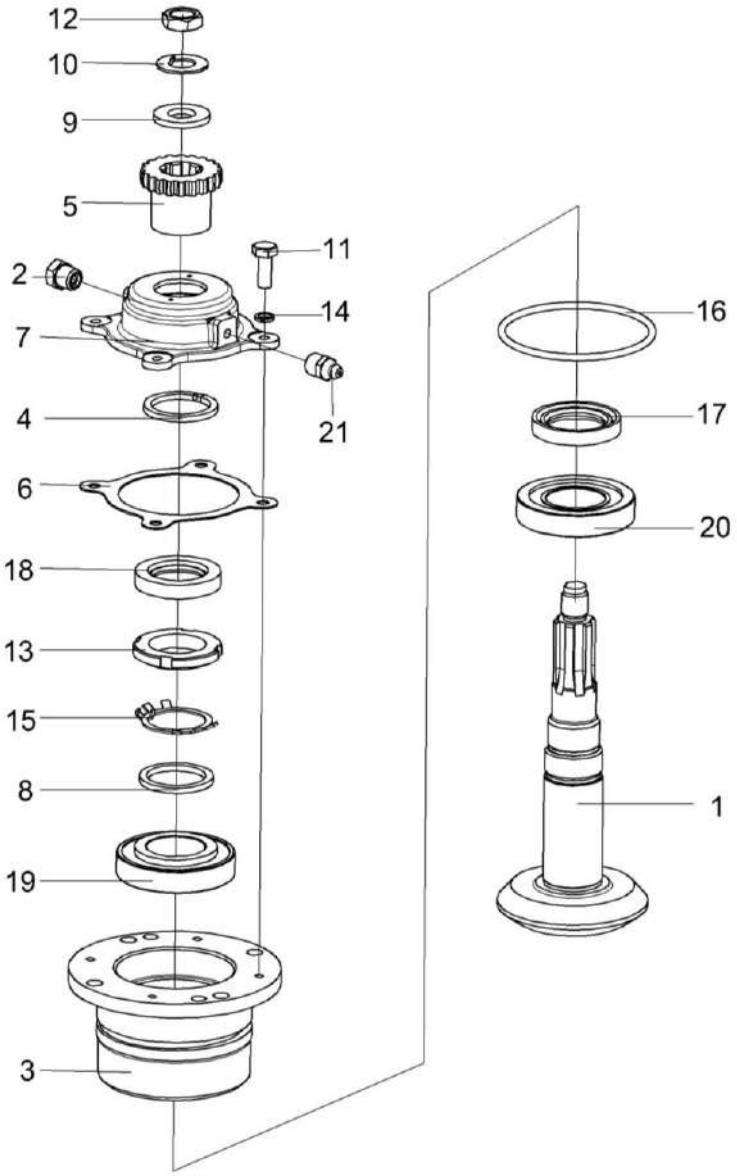

Рисунок 97 – Стакан КЗК-12-0209020

№ рис	№ поз	Обозначение	Наименование	Куда входит	
				Обозначение	Кол. на 1 сб. ед.
			СТАКАН КЗК-12-0209020 (рисунок 97)		
97	1-21	КЗК-12-0209020	Стакан	КЗК-12-0209100-02	1
	7,18	КЗР 0209130	Крышка	КЗК-12-0209020	1
	1	КЗК-12-0209070	Вал-шестерня	КЗК-12-0209020	1
	2	КУЖ 0108010	Клапан предохранительный	КЗК-12-0209020	1
	3	КЗК-12-0209101	Стакан	КЗК-12-0209020	1
	4	КЗК-12-0209611	Кольцо	КЗК-12-0209020	1
	5	КЗК-12-0209631-01	Полумуфта	КЗК-12-0209020	1
	6	КЗР 0209001	Прокладка	КЗК-12-0209020	1
	7	КЗР 0209222	Крышка	КЗР 0209130	1
	8	КЗР 0209801	Шайба	КЗК-12-0209020	1
	9	ПКК 0117434	Шайба	КЗК-12-0209020	1
	10	ПКК 0117435	Шайба	КЗК-12-0209020	1
	11		Болт М6-6ех16 – 7798	КЗК-12-0209020	4
	12		Гайка М18х1,5-6G – 2526	КЗК-12-0209020	1
	13		Гайка М39х1,5-6Н – 11871	КЗК-12-0209020	1
	14		Шайба 6.65Г – 6402	КЗК-12-0209020	4
	15		Шайба 39.01 – 11872	КЗК-12-0209020	1

№ рис	№ поз	Обозначение	Наименование	Куда входит	
				Обозначение	Кол. на 1 сб. ед.
97	16		Кольцо 098-105-46-2-2 – 18829/9833	КЗК-12-0209020	1
	17		Манжета 1.2-40х60-1 – 8752	КЗК-12-0209020	1
	18		Манжета 2.2-35х58-1 – 8752	КЗР 0209130	1
	19		Подшипник 7208А – 27365	КЗК-12-0209020	1
	20		Подшипник 7508А – 27365	КЗК-12-0209020	1
	21		Масленка 1.1 – 19853	КЗК-12-0209020	1

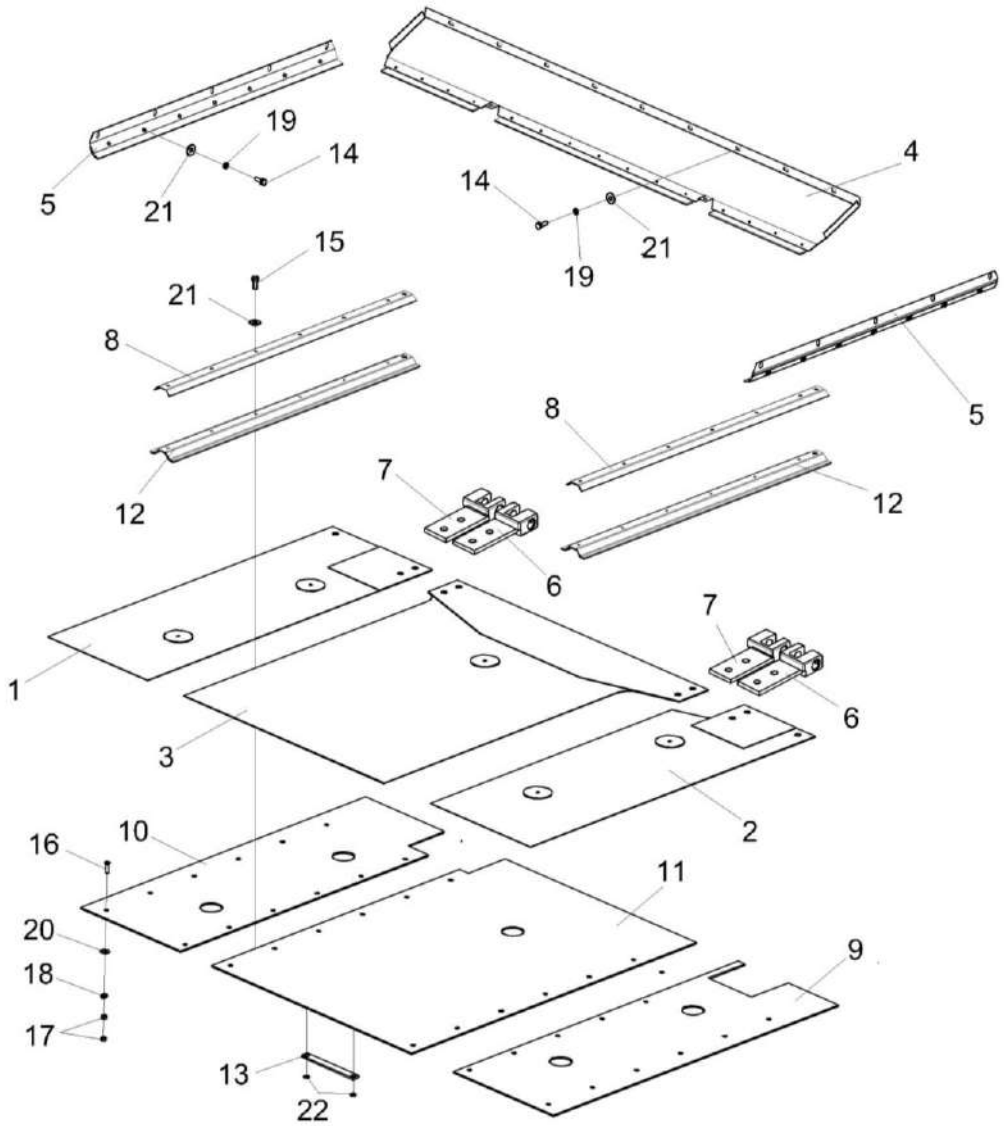

Рисунок 98 – Вибродно КЗК-12А-1-0226000 (лист 1)

№ рис	№ поз	Обозначение	Наименование	Куда входит	
				Обозначение	Кол. на 1 сб. ед.
		ВИБРОДНО КЗК-12А-1-0226000 (лист 1) (рисунок 98)			
98	1-22	КЗК-12А-1-0226000	Вибродно	КЗК-3321-1-0203010	1
	1	КЗК-10-0226030	Вибролист	КЗК-12А-1-0226000	1
	2	КЗК-10-0226040	Вибролист	КЗК-12А-1-0226000	1
	3	КЗК-10-0226050	Вибролист	КЗК-12А-1-0226000	1
	4	КЗК-10-0226070	Уплотнение	КЗК-12А-1-0226000	1
	5	КЗК 0226060А	Уплотнение	КЗК-12А-1-0226000	2
	6	КЗК 0226100Б	Захват	КЗК-12А-1-0226000	2
	7	КЗК 0226100Б-01	Захват	КЗК-12А-1-0226000	2
	8	КЗК 0226110	Прижим	КЗК-12А-1-0226000	2
	9	КЗК-10-0226004	Антифрикцион	КЗК-12А-1-0226000	1
	10	КЗК-10-0226005	Антифрикцион	КЗК-12А-1-0226000	1
	11	КЗК-10-0226006	Антифрикцион	КЗК-12А-1-0226000	1
	12	КЗК 0226007А	Уплотнитель	КЗК-12А-1-0226000	2
	13	КЗР 0226416А	Водило	КЗК-12А-1-0226000	5
	14		Болт М6-6еХ16 – 7798	КЗК-12А-1-0226000	21
	15		Болт М6-6еХ20 – 7798	КЗК-12А-1-0226000	12
	16		Винт В2.М5-6еХ14 – 17475	КЗК-12А-1-0226000	36

№ рис	№ поз	Обозначение	Наименование	Куда входит	
				Обозначение	Кол. на 1 сб. ед.
98	17		Гайка М5-6G – 5927	КЗК-12А-1-0226000	36
	18		Шайба 5Т 65Г – 6402	КЗК-12А-1-0226000	36
	19		Шайба 6Т 65Г – 6402	КЗК-12А-1-0226000	33
	20		Шайба С 5.01 – 6958	КЗК-12А-1-0226000	36
	21		Шайба С 6.01 – 6958	КЗК-12А-1-0226000	33
	22		Кольцо В12 – 13940	КЗК-12А-1-0226000	10

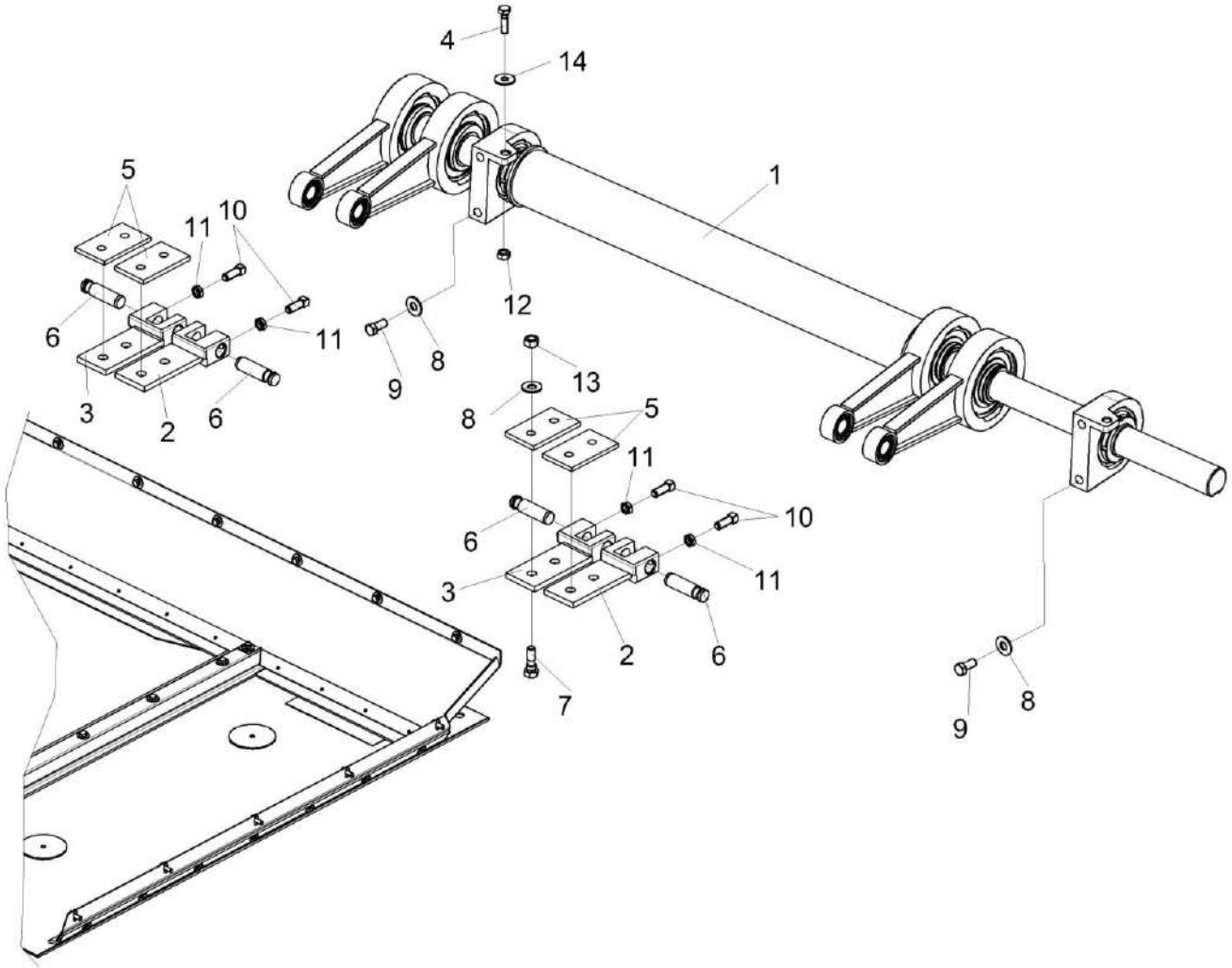

Рисунок 99 – Вибродно КЗК-12А-1-0226000 (лист 2)

№ рис	№ поз	Обозначение	Наименование	Куда входит	
				Обозначение	Кол. на 1 сб. ед.
		ВИБРОДНО КЗК-12А-1-0226000 (лист 2) (рисунок 99)			
99	1-14	КЗК-12А-1-0226000	Вибродно	КЗК-3321-1-0203010	1
	1	КЗК-10-0226100	Вибропобудитель	КЗК-12А-1-0226000	1
	2	КЗК 0226100Б	Захват	КЗК-12А-1-0226000	2
	3	КЗК 0226100Б-01	Захват	КЗК-12А-1-0226000	2
	4	КЗК-10-0226603	Болт	КЗК-12А-1-0226000	1
	5	КЗК 0226422А	Накладка	КЗК-12А-1-0226000	4
	6	КЗР 0226607А	Ось	КЗК-12А-1-0226000	4
	7	КЗР 0226608А	Болт специальный	КЗК-12А-1-0226000	8
	8	КПР 6204425	Шайба пружинная	КЗК-12А-1-0226000	12
	9		Болт М12-6ех30 – 7796	КЗК-12А-1-0226000	4
	10		Винт В.М12-6ех30 – 1485	КЗК-12А-1-0226000	4
	11		Гайка М12-6G – 2526	КЗК-12А-1-0226000	4
	12		Гайка М10-6G – 5915	КЗК-12А-1-0226000	2
	13		Гайка М12-6G – 5915	КЗК-12А-1-0226000	8
	14		Шайба С 10.01 – 6958	КЗК-12А-1-0226000	2

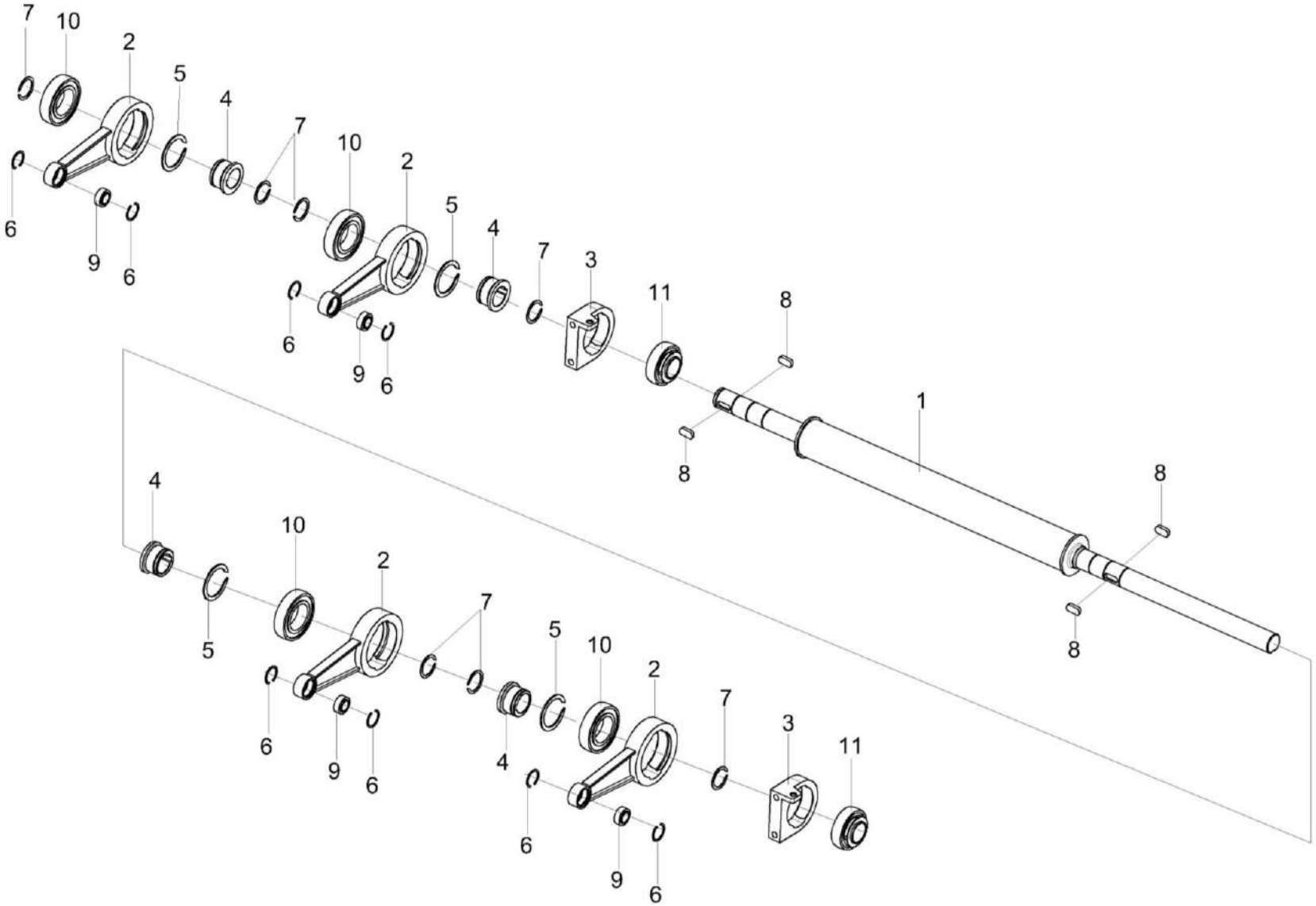

Рисунок 100 – Вибропобудитель КЗК-10-0226100

№ рис	№ поз	Обозначение	Наименование	Куда входит	
				Обозначение	Кол. на 1 сб. ед.
			ВИБРОПОБУДИТЕЛЬ КЗК-10-0226100 (рисунок 100)		
100	1-11	КЗК-10-0226100	Вибропобудитель	КЗК-12А-1-0226000	1
	1	КЗК-10-0226020	Вал	КЗК-10-0226100	1
	2	КЗК 0226120	Шатун	КЗК-10-0226100	4
	3	КЗК-10-0226101	Корпус подшипника	КЗК-10-0226100	2
	4	КЗК 0226606А	Втулка	КЗК-10-0226100	4
	5		Кольцо В55 – 13940 или Кольцо В55 – 13942	КЗК-10-0226100	4
	6		Кольцо В35 – 13941	КЗК-10-0226100	8
	7		Кольцо В40 – 13942	КЗК-10-0226100	7
	8		Шпонка 12х8х32 – 23360	КЗК-10-0226100	4
	9		Подшипник ШСП20 – 3635	КЗК-10-0226100	4
	10		Подшипник 1580211ЕНК10Т2С17	КЗК-10-0226100	4
	11		Подшипник 1680208ЕК10Т2С17	КЗК-10-0226100	2

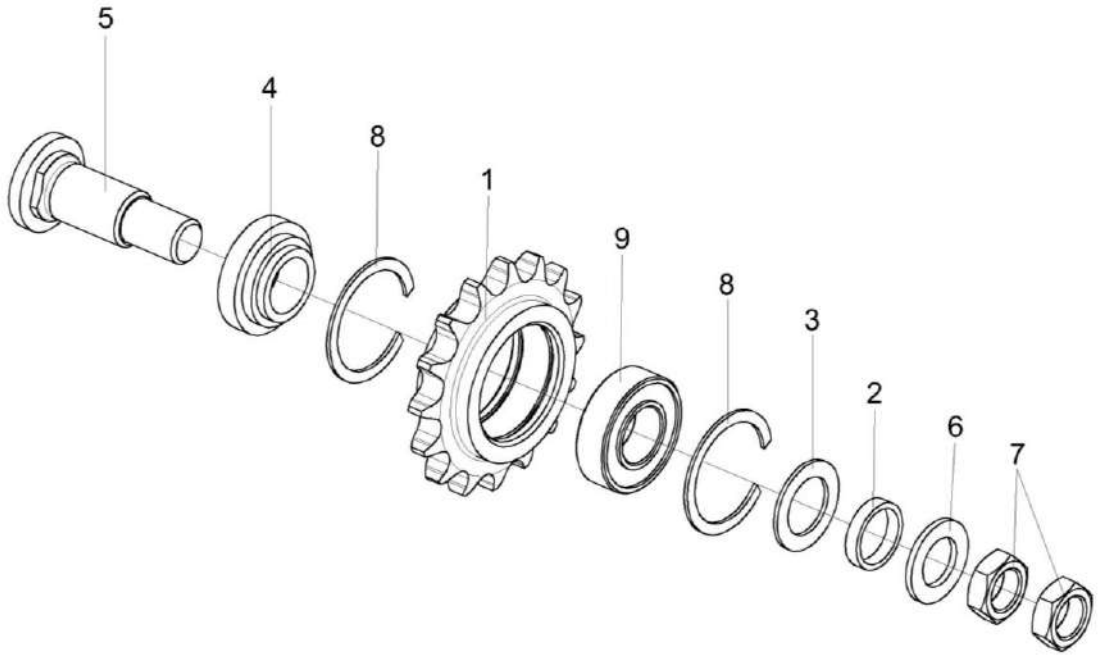

Рисунок 101 – Звездочка КЗР 0219070Б

№ рис	№ поз	Обозначение	Наименование	Куда входит	
				Обозначение	Кол. на 1 сб. ед.
			ЗВЕЗДОЧКА КЗР 0219070Б (рисунок 101)		
101	1-9	КЗР 0219070Б	Звездочка	КЗК-3321-1-0203010	1
	1	КЗР 0219607А	Звездочка	КЗР 0219070Б	1
	2	КЗР 0202825-07	Втулка	КЗР 0219070Б	1
	3	КИС 0105438	Шайба специальная	КЗР 0219070Б	4
	4	КИС 0114632	Втулка	КЗР 0219070Б	1
	5	КИС 0114647Б-03	Ось	КЗР 0219070Б	1
	6	КСН 0100636-03	Шайба	КЗР 0219070Б	1
	7		Гайка М20х1,5-6G – 2526	КЗР 0219070Б	2
	8		Кольцо В52 – 13941	КЗР 0219070Б	2
	9		Подшипник 180205 – 8882	КЗР 0219070Б	1

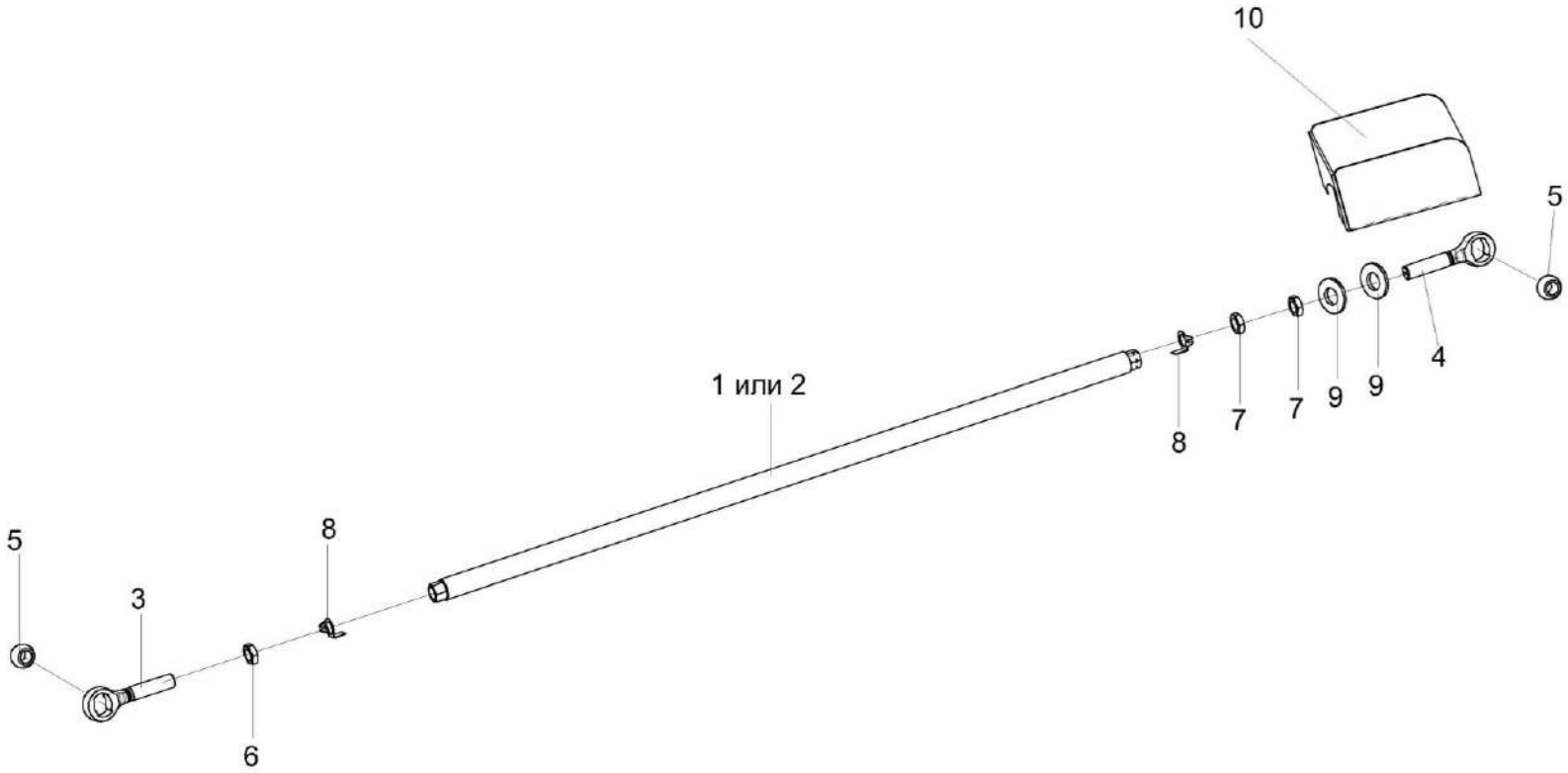

Рисунок 102 – Тяга КЗК-3219-0203300 и КЗК-3219-0203300-01

№ рис	№ поз	Обозначение	Наименование	Куда входит	
				Обозначение	Кол. на 1 сб. ед.
		ТЯГА КЗК-3219-0203300 и КЗК-3219-0203300-01 (рисунок 102)			
102	1,3-10	КЗК-3219-0203300	Тяга	КЗК-3321-1-0203000-02	1
	2-10	КЗК-3219-0203300-01	Тяга	КЗК-3321-1-0203000-02	1
	1	КЗК-3219-0203380	Труба	КЗК-3219-0203300	1
	2	КЗК-3219-0203380-01	Труба	КЗК-3219-0203300-01	1
	3	ПКК 0451603	Головка	КЗК-3219-0203300 КЗК-3219-0203300-01	1 1
	4	ПКК 0451603-01	Головка	КЗК-3219-0203300 КЗК-3219-0203300-01	1 1
	5	6-12Ж-26015	Шар	КЗК-3219-0203300 КЗК-3219-0203300-01	2 2
	6		Гайка М20-6G – 5916	КЗК-3219-0203300 КЗК-3219-0203300-01	1 1
	7		Гайка М20-LH-6G – 5916	КЗК-3219-0203300 КЗК-3219-0203300-01	2 2
	8		Шайба 20.01 – 13463	КЗК-3219-0203300 КЗК-3219-0203300-01	2 2
	9		Шайба С.18.01 – 11371	КЗК-3219-0203300 КЗК-3219-0203300-01	2 2
	10	КЗК-3219-1-0203475	Крышка	КЗК-3219-0203300 КЗК-3219-0203300-01	1 1

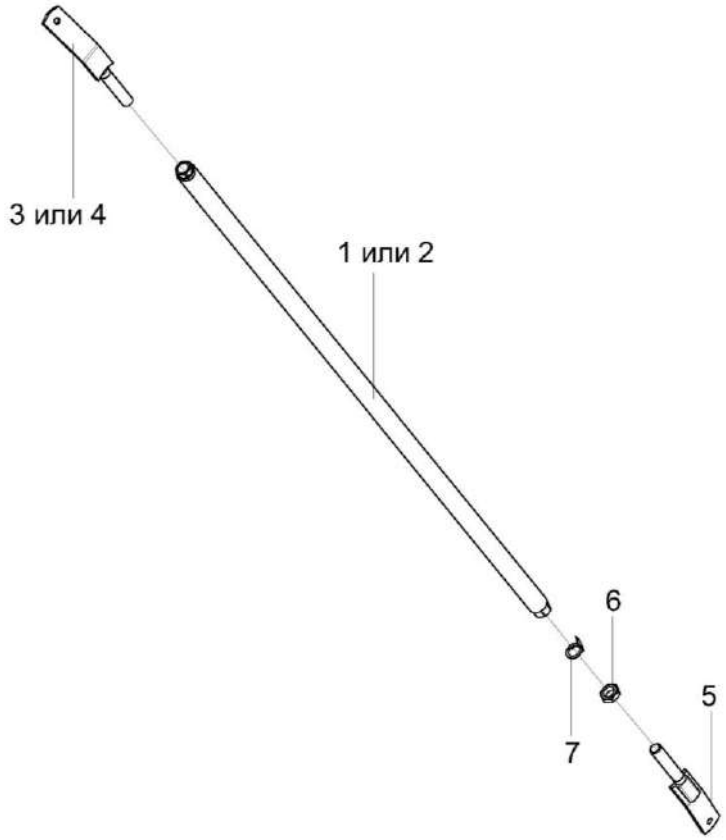

Рисунок 103 – Раскос КЗК-3219-0203340 и КЗК-3219-0203340-01

№ рис	№ поз	Обозначение	Наименование	Куда входит	
				Обозначение	Кол. на 1 сб. ед.
РАСКОС КЗК-3219-02030340 и КЗК-3219-0203340-01 (рисунок 103)					
103	1,3,5,6,7	КЗК-3219-0203340	Раскос	КЗК-3321-1-0203000-02	1
	2,4-7	КЗК-3219-0203340-01	Раскос	КЗК-3321-1-0203000-02	1
	1	КЗК-3219-0203350	Труба	КЗК-3219-0203340	1
	2	КЗК-3219-0203350-01	Труба	КЗК-3219-0203340-01	1
	3	КЗК-3219-0203360	Винт	КЗК-3219-0203340	1
	4	КЗК-3219-0203360-02	Винт	КЗК-3219-0203340-01	1
	5	КЗК-3219-0203360-01	Винт	КЗК-3219-0203340 КЗК-3219-0203340-01	1 1
	6		Гайка М20-6G – 5916	КЗК-3219-0203340 КЗК-3219-0203340-01	1 1
	7		Шайба 20.01 – 13463	КЗК-3219-0203340 КЗК-3219-0203340-01	1 1

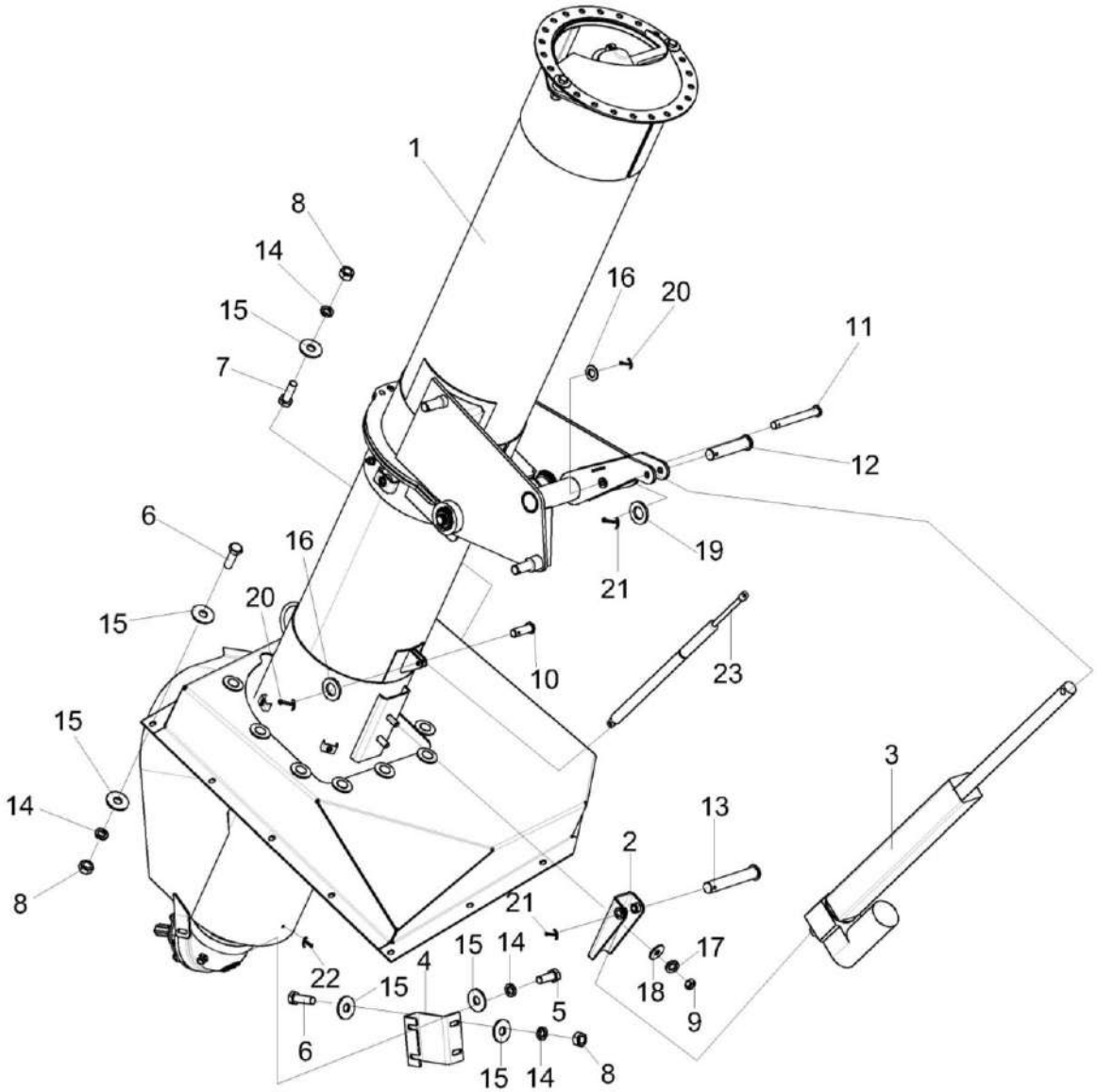

Рисунок 104 – Установка шнека загрузного КЗК-3321-1-0216000А

№ рис	№ поз	Обозначение	Наименование	Куда входит	
				Обозначение	Кол. на 1 сб. ед.
УСТАНОВКА ШНЕКА ЗАГРУЗНОГО КЗК-3321-1-0216000А (рисунок 104)					
104	1-23	КЗК-3321-1-0216000А	Установка шнека загрузного	КЗК-3321-1-0203000-02	1
	1	КЗК-3321-1-0216010А	Шнек загрузной	КЗК-3321-1-0216000А	1
	2	КЗК-3219-0216390	Кронштейн	КЗК-3321-1-0216000А	1
	3	КЗК-3321-1-0216450	Электромеханизм бункера	КЗК-3321-1-0216000А	1
	4	КЗК-3219-0216426	Кронштейн	КЗК-3321-1-0216000А	1
	5		Болт М8-6еХ20 – 7796	КЗК-3321-1-0216000А	2
	6		Болт М8-6еХ25 – 7796	КЗК-3321-1-0216000А	14
	7		Болт М8-6еХ25 – 7802	КЗК-3321-1-0216000А	1
	8		Гайка М8-6G – 5915	КЗК-3321-1-0216000А	15
	9		Гайка М12-6G – 5915	КЗК-3321-1-0216000А	2
	10		Ось 6-8 b12Х25 – 9650	КЗК-3321-1-0216000А	1
	11		Ось 6-8 b12Х65 – 9650	КЗК-3321-1-0216000А	1
	12		Ось 6-12 b12Х55 – 9650	КЗК-3321-1-0216000А	1
	13		Ось 6-12 b12Х70 – 9650	КЗК-3321-1-0216000А	1
	14		Шайба 8Т 65Г – 6402	КЗК-3321-1-0216000А	17
	15		Шайба С 8.01 – 6958	КЗК-3321-1-0216000А	32
	16		Шайба С.8.01 – 11371	КЗК-3321-1-0216000А	2

№ рис	№ поз	Обозначение	Наименование	Куда входит	
				Обозначение	Кол. на 1 сб. ед.
104	17		Шайба 12Т 65Г – 6402	КЗК-3321-1-0216000А	2
	18		Шайба С 12.01 – 6958	КЗК-3321-1-0216000А	2
	19		Шайба С.12.01 – 11371	КЗК-3321-1-0216000А	1
	20		Шплинт 2Х16 – 397	КЗК-3321-1-0216000А	2
	21		Шплинт 2,5Х20 – 397	КЗК-3321-1-0216000А	2
	22		Шплинт 4Х22 – 397	КЗК-3321-1-0216000А	1
	23		Пружина газовая 095192 0600N	КЗК-3321-1-0216000А	1

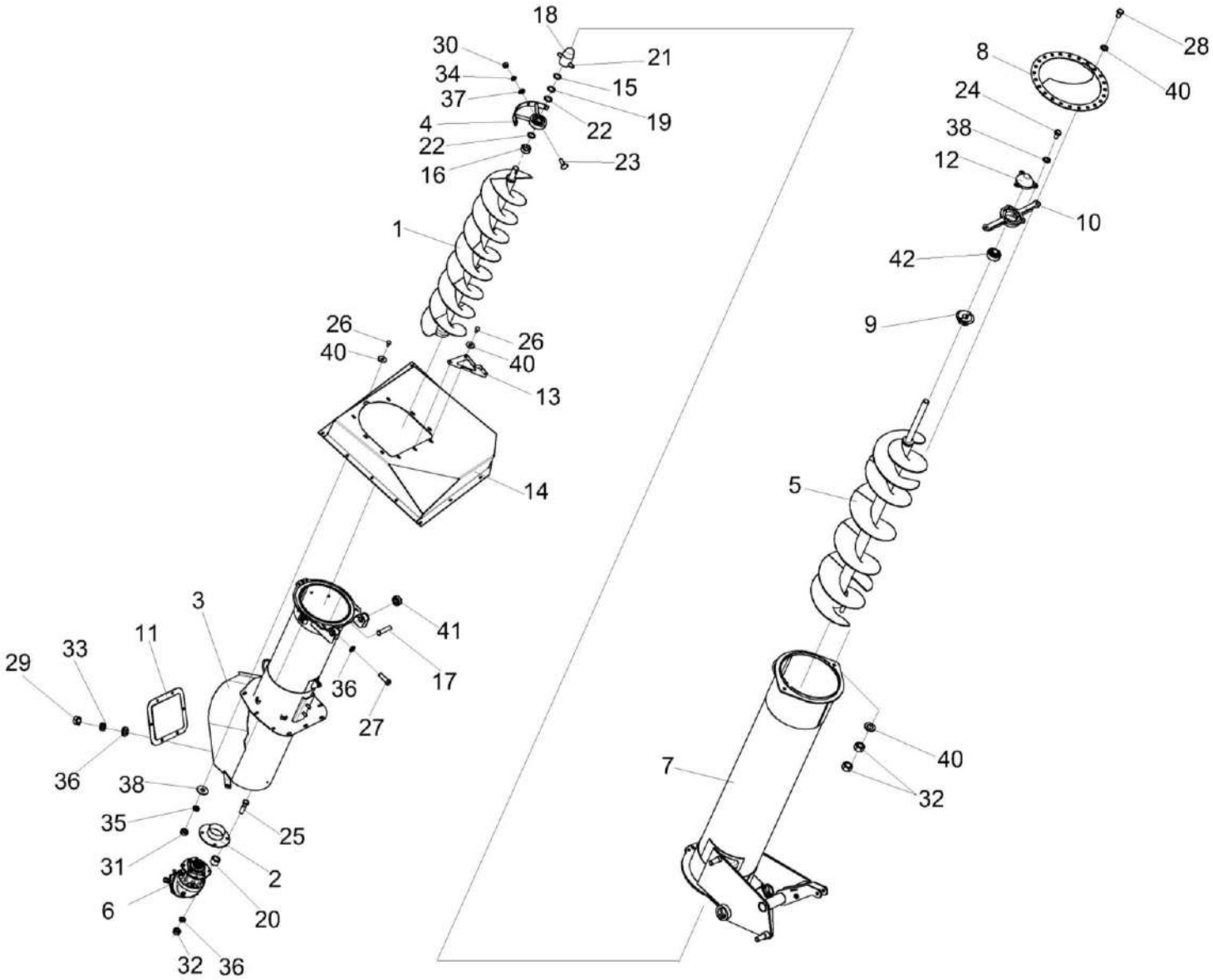

Рисунок 105 – Шнек загрузной КЗК-3321-1-0216010А

№ рис	№ поз	Обозначение	Наименование	Куда входит	
				Обозначение	Кол. на 1 сб. ед.
		ШНЕК ЗАГРУЗНОЙ КЗК-3321-1-0216010А (рисунок 105)			
105	1-42	КЗК-3321-1-0216010А	Шнек загрузной	КЗК-3321-1-0216000А	1
	1	КЗК-3321-1-0216030	Шнек загрузной	КЗК-3321-1-0216010А	1
	2	КЗК-3321-1-0216080	Фланец	КЗК-3321-1-0216010А	1
	3	КЗК-3321-1-0216090	Кожух	КЗК-3321-1-0216010А	1
	4	КЗК-3321-1-0216110А	Опора	КЗК-3321-1-0216010А	1
	5	КЗК-3321-1-0216220	Шнек	КЗК-3321-1-0216010А	1
	6	КЗК-3321-1-0245000	Редуктор	КЗК-3321-1-0216010А	1
	7	КЗК-3219-0216090А	Кожух	КЗК-3321-1-0216010А	1
	8	КЗК-3219-0216250	Кожух	КЗК-3321-1-0216010А	1
	9	КЗК-3219-0216350	Конус	КЗК-3321-1-0216010А	1
	10	КЗК-3219-0216610	Корпус подшипника	КЗК-3321-1-0216010А	1
	11	КЗК 0216020А	Крышка	КЗК-3321-1-0216010А	1
	12	КЗК-3321-1-0216101	Крышка	КЗК-3321-1-0216010А	1
	13	КЗК-3321-1-0216442	Кронштейн	КЗК-3321-1-0216010А	1
	14	КЗК-3219-0216401	Колпак	КЗК-3321-1-0216010А	1
	15	КСН 0118419	Шайба регулировочная	КЗК-3321-1-0216010А	1
	16	КЗК-3321-1-0216612	Втулка	КЗК-3321-1-0216010А	1

№ рис	№ поз	Обозначение	Наименование	Куда входит	
				Обозначение	Кол. на 1 сб. ед.
105	17	КЗК-3321-1-0216605	Ось	КЗК-3321-1-0216010А	
	18	КЗК-3321-1-0216606А	Наконечник	КЗК-3321-1-0216010А	1
	19	КЗК-3321-1-0216613	Шайба	КЗК-3321-1-0216010А	1
	20	КЗК-3321-1-0216602	Втулка	КЗК-3321-1-0216010А	4
	21	КЗК-3219-0216609А	Палец	КЗК-3321-1-0216010А	1
	22	ПДВ 0202436-02	Шайба	КЗК-3321-1-0216010А	2
	23		Болт М8-6еХ25 – 7802	КЗК-3321-1-0216010А	4
	24		Болт М8-6еХ16 – 7796	КЗК-3321-1-0216010А	3
	25		Болт М10-6еХ60 – 7802	КЗК-3321-1-0216010А	4
	26		Болт М10-6еХ25 – 7802	КЗК-3321-1-0216010А	9
	27		Болт М10-6еХ30 – 7796	КЗК-3321-1-0216010А	2
	28		Болт М12-6еХ45.109– 7796	КЗК-3321-1-0216010А	2
	29		Гайка М6-6G – 5915	КЗК-3321-1-0216010А	6
	30		Гайка М8-6G – 5915	КЗК-3321-1-0216010А	4
	31		Гайка М10-6G – 5915	КЗК-3321-1-0216010А	13
	32		Гайка М12-6G – 5915	КЗК-3321-1-0216010А	4
	33		Шайба 6Т 65Г – 6402	КЗК-3321-1-0216010А	6
	34		Шайба 8Т 65Г – 6402	КЗК-3321-1-0216010А	4

№ рис	№ поз	Обозначение	Наименование	Куда входит	
				Обозначение	Кол. на 1 сб. ед.
105	35		Шайба 10Т 65Г – 6402	КЗК-3321-1-0216010А	15
	36		Шайба С.6.01 – 11371	КЗК-3321-1-0216010А	6
	37		Шайба С.8.01 – 11371	КЗК-3321-1-0216010А	7
	38		Шайба С 10.01 – 6958	КЗК-3321-1-0216010А	9
	39		Шайба С 12.01 – 6958	КЗК-3321-1-0216010А	7
	40		Шайба С.12.01 – 11371	КЗК-3321-1-0216010А	2
	41		Подшипник 1680204АЕК10С17 или Подшипник YSA 205-2FK с втулкой закрепительной Н 2305	КЗК-3321-1-0216010А	2
	42		Подшипник 1680205ЕК10Т2С17 или Подшипник UH 206/25 2S.H.T или Подшипник YSA 206-2FK с втулкой закрепительной Н 2306	КЗК-3321-1-0216010А	1

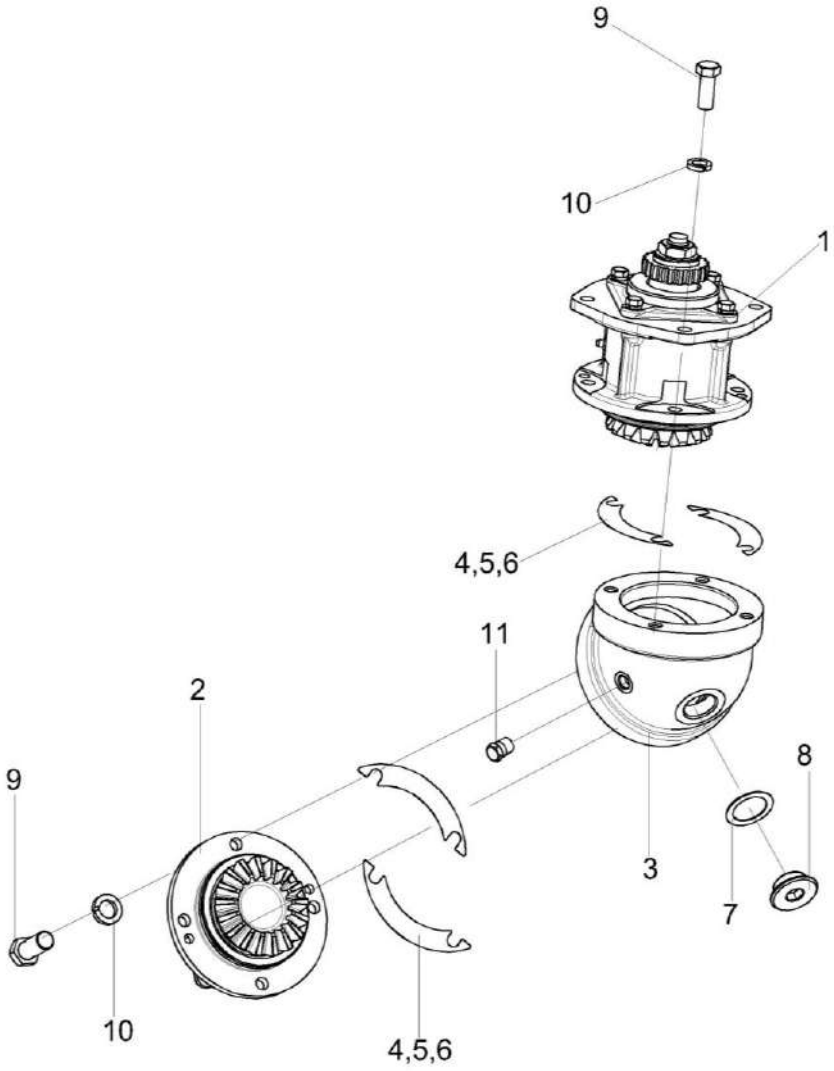

Рисунок 106 – Редуктор КЗК-3321-1-0245000

№ рис	№ поз	Обозначение	Наименование	Куда входит	
				Обозначение	Кол. на 1 сб. ед.
			РЕДУКТОР КЗК-3321-1-0245000 (рисунок 106)		
106	1-11	КЗК-3321-1-0245000	Редуктор	КЗК-3321-1-0216010А	1
	1	КЗК-3321-1-0245010	Стакан	КЗК-3321-1-0245000	1
	2	КЗК-3321-1-0245020	Стакан	КЗК-3321-1-0245000	1
	3	КЗК-3219-0245101	Корпус	КЗК-3321-1-0245000	1
	4	КЗР 0209503	Прокладка регулировочная	КЗК-3321-1-0245000	8 наиб. кол
	5	КЗР 0209503-01	Прокладка регулировочная	КЗК-3321-1-0245000	12 наиб. кол
	6	КЗР 0209503-02	Прокладка регулировочная	КЗК-3321-1-0245000	8 наиб. кол
	7	КЗР 0210001А	Прокладка	КЗК-3321-1-0245000	1
	8	КЗР 0210603А	Пробка	КЗК-3321-1-0245000	1
	9		Болт М10-6ех25 – 7796	КЗК-3321-1-0245000	8
	10		Шайба 10Т 65Г – 6402	КЗК-3321-1-0245000	8
	11		Пробка КГ 1/4"	КЗК-3321-1-0245000	1

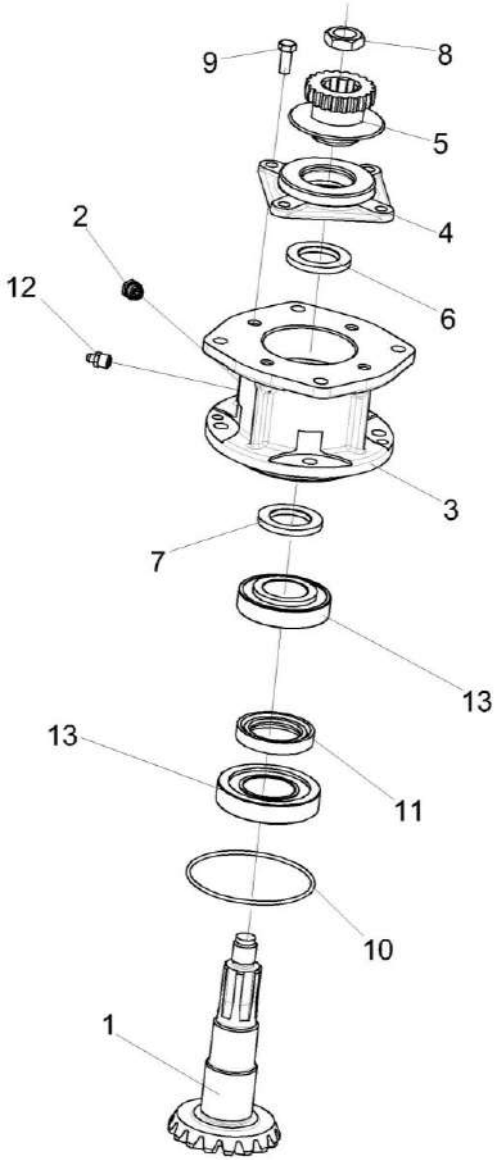

Рисунок 107 – Стакан КЗК-3321-1-0245010

№ рис	№ поз	Обозначение	Наименование	Куда входит	
				Обозначение	Кол. на 1 сб. ед.
			СТАКАН КЗК-3321-1-0245010 (рисунок 107)		
107	1-13	КЗК-3321-1-0245010	Стакан	КЗК-3321-1-0245000	1
	4,6	КЗК-3321-1-0245040	Крышка	КЗК-3321-1-0245010	1
	1	КЗК-3321-1-0245030	Вал-шестерня	КЗК-3321-1-0245010	1
	2	КУЖ 0108010	Клапан предохранительный	КЗК-3321-1-0245010	1
	3	КЗК-3321-1-0245211	Стакан	КЗК-3321-1-0245010	1
	4	КЗК-3321-1-0245141	Крышка	КЗК-3321-1-0245040	1
	5	КЗК-3321-1-0245050	Полумуфта	КЗК-3321-1-0245010	1
	6	КЗК-1-12-0245001	Кольцо	КЗК-3321-1-0245040	1
	7	КПС-4-0102813	Кольцо упорное	КЗК-3321-1-0245010	1
	8	КВС-2-0135625	Гайка	КЗК-3321-1-0245010	1
	9		Винт В2.М8-6еХ18 – 17475	КЗК-3321-1-0245010	4
	10		Кольцо 094-100-36-2-2 – 18829 / 9833	КЗК-3321-1-0245010	1
	11		Манжета 1.2-40Х60-1 – 8752	КЗК-3321-1-0245010	1
	12		Масленка 1.2.Ц6 – 19853	КЗК-3321-1-0245010	1
	13		Подшипник 7208А – 27365 или Подшипник 30208J2/Q или Подшипник 30208ЕА или Подшипник 30208-А	КЗК-3321-1-0245010	2

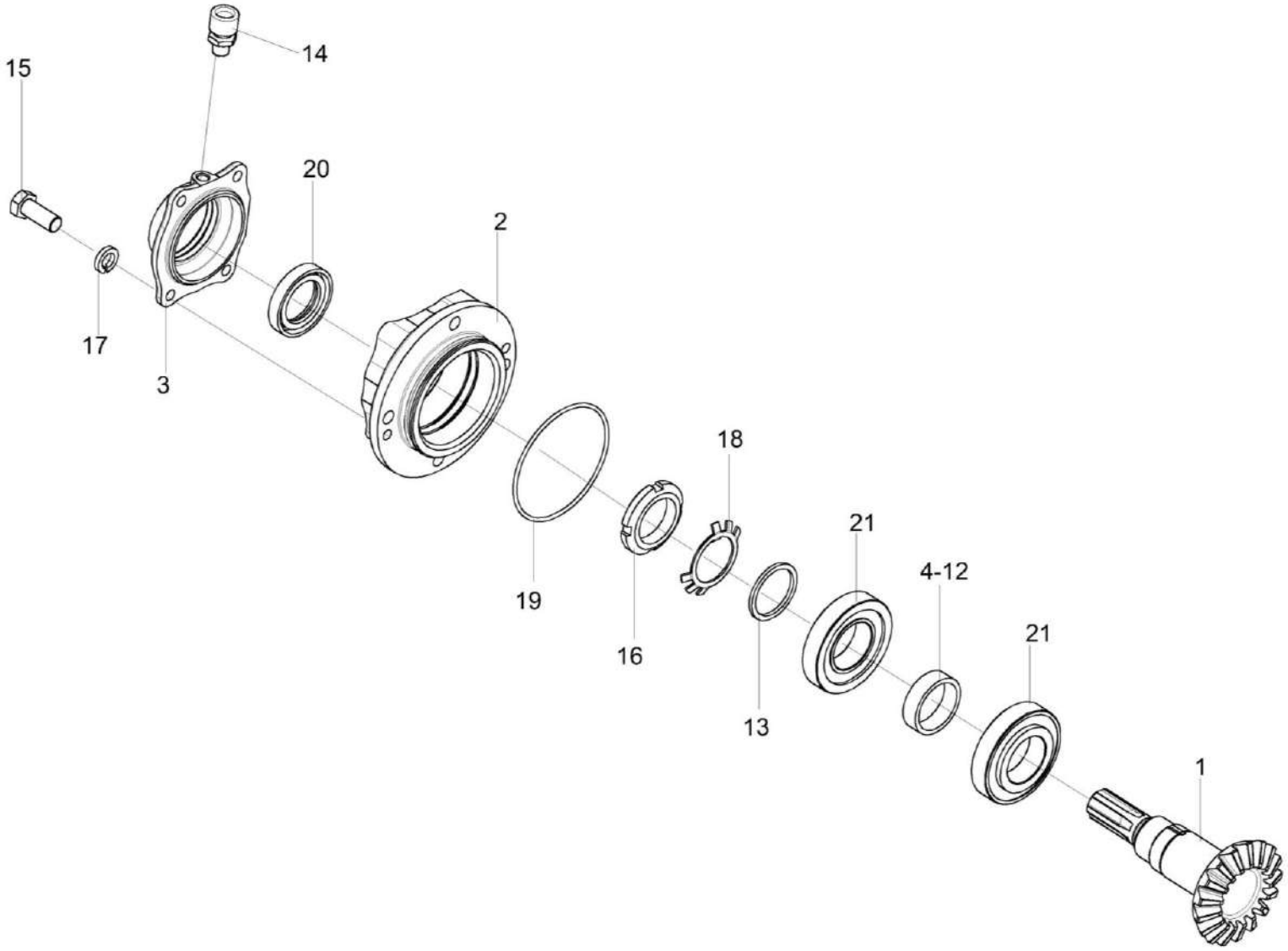

Рисунок 108 – Стакан КЗК-3321-1-0245020

№ рис	№ поз	Обозначение	Наименование	Куда входит	
				Обозначение	Кол. на 1 сб. ед.
			СТАКАН КЗК-3321-1-0245020 (рисунок 108)		
108	1-21	КЗК-3321-1-0245020	Стакан	КЗК-3321-1-0245000	1
	3,14,20	КЗК-3321-1-0245060	Крышка	КЗК-3321-1-0245020	1
	1	КЗК-3321-1-0245621	Вал-шестерня	КЗК-3321-1-0245020	1
	2	КЗК-12-0245121	Стакан	КЗК-3321-1-0245020	1
	3	КЗК-12-0245151	Крышка	КЗК-3321-1-0245060	1
	4	КВК 0925831-02	Втулка	КЗК-3321-1-0245020	1
	5	КВК 0925831-03	Втулка	КЗК-3321-1-0245020	1
	6	КВК 0925831-04	Втулка	КЗК-3321-1-0245020	1
	7	КВК 0925831-05	Втулка	КЗК-3321-1-0245020	1
	8	КВК 0925831-06	Втулка	КЗК-3321-1-0245020	1
	9	КВК 0925831-07	Втулка	КЗК-3321-1-0245020	1
	10	КВК 0925831-08	Втулка	КЗК-3321-1-0245020	1
	11	КВК 0925831-09	Втулка	КЗК-3321-1-0245020	1
	12	КВК 0925831-10	Втулка	КЗК-3321-1-0245020	1
	13	ЖГР-3-0204805-12	Втулка	КЗК-3321-1-0245020	1
	14		Сапун СТВ-02.00.000	КЗК-3321-1-0245060	1
	15		Болт М8-6ех20 – 7796	КЗК-3321-1-0245020	4

№ рис	№ поз	Обозначение	Наименование	Куда входит	
				Обозначение	Кол. на 1 сб. ед.
108	16		Гайка М39х1,5-6Н – 11871	КЗК-3321-1-0245020	1
	17		Шайба 8Т 65Г – 6402	КЗК-3321-1-0245020	4
	18		Шайба 39.01 – 11872	КЗК-3321-1-0245020	1
	19		Кольцо 094-100-36-2-2 – 18829 / 9833	КЗК-3321-1-0245020	1
	20		Манжета 2.2-35х58-1 – 8752	КЗК-3321-1-0245060	1
	21		Подшипник 7208А – 27365 или Подшипник 30208J2/Q или Подшипник 30208ЕА или Подшипник 30208-А	КЗК-3321-1-0245020	2

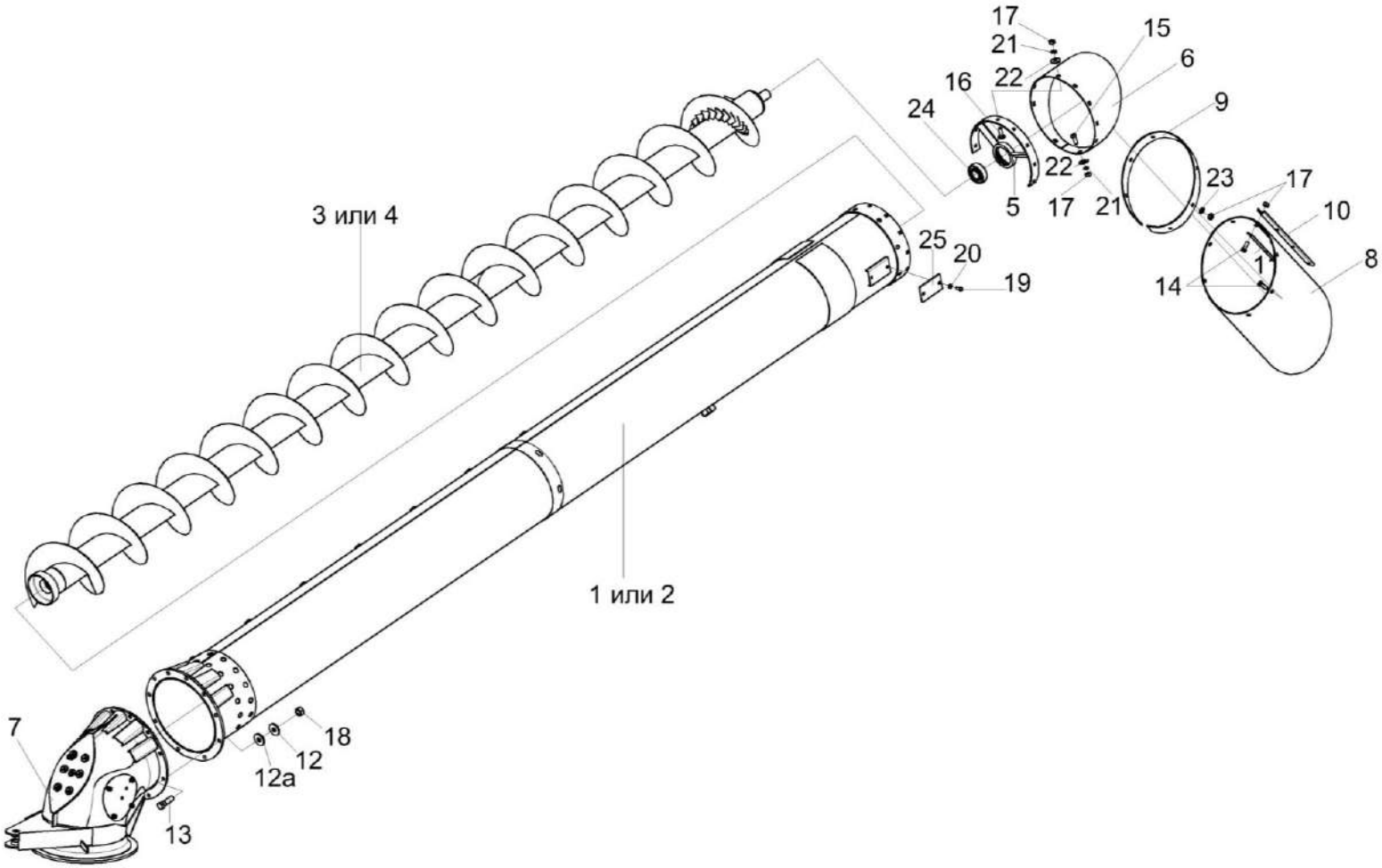

Рисунок 109 – Шнек с отводом КЗК-3219-0206000А и КЗК-3219-0206000А-01

№ рис	№ поз	Обозначение	Наименование	Куда входит	
				Обозначение	Кол. на 1 сб. ед.
ШНЕК С ОТВОДОМ КЗК-3219-0206000А и КЗК-3219-0206000А-01 (рисунок 109)					
109	1,3,5-25	КЗК-3219-0206000А	Шнек с отводом	КЗК-12-20-0100000 КЗК-12-20-0100000-01	1 1
	2,4-25	КЗК-3219-0206000А-01	Шнек с отводом	КЗК-12-20-0100000-02 КЗК-12-20-0100000-03	1 1
	1	КЗК-3219-0206040А	Кожух	КЗК-3219-0206000А	1
	2	КЗК-3219-0206040А-01	Кожух	КЗК-3219-0206000А-01	1
	3	КЗК-12-0206180А	Шнек поворотный выгрузной	КЗК-3219-0206000А	1
	4	КЗК-12-0206180А-01	Шнек поворотный выгрузной	КЗК-3219-0206000А-01	1
	5	КЗК-12-0206190А	Опора	КЗК-3219-0206000А КЗК-3219-0206000А-01	1 1
	6	КЗК-12-0206210Б	Кожух	КЗК-3219-0206000А КЗК-3219-0206000А-01	1 1
	7	КЗК-810-0206020	Отвод с редуктором	КЗК-3219-0206000А КЗК-3219-0206000А-01	1 1
	8	КЗК-12-0206007Б	Фартук	КЗК-3219-0206000А КЗК-3219-0206000А-01	1 1
	9	КЗК-12-0206428В	Обечайка	КЗК-3219-0206000А КЗК-3219-0206000А-01	1 1
	10	КЗК-12-0206451А	Планка	КЗК-3219-0206000А КЗК-3219-0206000А-01	1 1

№ рис	№ поз	Обозначение	Наименование	Куда входит	
				Обозначение	Кол. на 1 сб. ед.
109	11	КЗК-12-0206451А-01	Планка	КЗК-3219-0206000А КЗК-3219-0206000А-01	1 1
	12	УЭС 0100607	Шайба	КЗК-3219-0206000А КЗК-3219-0206000А-01	10 10
	12а	КЗР 0202682	Шайба	КЗК-3219-0206000А КЗК-3219-0206000А-01	10 10
	13		Болт М12-6еХ45.109 - 7796	КЗК-3219-0206000А КЗК-3219-0206000А-01	10 10
	14		Болт М8-6еХ20 - 7796	КЗК-3219-0206000А КЗК-3219-0206000А-01	12 12
	15		Болт М8-6еХ20 - 7802	КЗК-3219-0206000А КЗК-3219-0206000А-01	2 2
	16		Болт М8-6еХ25 - 7802	КЗК-3219-0206000А КЗК-3219-0206000А-01	8 8
	17		Гайка М8-6G - 5915	КЗК-3219-0206000А КЗК-3219-0206000А-01	22 22
	18		Гайка М12-6G - 5915	КЗК-3219-0206000А КЗК-3219-0206000А-01	10 10
	19		Винт В.М6-6еХ14 - 17473	КЗК-3219-0206000А КЗК-3219-0206000А-01	4 4
	20		Шайба 6Т 65Г 06 - 6402	КЗК-3219-0206000А КЗК-3219-0206000А-01	4 4
	21		Шайба 8Т 65Г 06 - 6402	КЗК-3219-0206000А КЗК-3219-0206000А-01	10 10

№ рис	№ поз	Обозначение	Наименование	Куда входит	
				Обозначение	Кол. на 1 сб. ед.
109	22		Шайба С.8.01 - 11371	КЗК-3219-0206000А КЗК-3219-0206000А-01	8 8
	23		Шайба С 8.01 - 6958	КЗК-3219-0206000А КЗК-3219-0206000А-01	10 10
	24		Подшипник 1680207ЕК10Т2С17 или Подшипник UH 208/35 2S.H.T	КЗК-3219-0206000А КЗК-3219-0206000А-01	1 1
	25		Световозвращатель 3212.3731	КЗК-3219-0206000А КЗК-3219-0206000А-01	2 2

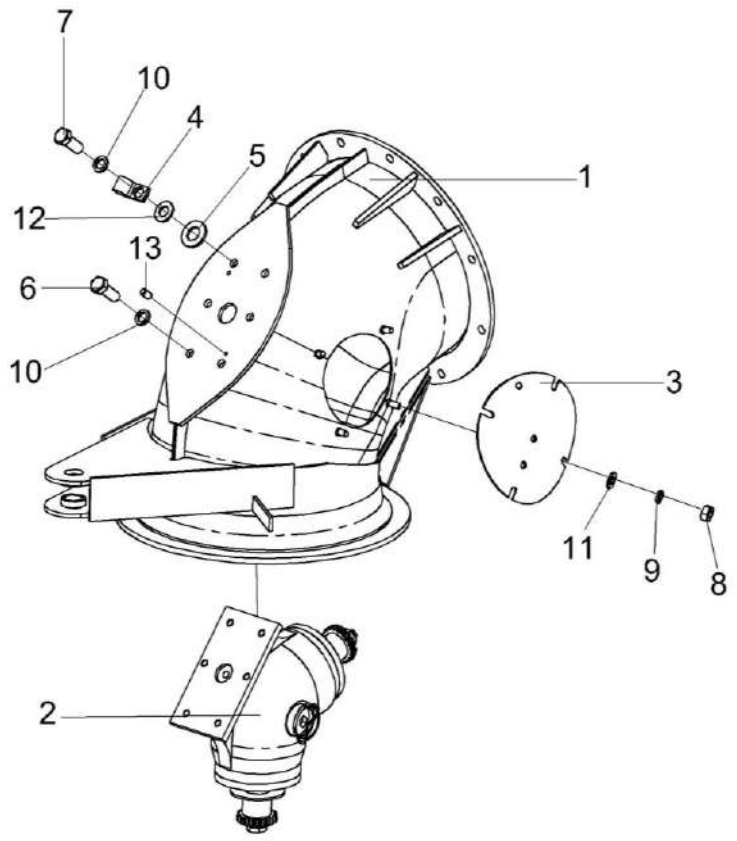

Рисунок 110 – Отвод с редуктором КЗК-810-0206020

№ рис	№ поз	Обозначение	Наименование	Куда входит	
				Обозначение	Кол. на 1 сб. ед.
		ОТВОД С РЕДУКТОРОМ КЗК-810-0206020 (рисунок 110)			
110	1-13	КЗК-810-0206020	Отвод с редуктором	КЗК-3219-0206000А КЗК-3219-0206000А -01	1 1
	1	КЗК-12-0206240А	Отвод	КЗК-810-0206020	1
	2	КЗК-810-0210000	Редуктор	КЗК-810-0206020	1
	3	КЗР 0206120В-01	Крышка	КЗК-810-0206020	1
	4	УЭС 0700800-02	Хомут	КЗК-810-0206020	1
	5	КЗР 0221417	Шайба	КЗК-810-0206020	6
	6		Болт М10-6ех30 – 7796	КЗК-810-0206020	5
	7		Болт М10-6ех35 – 7796	КЗК-810-0206020	1
	8		Гайка М8-6G – 5915	КЗК-810-0206020	4
	9		Шайба 8Т 65Г – 6402	КЗК-810-0206020	4
	10		Шайба 10Т 65Г – 6402	КЗК-810-0206020	6
	11		Шайба С.8.01 – 11371	КЗК-810-0206020	4
	12		Шайба С 10.01 – 10450	КЗК-810-0206020	1
	13		Штифт 6х12 – 3128	КЗК-810-0206020	2

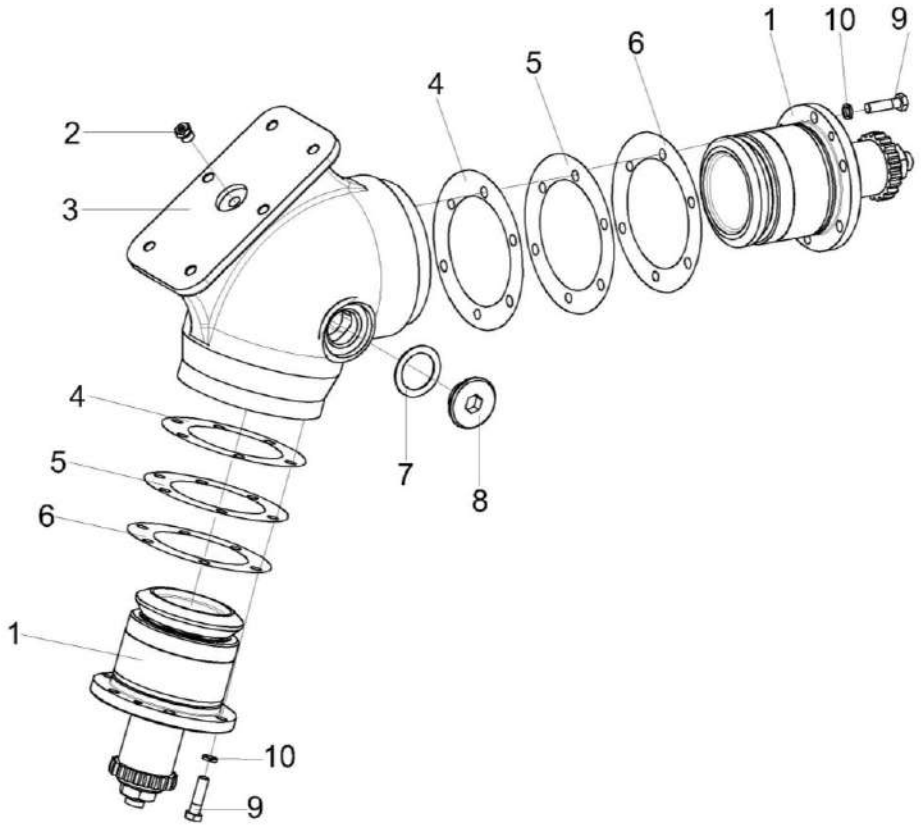

Рисунок 111 – Редуктор КЗК-810-0210000

№ рис	№ поз	Обозначение	Наименование	Куда входит	
				Обозначение	Кол. на 1 сб. ед.
			РЕДУКТОР КЗК-810-0210000 (рисунок 111)		
111	1-10	КЗК-810-0210000	Редуктор	КЗК-810-0206020	1
	1	КЗК-810-0210010	Стакан	КЗК-810-0210000	2
	2	КУЖ 0108010	Клапан предохранительный	КЗК-810-0210000	1
	3	КЗК-810-0210201	Корпус	КЗК-810-0210000	1
	4	КЗК-12-0210501	Прокладка	КЗК-810-0210000	8 наиб. кол.
	5	КЗК-12-0210501-01	Прокладка	КЗК-810-0210000	12 наиб. кол.
	6	КЗК-12-0210501-02	Прокладка	КЗК-810-0210000	8 наиб. кол.
	7	КЗР 0210001А	Прокладка	КЗК-810-0210000	1
	8	КЗР 0210603А	Пробка	КЗК-810-0210000	1
	9		Болт М8-6ех30 – 7796	КЗК-810-0210000	12
	10		Шайба 8Т 65Г – 6402	КЗК-810-0210000	12

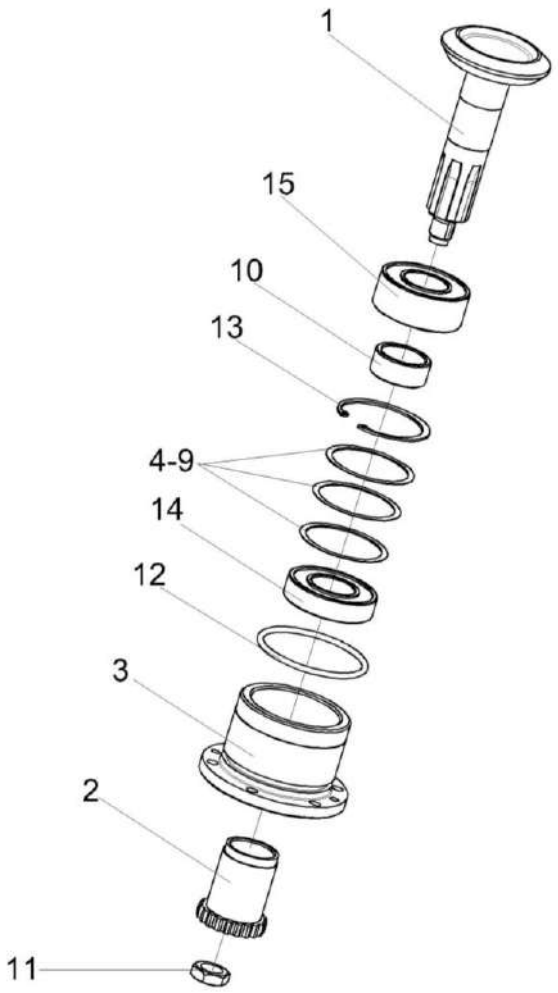

Рисунок 112 – Стакан КЗК-810-0210010

№ рис	№ поз	Обозначение	Наименование	Куда входит	
				Обозначение	Кол. на 1 сб. ед.
			СТАКАН КЗК-810-0210010 (рисунок 112)		
112	1-15	КЗК-810-0210010	Стакан	КЗК-810-0210000	2
	1	КЗК-810-0210020	Вал-шестерня	КЗК-810-0210010	1
	2	КЗК-12-0209631	Полумуфта	КЗК-810-0210010	1
	3	КЗК-12-0210202	Стакан	КЗК-810-0210010	1
	4	КЗК-12-0210801	Кольцо	КЗК-810-0210010	1 подбор
	5	КЗК-12-0210801-01	Кольцо	КЗК-810-0210010	1 подбор
	6	КЗК-12-0210801-02	Кольцо	КЗК-810-0210010	1 подбор
	7	КЗК-12-0210801-03	Кольцо	КЗК-810-0210010	1 подбор
	8	КЗК-12-0210801-04	Кольцо	КЗК-810-0210010	1 подбор
	9	КЗК-12-0210801-05	Кольцо	КЗК-810-0210010	1 подбор
	10	КЗК-12-0210802	Втулка	КЗК-810-0210010	1
	11	КВС-2-0135625	Гайка	КЗК-810-0210010	1
	12		Кольцо 082-090-46-2-2 – 18829 / 9833	КЗК-810-0210010	1
	13		Кольцо В72 – 13943	КЗК-810-0210010	1
	14		Подшипник 6207-2RS1 или Подшипник 6207-2RS или Подшипник 6207-2RSR или Подшипник 6207EE или Подшипник 6207DDUCM или Подшипник 6207LLU/5K	КЗК-810-0210010	1
	15		Подшипник BS2-2207-2RS/VT143 или Подшипник WS22207-E1-2RSR	КЗК-810-0210010	1

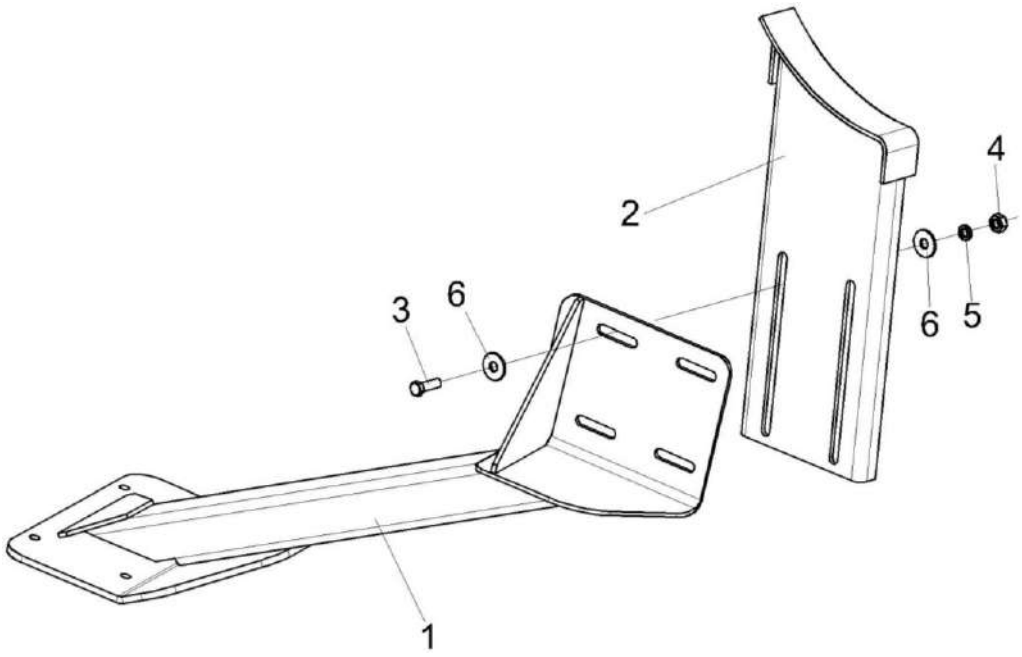

Рисунок 113 – Установка опоры КЗК-10-6-0100590

№ рис	№ поз	Обозначение	Наименование	Куда входит	
				Обозначение	Кол. на 1 сб. ед.
			УСТАНОВКА ОПОРЫ КЗК-10-6-0100590 (рисунок 113)		
113	1-6	КЗК-10-6-0100590	Установка опоры	КЗК-12-20-0100000 КЗК-12-20-0100000-01 КЗК-12-20-0100000-02 КЗК-12-20-0100000-03	1 1 1 1
	1	КЗК-10-6-0100610	Опора	КЗК-10-6-0100590	1
	2	КЗК-10-6-0100670	Упор	КЗК-10-6-0100590	1
	3		Болт М10-6ех30 – 7796	КЗК-10-6-0100590	4
	4		Гайка М10-6G – 5915	КЗК-10-6-0100590	4
	5		Шайба 10Т 65Г - 6402	КЗК-10-6-0100590	4
	6		Шайба С 10.01 – 6958	КЗК-10-6-0100590	8

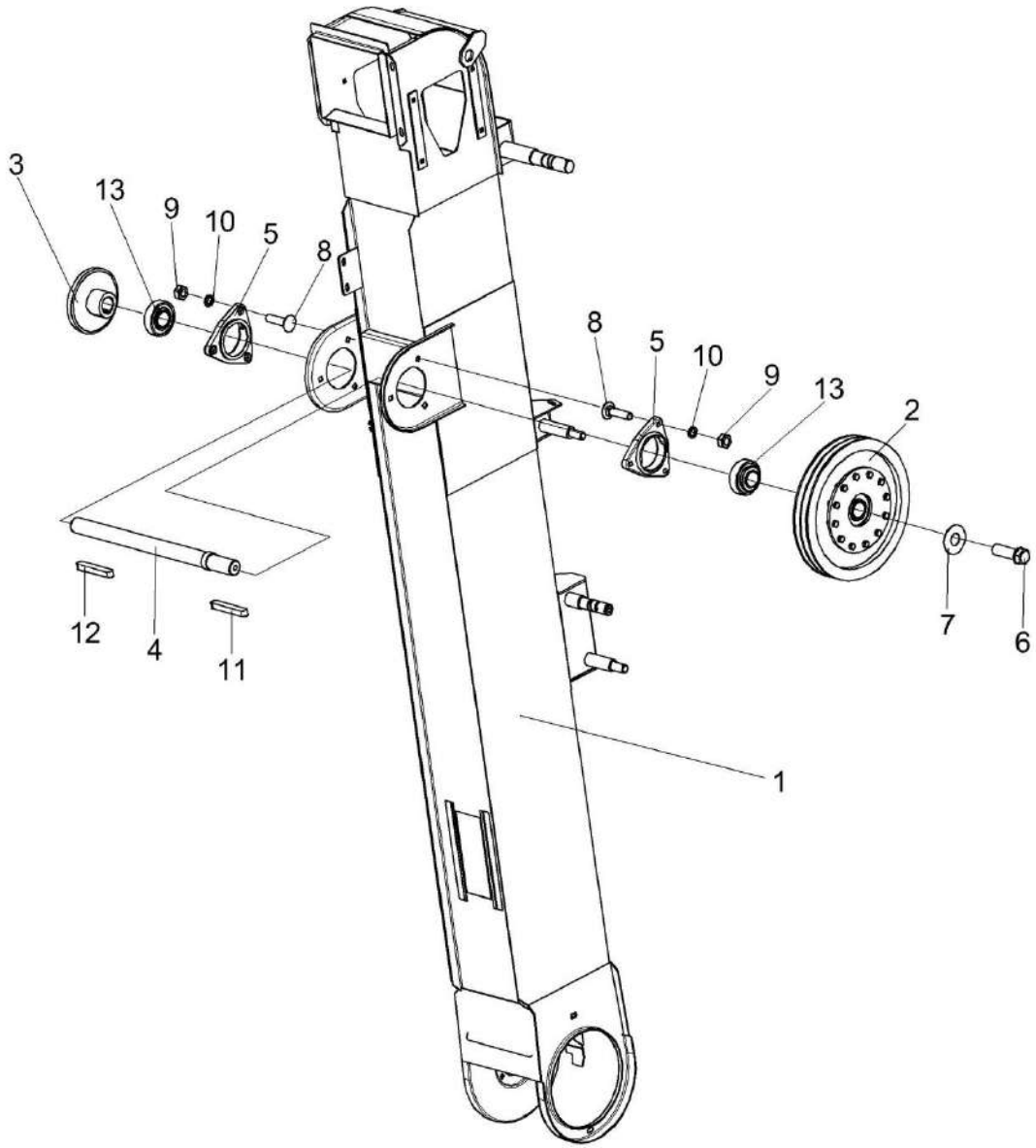

Рисунок 114 – Элеватор зерновой КЗК-10-0214000А-01 (лист 1)

№ рис	№ поз	Обозначение	Наименование	Куда входит	
				Обозначение	Кол. на 1 сб. ед.
ЭЛЕВАТОР ЗЕРНОВОЙ КЗК-10-0214000А-01 (лист 1) (рисунок 114)					
114	1-13	КЗК-10-0214000А-01	Элеватор зерновой	КЗК-12-20-0100000 КЗК-12-20-0100000-01 КЗК-12-20-0100000-02 КЗК-12-20-0100000-03	1 1 1 1
	1	КЗК-10-0214010Б-01	Корпус	КЗК-10-0214000А-01	1
	2	КЗК-10-0219100	Муфта фрикционная	КЗК-10-0214000А-01	1
	3	КЗК-10-0219604	Звездочка	КЗК-10-0214000А-01	1
	4	КЗК-10-0219605	Вал	КЗК-10-0214000А-01	1
	5	КИС 0900101А-03	Корпус подшипника	КЗК-10-0214000А-01	2
	6	УЭС 0100603А-01	Болт	КЗК-10-0214000А-01	1
	7	04.140.002	Шайба	КЗК-10-0214000А-01	1
	8		Болт М10-6ех40 – 7802	КЗК-10-0214000А-01	8
	9		Гайка М10-6G – 5915	КЗК-10-0214000А-01	13
	10		Шайба 10Т 65Г – 6402	КЗК-10-0214000А-01	12
	11		Шпонка 10х8х63 – 23360	КЗК-10-0214000А-01	1
	12		Шпонка 10х8х70 – 23360	КЗК-10-0214000А-01	1
	13		Подшипник 1680207ЕК10Т2С17	КЗК-10-0214000А-01	2

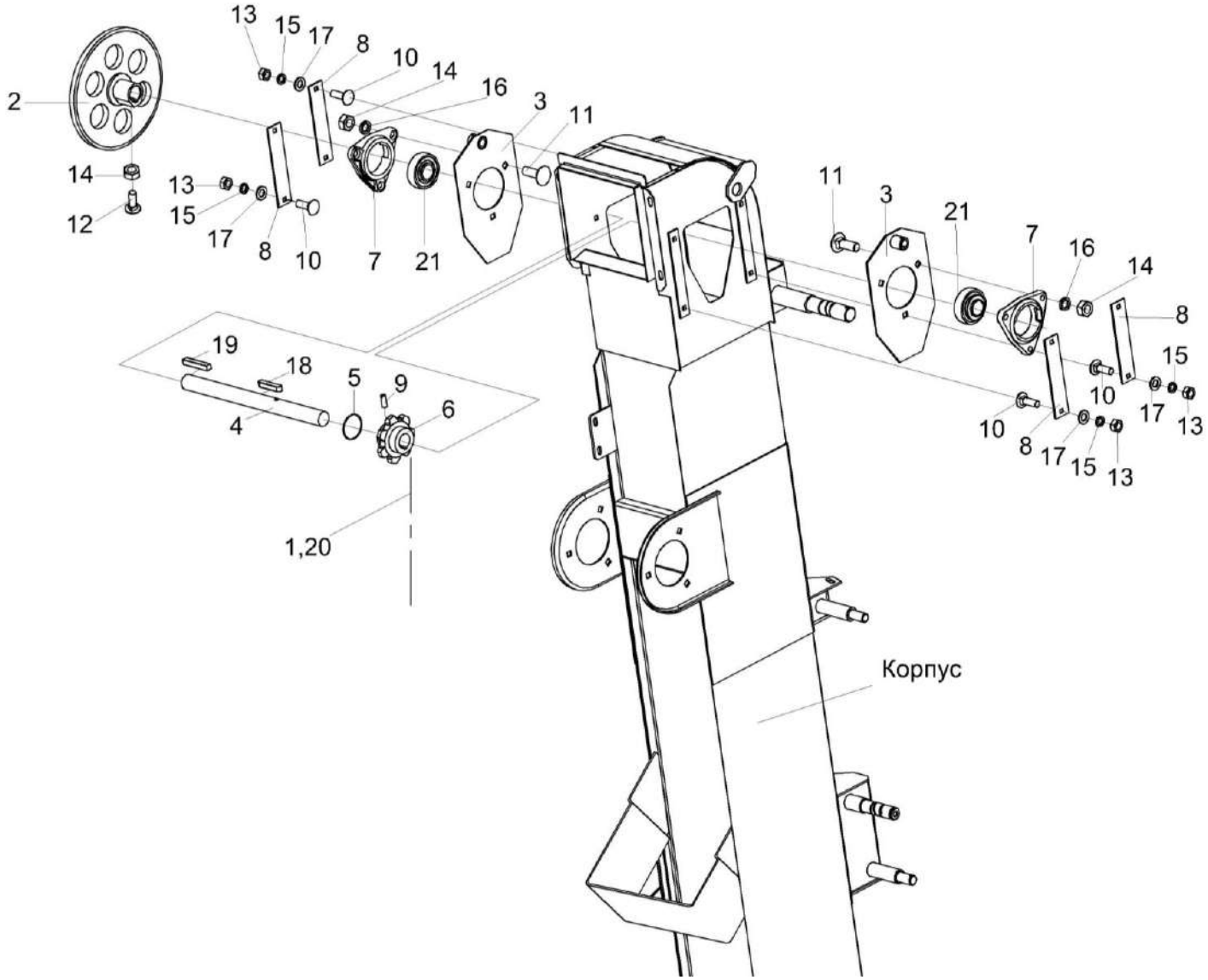

Рисунок 115 – Элеватор зерновой КЗК-10-0214000А-01 (лист 2)

№ рис	№ поз	Обозначение	Наименование	Куда входит	
				Обозначение	Кол. на 1 сб. ед.
		ЭЛЕВАТОР ЗЕРНОВОЙ КЗК-10-0214000А-01 (лист 2) (рисунок 115)			
115	1-21	КЗК-10-0214000А-01	Элеватор зерновой	КЗК-12-20-0100000 КЗК-12-20-0100000-01 КЗК-12-20-0100000-02 КЗК-12-20-0100000-03	1 1 1 1
	1	КЗК-10-0214160	Цепь элеватора	КЗК-10-0214000А-01	1
	2	КЗК-10-0214240	Звездочка	КЗК-10-0214000А-01	1
	3	КЗР 0214120А	Ползун	КЗК-10-0214000А-01	2
	4	КЗК-10-0214602	Вал	КЗК-10-0214000А-01	1
	5	КЗК-10-0214607	Кольцо	КЗК-10-0214000А-01	1
	6	КЗК-10-0218611-01	Звездочка	КЗК-10-0214000А-01	1
	7	КЗР 0101106	Корпус подшипника	КЗК-10-0214000А-01	2
	8	КЗР 0214421А	Накладка	КЗК-10-0214000А-01	4
	9	ПДВ 0123607-01	Винт	КЗК-10-0214000А-01	1
	10		Болт М8-6ех25 – 7802	КЗК-10-0214000А-01	2
	11		Болт М10-6ех30 – 7802	КЗК-10-0214000А-01	4
	12		Винт В.М10-6ех30 – 1485	КЗК-10-0214000А-01	1
	13		Гайка М8-6G – 5915	КЗК-10-0214000А-01	14
	14		Гайка М10-6G – 5915	КЗК-10-0214000А-01	13
	15		Шайба 8Т 65Г – 6402	КЗК-10-0214000А-01	10

№ рис	№ поз	Обозначение	Наименование	Куда входит	
				Обозначение	Кол. на 1 сб. ед.
115	16		Шайба 10Т 65Г – 6402	КЗК-10-0214000А-01	12
	17		Шайба С.8.01 – 11371	КЗК-10-0214000А-01	12
	18		Шпонка 8х7х40 – 23360	КЗК-10-0214000А-01	1
	19		Шпонка 8х7х80 – 23360	КЗК-10-0214000А-01	1
	20		Звено С-ТРД-38-5600 или Звено С-ТРД-38-56 или Звено С-ТРДУ-38-5600	КЗК-10-0214000А-01	1
	21		Подшипник 1680206ЕК10Т2С17	КЗК-10-0214000А-01	2

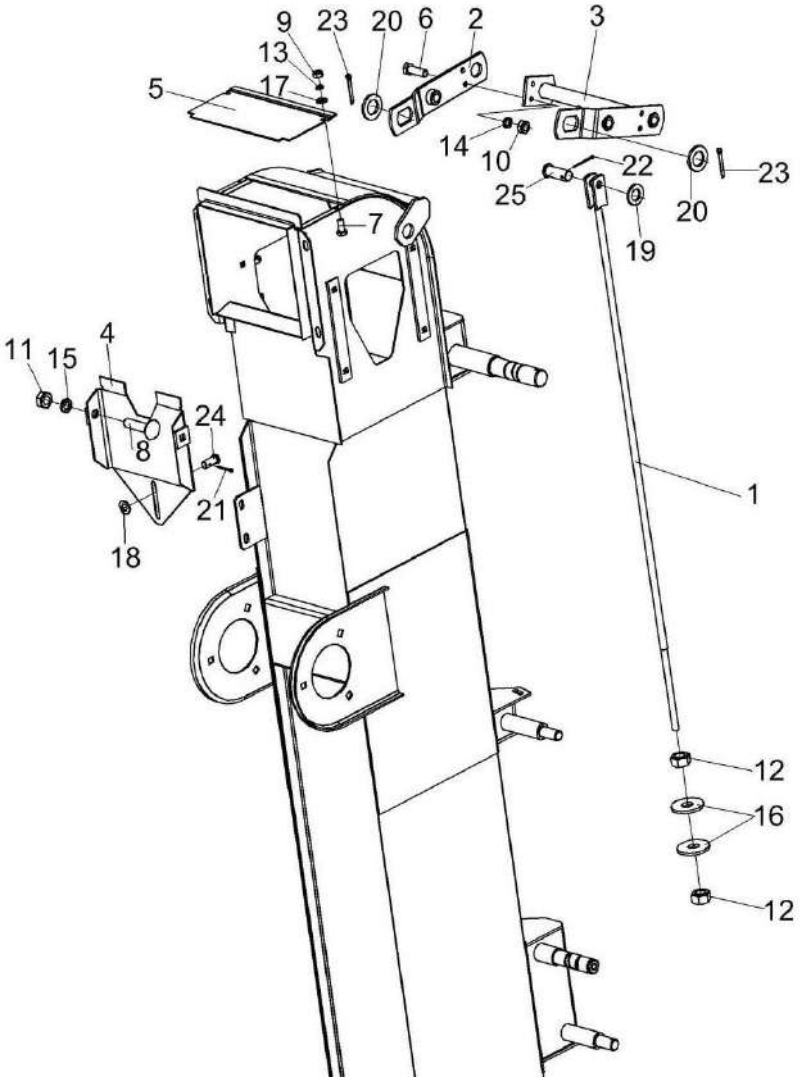

Рисунок 116 – Элеватор зерновой КЗК-10-0214000А-01 (лист 3)

№ рис	№ поз	Обозначение	Наименование	Куда входит	
				Обозначение	Кол. на 1 сб. ед.
		ЭЛЕВАТОР ЗЕРНОВОЙ КЗК-10-0214000-01 (лист 3) (рисунок 116)			
116	1-25	КЗК-10-0214000А-01	Элеватор зерновой	КЗК-12-20-0100000 КЗК-12-20-0100000-01 КЗК-12-20-0100000-02 КЗК-12-20-0100000-03	1 1 1 1
	1	КЗК 0214130Б	Тяга	КЗК-10-0214000А-01	1
	2	КЗК-10-0214230	Коромысло	КЗК-10-0214000А-01	1
	3	КЗК-10-0214210А	Коромысло	КЗК-10-0214000А-01	1
	4	КЗР 0214150Б	Вставка	КЗК-10-0214000А-01	1
	5	КЗР 0214449	Крышка	КЗК-10-0214000А-01	1
	6		Болт М8-6ех25 – 7796	КЗК-10-0214000А-01	2
	7		Болт М6-6ех20 – 7798	КЗК-10-0214000А-01	2
	8		Болт М10-6ех40 – 7802	КЗК-10-0214000А-01	8
	9		Гайка М6-6G – 5915	КЗК-10-0214000А-01	2
	10		Гайка М8-6G – 5915	КЗК-10-0214000А-01	14
	11		Гайка М10-6G – 5915	КЗК-10-0214000А-01	13
	12		Гайка М12-6G – 5915	КЗК-10-0214000А-01	2
	13		Шайба 6Т 65Г – 6402	КЗК-10-0214000А-01	2
	14		Шайба 8Т 65Г – 6402	КЗК-10-0214000А-01	10
	15		Шайба 10Т 65Г – 6402	КЗК-10-0214000А-01	12

№ рис	№ поз	Обозначение	Наименование	Куда входит	
				Обозначение	Кол. на 1 сб. ед.
116	16		Шайба С.12.01 – 6958	КЗК-10-0214000А-01	2
	17		Шайба С.6.01 – 11371	КЗК-10-0214000А-01	2
	18		Шайба С.8.01 – 11371	КЗК-10-0214000А-01	12
	19		Шайба С.12.01 – 11371	КЗК-10-0214000А-01	1
	20		Шайба С.24.01 – 11371	КЗК-10-0214000А-01	2
	21		Шплинт 2х16 – 397	КЗК-10-0214000А-01	2
	22		Шплинт 3,2х25 – 397	КЗК-10-0214000А-01	1
	23		Шплинт 5х40 – 397	КЗК-10-0214000А-01	2
	24		Ось 6-8 b12х18 – 9650	КЗК-10-0214000А-01	1
	25		Ось 6-12 b12х32 – 9650	КЗК-10-0214000А-01	1

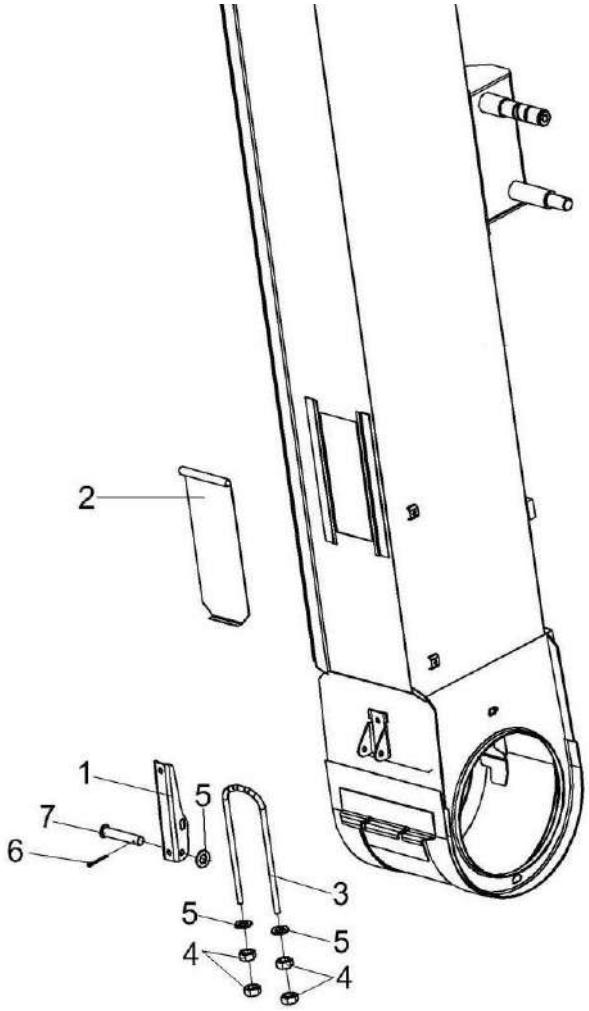

Рисунок 117 – Элеватор зерновой КЗК-10-0214000А-01 (лист 4)

№ рис	№ поз	Обозначение	Наименование	Куда входит	
				Обозначение	Кол. на 1 сб. ед.
ЭЛЕВАТОР ЗЕРНОВОЙ КЗК-10-0214000А-01 (лист 4) (рисунок 117)					
117	1-7	КЗК-10-0214000А-01	Элеватор зерновой	КЗК-12-20-0100000 КЗК-12-20-0100000-01 КЗК-12-20-0100000-02 КЗК-12-20-0100000-03	1 1 1 1
	1	КЗР 0208432А	Рычаг защелки	КЗК-10-0214000А-01	1
	2	КЗР 0208441А	Крышка	КЗК-10-0214000А-01	1
	3	КЗР 0208601А	Скоба защелки	КЗК-10-0214000А-01	1
	4		Гайка М8-6G – 5915	КЗК-10-0214000А-01	14
	5		Шайба С.8.01 – 11371	КЗК-10-0214000А-01	12
	6		Шплинт 2х16 – 397	КЗК-10-0214000А-01	2
	7		Ось 6-8 b12х50 – 9650	КЗК-10-0214000А-01	1

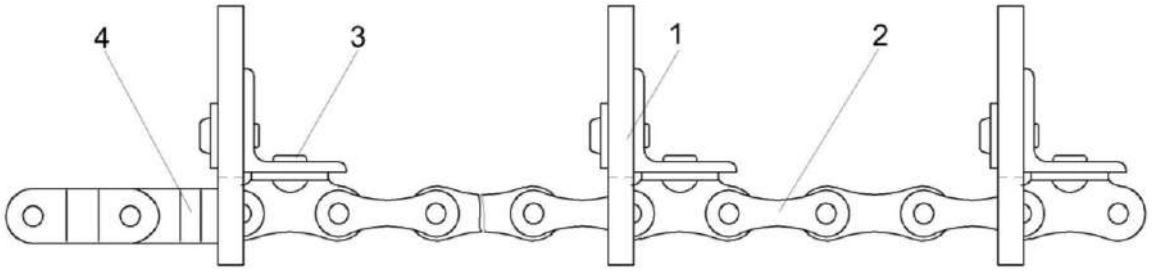

Рисунок 118 – Цепь элеватора КЗК-10-0214160

№ рис	№ поз	Обозначение	Наименование	Куда входит	
				Обозначение	Кол. на 1 сб. ед.
			ЦЕПИ ЭЛЕВАТОРА КЗК-10-0214160 (рисунок 118)		
118	1-4	КЗК-10-0214160	Цепь элеватора	КЗК-10-0214000А-01	1
	1	КЗК-10-0214260	Скребок	КЗК-10-0214160	33
	2	ЦЕП 0004454 или	Цепь Цепь ТРД-38-56-1-2-8-4 L=4902 мм (129 зв.) или	КЗК-10-0214160	1
		ЦЕП 0004453 или	Цепь Цепь ТРД-38-5600-1-2-8-4 L=4902 мм (129 зв.) или		1
		ЦЕП 0004109	Цепь Цепь ТРДУ-38-5600-1-2-8-4 L=4902 мм (129 зв.)		1
	3		Заклепка 8х18.01 – 10299	КЗК-10-0214160	66
	4		Звено П-ТРД-38-56 или Звено П-ТРД-38-5600 или Звено П-ТРДУ-38-5600	КЗК-10-0214160	2

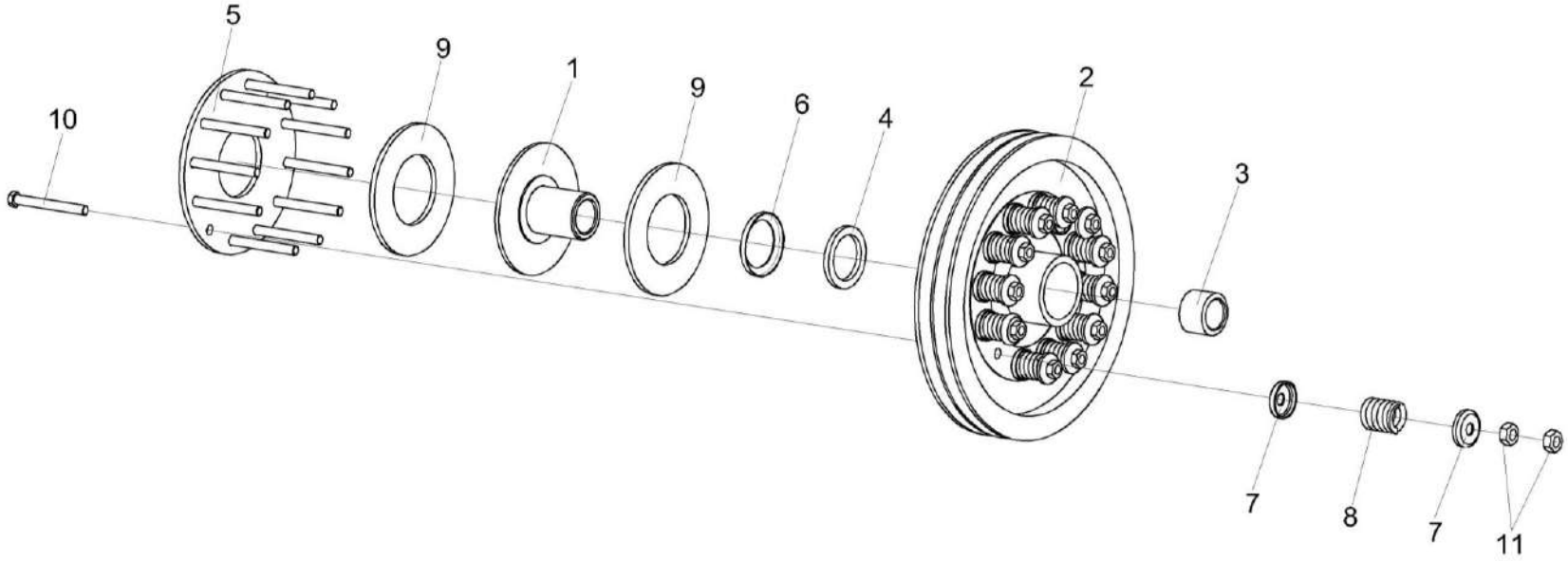

Рисунок 119 – Муфта фрикционная КЗК-10-0219100

№ рис	№ поз	Обозначение	Наименование	Куда входит	
				Обозначение	Кол. на 1 сб. ед.
		МУФТА ФРИКЦИОННАЯ КЗК-10-0219100 (рисунок 119)			
119	1-11	КЗК-10-0219100	Муфта фрикционная	КЗК-10-0214000А-01	1
	2,3	КЗК-10-0219060	Шкив	КЗК-10-0219100	1
	1	КЗК-10-0219030	Ступица	КЗК-10-0219100	1
	2	КЗК-10-0219102	Шкив	КЗК-10-0219060	1
	3	КЗК 0219103	Втулка	КЗК-10-0219060	1
	4	КЗР 0219001Б	Кольцо	КЗК-10-0219100	1
	5	КЗР 0219412В	Диск нажимной	КЗК-10-0219100	1
	6	КЗР 0219413Б	Обойма	КЗК-10-0219100	1
	7	КЗР 0219414Б	Шайба	КЗК-10-0219100	24
	8	04.140.014	Пружина наружная	КЗК-10-0219100	12
	9		Накладка фрикционная 04.141.017	КЗК-10-0219100	2
	10		Болт М10-6ех100 – 7796	КЗК-10-0219100	12
	11		Гайка М10-6G – 5915	КЗК-10-0219100	24

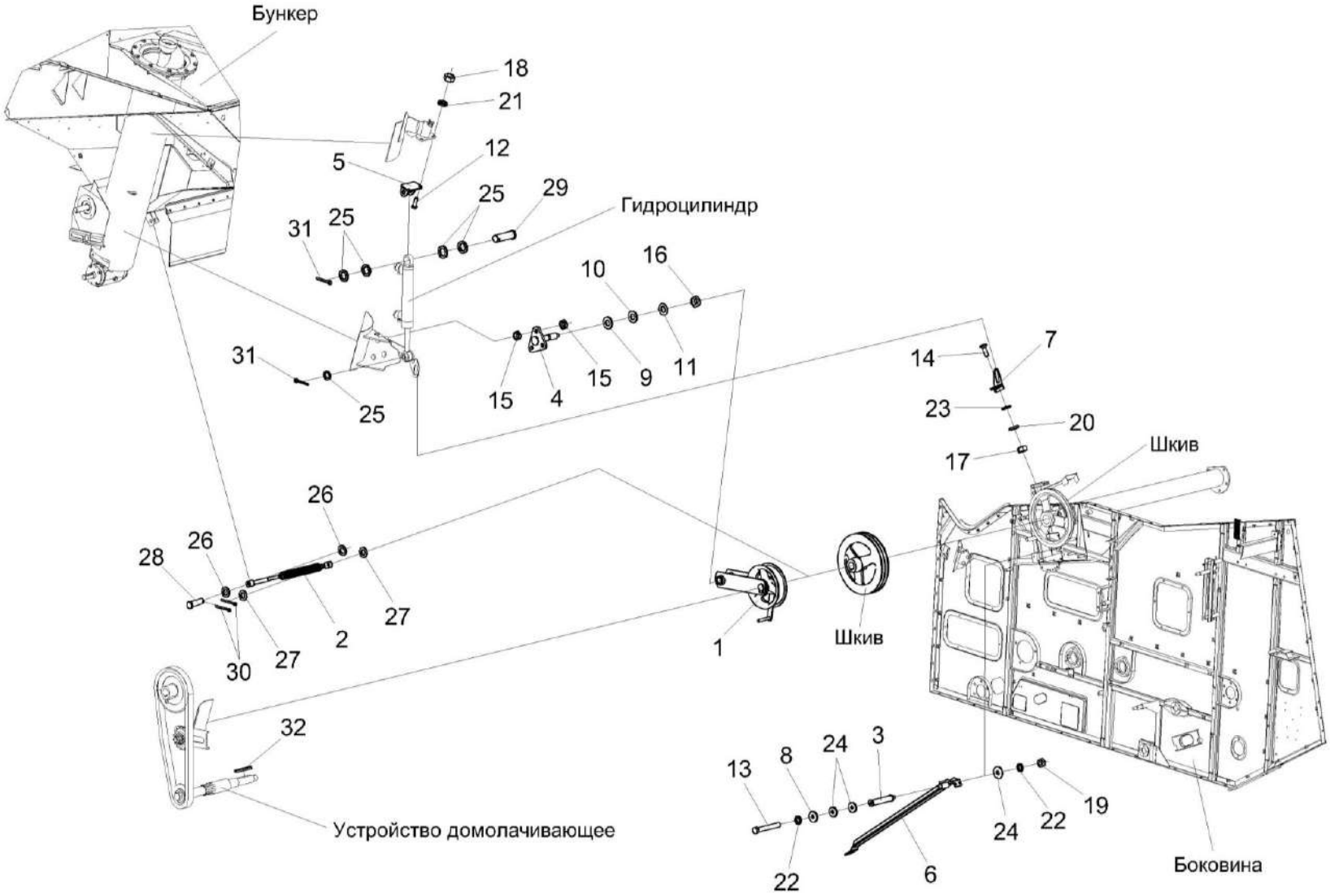

Рисунок 120 – Установка привода выгрузки КЗК-12А-1-0221100 (лист 1)

№ рис	№ поз	Обозначение	Наименование	Куда входит	
				Обозначение	Кол. на 1 сб. ед.
УСТАНОВКА ПРИВОДА ВЫГРУЗКИ КЗК-12А-1-0221100 (лист 1) (рисунок 120)					
120	1-32	КЗК-12А-1-0221100	Установка привода выгрузки	КЗК-12-20-0100000 КЗК-12-20-0100000-01 КЗК-12-20-0100000-02 КЗК-12-20-0100000-03	1 1 1 1
	1	КЗК-12-0221110	Рычаг	КЗК-12А-1-0221100	1
	2	КЗК-12-0221140А	Пружина	КЗК-12А-1-0221100	1
	3	КЗК-12-0221190-01	Переходник	КЗК-12А-1-0221100	2
	4	КЗК-12-0221200	Опора	КЗК-12А-1-0221100	1
	5	КЗК-12-0221210	Кронштейн	КЗК-12А-1-0221100	1
	6	КЗК-12-0221403	Направляющая	КЗК-12А-1-0221100	1
	7	КЗК-12-0221409	Кронштейн	КЗК-12А-1-0221100	1
	8	КЗР 0221417	Шайба	КЗК-12А-1-0221100	2
	9	КИС 0105438	Шайба специальная	КЗК-12А-1-0221100	1
	10	ПКК 0117434	Шайба	КЗК-12А-1-0221100	1
	11	ПКК 0117435	Шайба	КЗК-12А-1-0221100	1
	12		Болт М8-6ех25 – 7796	КЗК-12А-1-0221100	2
	13		Болт М10-6ех75 – 7796	КЗК-12А-1-0221100	2
	14		Болт М6-6ех20 – 7802	КЗК-12А-1-0221100	2
	15		Гайка М16х1,5-6G – 2526	КЗК-12А-1-0221100	12

№ рис	№ поз	Обозначение	Наименование	Куда входит	
				Обозначение	Кол. на 1 сб. ед.
120	16		Гайка М18х1,5-6G – 2526	КЗК-12А-1-0221100	1
	17		Гайка М6-6G – 5915	КЗК-12А-1-0221100	2
	18		Гайка М8-6G – 5915	КЗК-12А-1-0221100	9
	19		Гайка М10-6G – 5915	КЗК-12А-1-0221100	2
	20		Шайба 6Т 65Г – 6402	КЗК-12А-1-0221100	2
	21		Шайба 8Т 65Г – 6402	КЗК-12А-1-0221100	9
	22		Шайба 10Т 65Г – 6402	КЗК-12А-1-0221100	5
	23		Шайба С 6.01 – 6958	КЗК-12А-1-0221100	2
	24		Шайба С 10.01 – 6958	КЗК-12А-1-0221100	22
	25		Шайба 20.01 – 6949	КЗК-12А-1-0221100	5
	26		Шайба С.14х4.01 – 11371	КЗК-12А-1-0221100	4
	27		Шайба С.16.01 – 11371	КЗК-12А-1-0221100	5
	28		Ось 6-14 b12х45 – 9650	КЗК-12А-1-0221100	1
	29		Ось 6-20 b12х65 – 9650	КЗК-12А-1-0221100	1
	30		Шплинт 4х22 – 397	КЗК-12А-1-0221100	2
	31		Шплинт 5х32 – 397	КЗК-12А-1-0221100	2
	32		Шпонка 12х8х90 – 23360	КЗК-12А-1-0221100	1

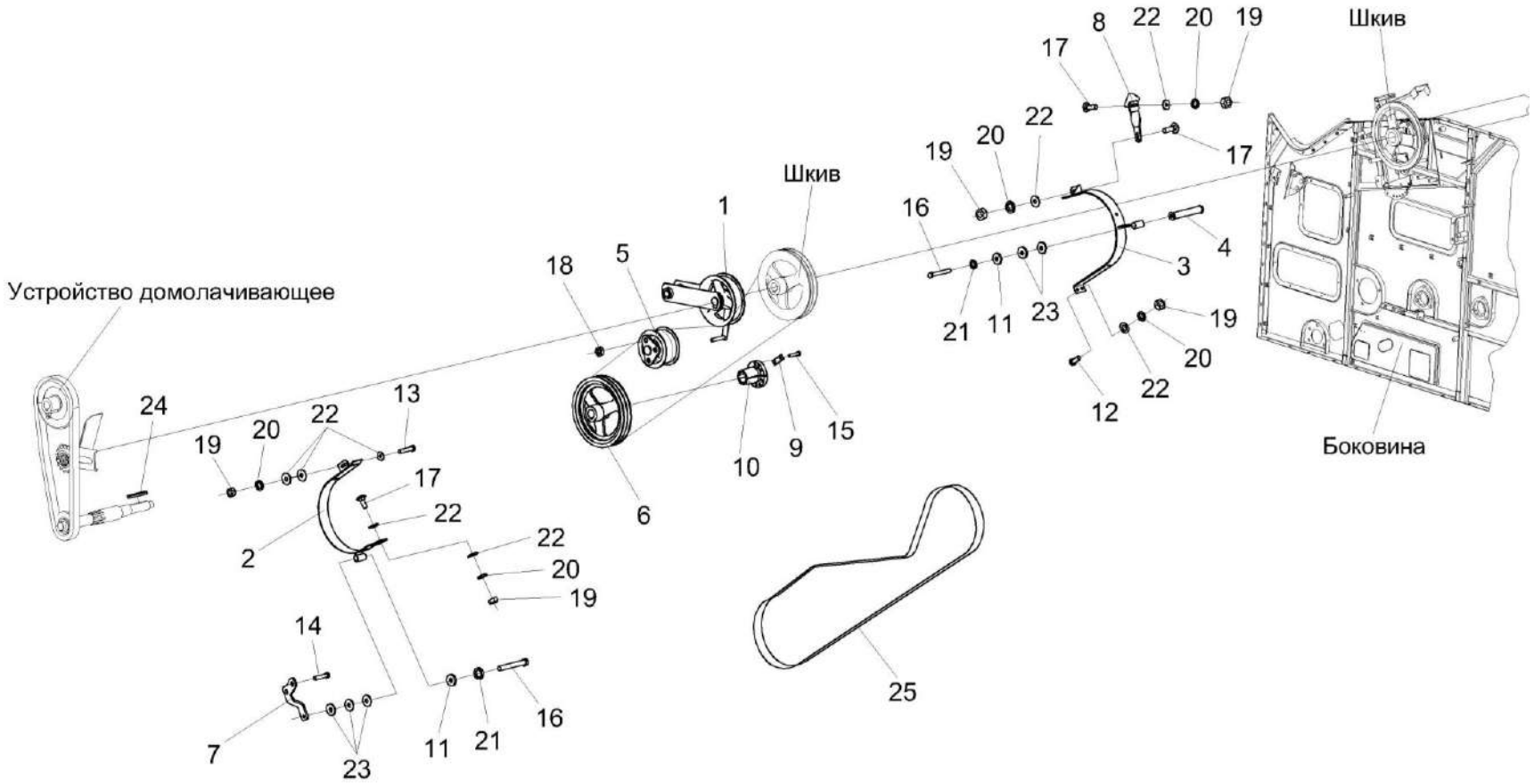

Рисунок 121 – Установка привода выгрузки КЗК-12А-1-0221100 (лист 2)

№ рис	№ поз	Обозначение	Наименование	Куда входит	
				Обозначение	Кол. на 1 сб. ед.
УСТАНОВКА ПРИВОДА ВЫГРУЗКИ КЗК-12А-1-0221100 (лист 2) (рисунок 121)					
121	1-25	КЗК-12А-1-0221100	Установка привода выгрузки	КЗК-12-20-0100000 КЗК-12-20-0100000-01 КЗК-12-20-0100000-02 КЗК-12-20-0100000-03	1 1 1 1
	1	КЗК-12-0221110	Рычаг	КЗК-12А-1-0221100	1
	2	КЗК-12-0221160	Щиток	КЗК-12А-1-0221100	1
	3	КЗК-12А-1-0221170	Щиток	КЗК-12А-1-0221100	1
	4	КЗК-12-0221190-01	Переходник	КЗК-12А-1-0221100	2
	5	КЗК-12-0125110А-01	Ролик	КЗК-12А-1-0221100	1
	6	КЗК-12-0221102	Шкив	КЗК-12А-1-0221100	1
	7	КЗК-12-0221402	Кронштейн	КЗК-12А-1-0221100	1
	8	КЗК-12-0221416	Пластина	КЗК-12А-1-0221100	1
	9	КЗК-12-0221425	Пластина	КЗК-12А-1-0221100	3 наиб. кол.
	10	КЗК-12-0221604	Ступица	КЗК-12А-1-0221100	1 наиб. кол.
	11	КЗР 0221417	Шайба	КЗК-12А-1-0221100	2
	12		Болт М8-6ех20 – 7796	КЗК-12А-1-0221100	2
	13		Болт М8-6ех35 – 7796	КЗК-12А-1-0221100	2

№ рис	№ поз	Обозначение	Наименование	Куда входит	
				Обозначение	Кол. на 1 сб. ед.
121	14		Болт М10-6ех20 – 7796	КЗК-12А-1-0221100	1
	15		Болт М10-6ех40 – 7796	КЗК-12А-1-0221100	7
	16		Болт М10-6ех75 – 7796	КЗК-12А-1-0221100	2
	17		Болт М8-6ех25 – 7802	КЗК-12А-1-0221100	4
	18		Гайка М16х1,5-6G – 2526	КЗК-12А-1-0221100	12
	19		Гайка М8-6G – 5915	КЗК-12А-1-0221100	9
	20		Шайба 8Т 65Г – 6402	КЗК-12А-1-0221100	9
	21		Шайба 10Т 65Г – 6402	КЗК-12А-1-0221100	5
	22		Шайба С 8.01 – 6958	КЗК-12А-1-0221100	16
	23		Шайба С 10.01 – 6958	КЗК-12А-1-0221100	22
	24		Шпонка 12х8х90 – 23360	КЗК-12А-1-0221100	1
	25	ГДЗ_2506-03000-00013	Ремень 2 НВ 3110 La исполнение 26	КЗК-12А-1-0221100	1

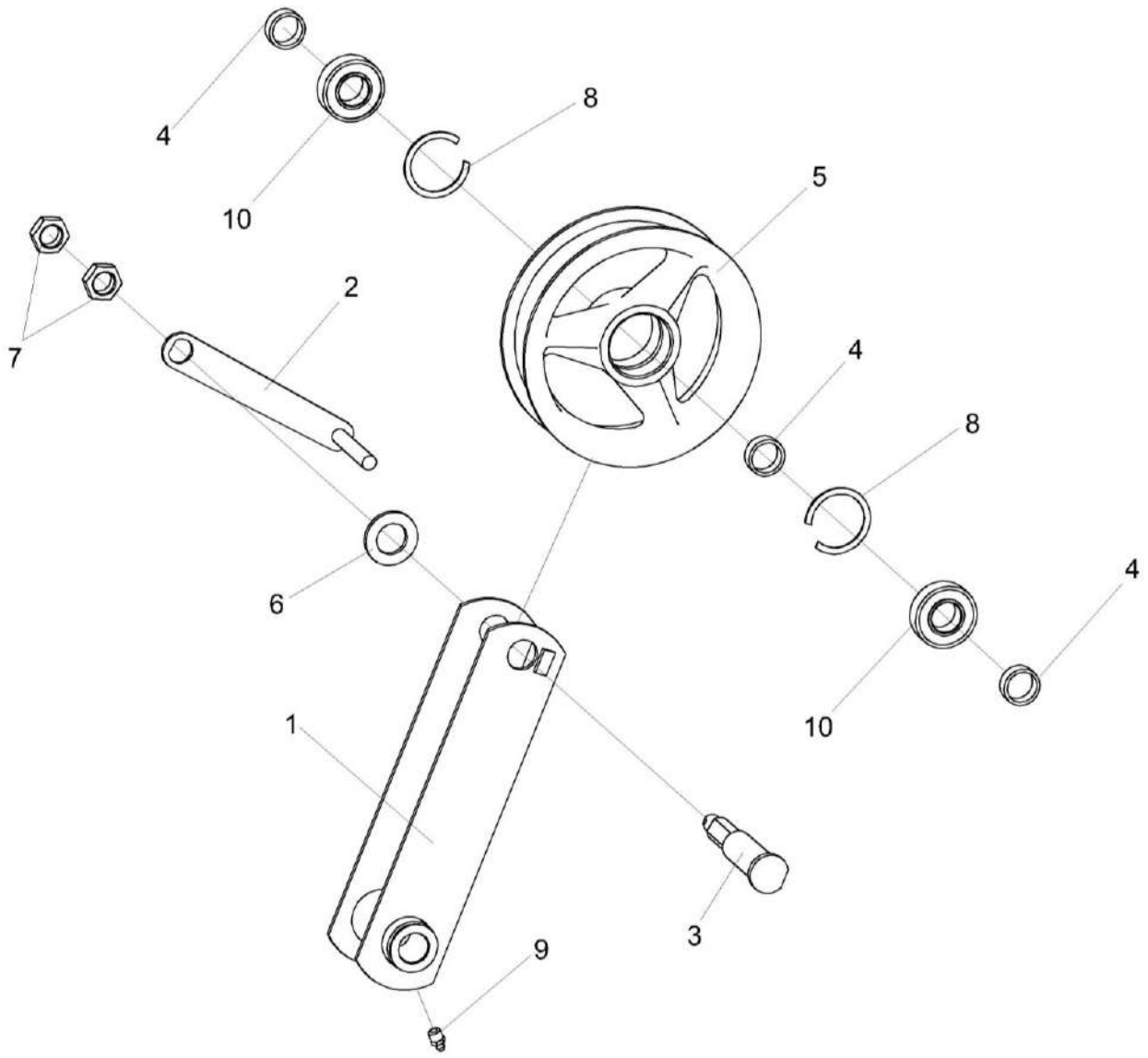

Рисунок 122 – Рычаг КЗК-12-0221110

№ рис	№ поз	Обозначение	Наименование	Куда входит	
				Обозначение	Кол. на 1 сб. ед.
			РЫЧАГ КЗК-12-0221110 (рисунок 122)		
122	1-10	КЗК-12-0221110	Рычаг	КЗК-12А-1-0221100	1
	4,5,8,10	КЗК 0221010Б	Ролик	КЗК-12-0221110	1
	1	КЗК-12-0221120	Рычаг	КЗК-12-0221110	1
	2	КЗР 0221230	Подъемник	КЗК-12-0221110	1
	3	КЗК-12-0221602	Ось	КЗК-12-0221110	1
	4	КЗК 0221802А	Втулка	КЗК-12-0221110 КЗК 0221010Б	2 1
	5	КПР 6106101-03	Ролик	КЗК 0221010Б	1
	6		Шайба С.24.01 – 11371	КЗК-12-0221110	1
	7		Гайка М20х1,5-6G – 2526	КЗК-12-0221110	2
	8		Кольцо В52 – 13941 или Кольцо В52 – 13943	КЗК 0221010Б	2
	9		Масленка 1.2 – 19853	КЗК-12-0221110	1
	10		Подшипник 180205 – 8882	КЗК 0221010Б	2

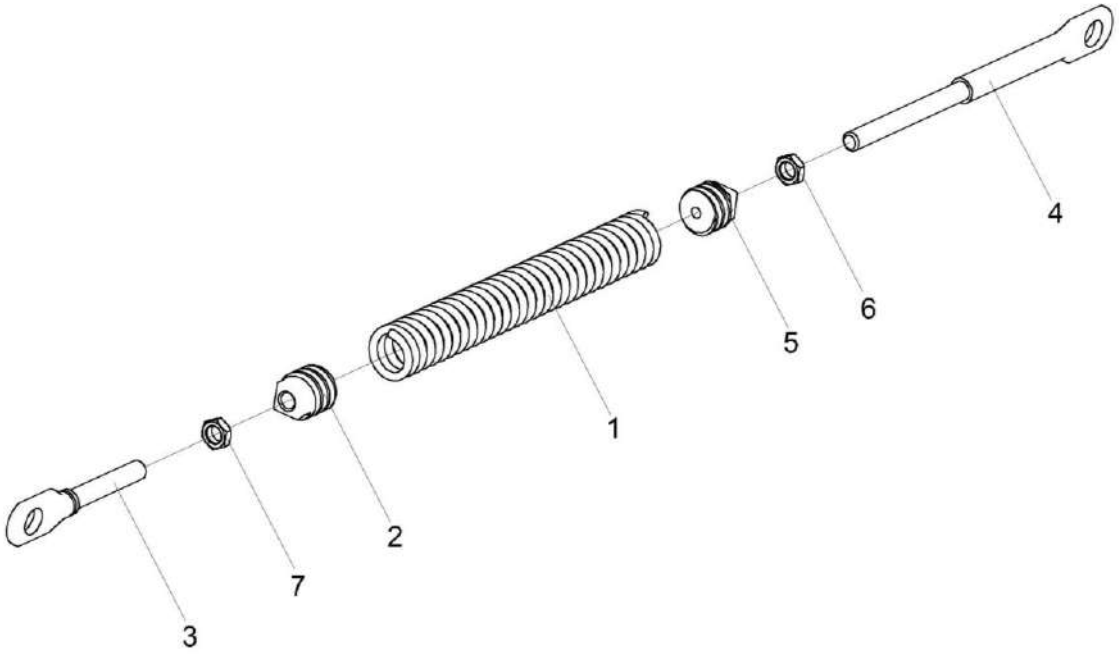

Рисунок 123 – Пружина КЗК-12-0221140А

№ рис	№ поз	Обозначение	Наименование	Куда входит	
				Обозначение	Кол. на 1 сб. ед.
			ПРУЖИНА КЗК-12-0221140А (рисунок 123)		
123	1-7	КЗК-12-0221140А	Пружина	КЗК-12А-1-0221100	1
	1	УЭС-7-0400664 или УЭС-7-0400664-01	Пружина	КЗК-12-0221140А	1
	2	КЗР 0202102	Пробка	КЗК-12-0221140А	1
	3	КЗР 0221606А	Зацеп	КЗК-12-0221140А	1
	4	КЗР 0221618Б	Зацеп	КЗК-12-0221140А	1
	5	КСН 0100107	Пробка	КЗК-12-0221140А	1
	6		Гайка М12-6G − 2526	КЗК-12-0221140А	1
	7		Гайка М12-LH-6G − 2526	КЗК-12-0221140А	1

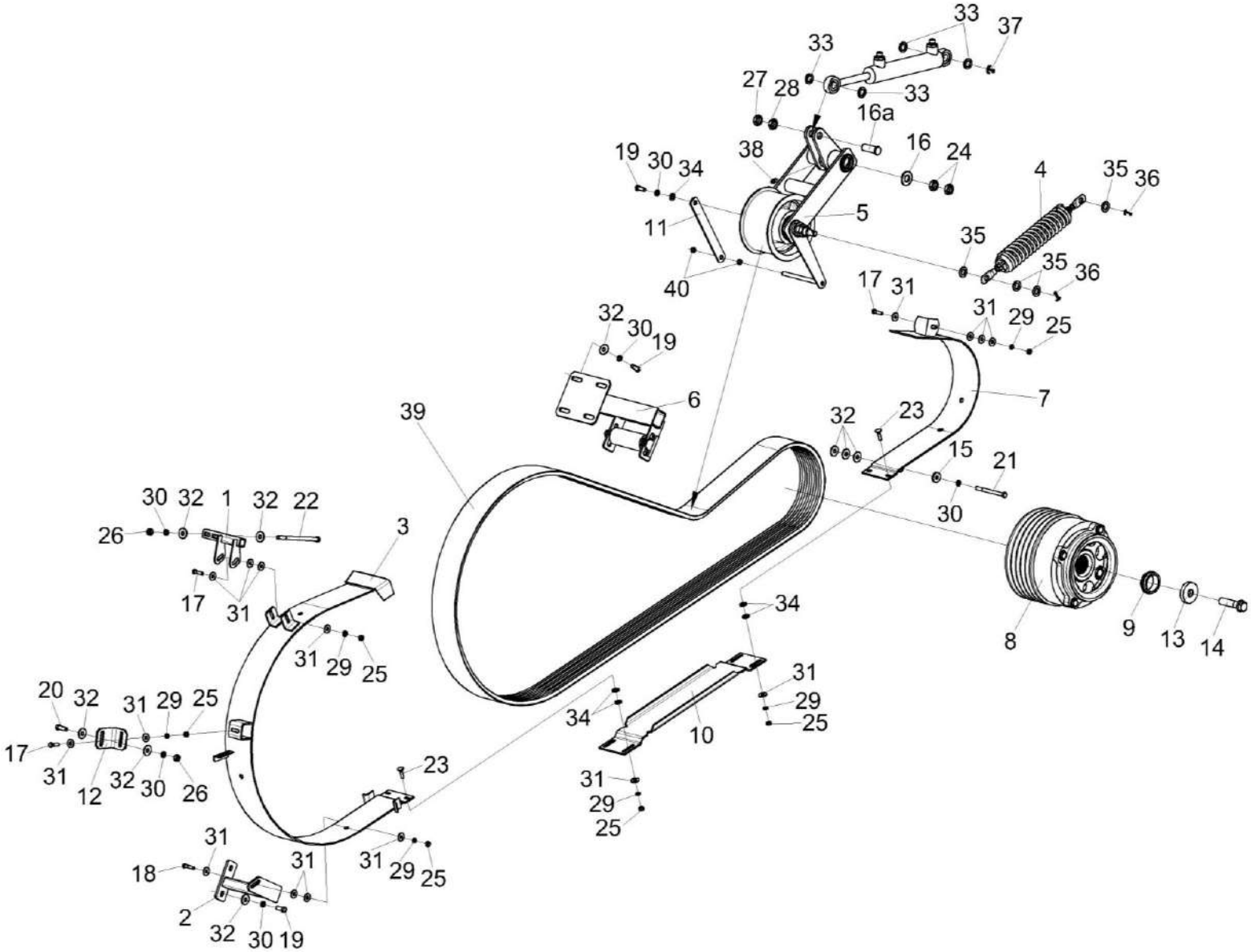

Рисунок 124 – Привод главного контрпривода КЗК-12-16-0220000

№ рис	№ поз	Обозначение	Наименование	Куда входит	
				Обозначение	Кол. на 1 сб. ед.
		ПРИВОД ГЛАВНОГО КОНТРПРИВОДА КЗК-12-16-0220000 (рисунок 124)			
124	1-40	КЗК-12-16-0220000	Привод главного контрпривода	КЗК-12-20-0100000 КЗК-12-20-0100000-01 КЗК-12-20-0100000-02 КЗК-12-20-0100000-03	1 1 1 1
	1	КЗК 0220110	Кронштейн	КЗК-12-16-0220000	1
	2	КЗК-10-0220120А-01	Опора	КЗК-12-16-0220000	1
	3	КЗК-12-0220270А	Щиток	КЗК-12-16-0220000	1
	4	КЗК-12-3-0220050	Пружина	КЗК-12-16-0220000	1
	5	КЗК-12-3-0220210	Рычаг	КЗК-12-16-0220000	1
	6	КЗК-12-3-0220260	Ограничитель	КЗК-12-16-0220000	1
	7	КЗК-12-3-0220320	Щиток	КЗК-12-16-0220000	1
	8	КЗК-4118-0220040	Шкив	КЗК-12-16-0220000	1
	9	КЗК-12-0123611	Втулка	КЗК-12-16-0220000	1
	10	КЗК-12-3-0220426	Щиток	КЗК-12-16-0220000	1
	11	КЗК-12-3-0220433	Серьга	КЗК-12-16-0220000	1
	12	КЗК-12-3-0220434	Уголок	КЗК-12-16-0220000	1
	13	КЗК-13-0220603	Шайба	КЗК-12-16-0220000	1
	14	КЗК-13-0220607	Болт	КЗК-12-16-0220000	1
	15	КЗР 0221417	Шайба	КЗК-12-16-0220000	1

№ рис	№ поз	Обозначение	Наименование	Куда входит	
				Обозначение	Кол. на 1 сб. ед.
124	16	КСН 0114402-01	Шайба	КЗК-12-16-0220000	1
	16а	КЗК-12-3-0220615	Ось	КЗК-12-16-0220000	1
	17		Болт М8-6ех30 – 7796	КЗК-12-16-0220000	4
	18		Болт М8-6ех35 – 7796	КЗК-12-16-0220000	1
	19		Болт М10-6ех25 – 7796	КЗК-12-16-0220000	7
	20		Болт М10-6ех30 – 7796	КЗК-12-16-0220000	1
	21		Болт М10-6ех110 – 7796	КЗК-12-16-0220000	1
	22		Болт М10-6ех170 – 7796	КЗК-12-16-0220000	2
	23		Болт М8-6ех30 – 7802	КЗК-12-16-0220000	4
	24		Гайка М20-6G – 2526	КЗК-12-16-0220000	2
	25		Гайка М8-6G – 5915	КЗК-12-16-0220000	9
	26		Гайка М10-6G – 5915	КЗК-12-16-0220000	3
	27		Гайка М18Х1,5-6G – 2526	КЗК-12-16-0220000	1
	28		Гайка М18Х1,5-6G – 5915	КЗК-12-16-0220000	1
	29		Шайба 8Т 65Г – 6402	КЗК-12-16-0220000	9
	30		Шайба 10Т 65Г – 6402	КЗК-12-16-0220000	11
	31		Шайба С 8.01 – 6958	КЗК-12-16-0220000	22 наиб. кол.
	32		Шайба С 10.01 – 6958	КЗК-12-16-0220000	14 наиб. кол.

№ рис	№ поз	Обозначение	Наименование	Куда входит	
				Обозначение	Кол. на 1 сб. ед.
124	33		Шайба 20.01 – 9649	КЗК-12-16-0220000	4
	34		Шайба С.10.01 – 11371	КЗК-12-16-0220000	18 наиб. кол.
	35		Шайба С.16.01 – 11371	КЗК-12-16-0220000	4 наиб. кол.
	36		Шплинт 4х25 – 397	КЗК-12-16-0220000	2
	37		Шплинт 5х32 – 397	КЗК-12-16-0220000	1
	38		Масленка 1.2 – 19853	КЗК-12-16-0220000	1
	39	ГДЗ_2506-03000-00384	Ремень 5 HB 3812 La исполнение 26	КЗК-12-16-0220000	1
	40		Гайка DIN 6923 M12-8-A-A3G	КЗК-12-16-0220000	2

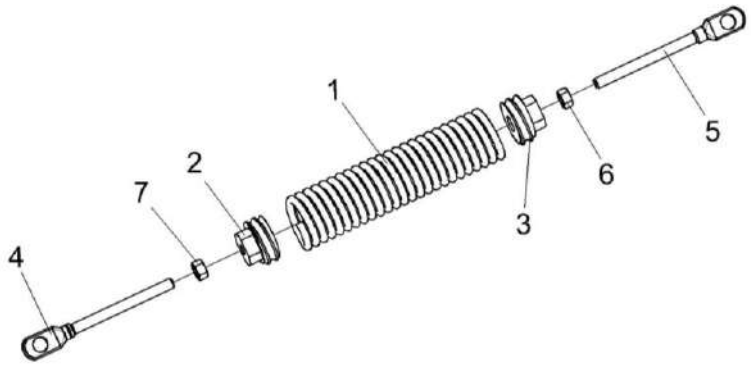

Рисунок 125 – Пружина КЗК-12-3-0220050

№ рис	№ поз	Обозначение	Наименование	Куда входит	
				Обозначение	Кол. на 1 сб. ед.
			ПРУЖИНА КЗК-12-3-0220050 (рисунок 125)		
125	1-7	КЗК-12-3-0220050	Пружина	КЗК-12-16-0220000	1
	1	КЗК-12-3-0220601	Пружина	КЗК-12-3-0220050	1
	2	КЗК 0221111	Пробка	КЗК-12-3-0220050	1
	3	КЗК 0221111-01	Пробка	КЗК-12-3-0220050	1
	4	КЗР 0221606А-04	Зацеп	КЗК-12-3-0220050	1
	5	КЗР 0221606А-05	Зацеп	КЗК-12-3-0220050	1
	6		Гайка М12-6G – 5915	КЗК-12-3-0220050	1
	7		Гайка М12-LH-6G – 5915	КЗК-12-3-0220050	1

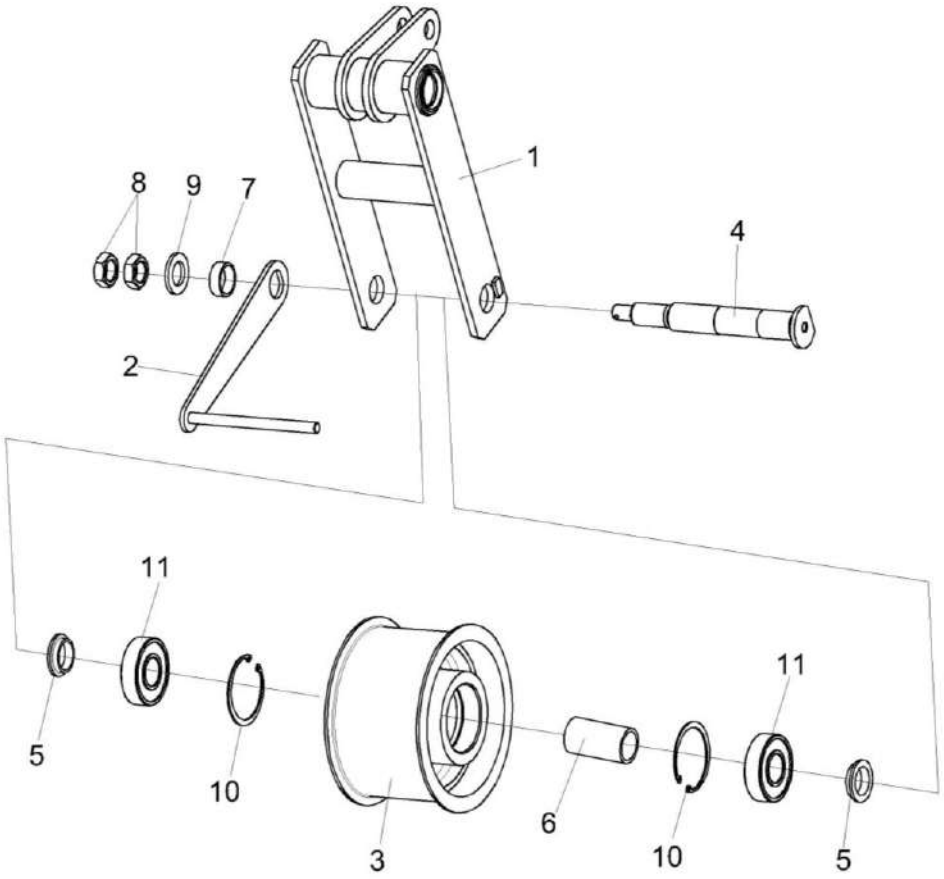

Рисунок 126 – Рычаг КЗК-12-3-0220210

№ рис	№ поз	Обозначение	Наименование	Куда входит	
				Обозначение	Кол. на 1 сб. ед.
			РЫЧАГ КЗК-12-3-0220210 (рисунок 126)		
126	1-11	КЗК-12-3-0220210	Рычаг	КЗК-12-16-0220000	1
	3,6,10,11	КЗК-16-1-0220080	Ролик	КЗК-12-3-0220210	1
	1	КЗК-12-3-0220220	Рычаг	КЗК-12-3-0220210	1
	2	КЗК-12-3-0220160А	Серьга	КЗК-12-3-0220210	1
	3	КЗК-12-0220101А	Ролик	КЗК-16-1-0220080	1
	4	КЗК-12-0220602	Ось	КЗК-12-3-0220210	1
	5	КЗК-12-3-0220605	Втулка	КЗК-12-3-0220210	2
	6	КЗК-12-0220801А	Втулка	КЗК-16-1-0220080	1
	7	КЗК 0220803-02	Втулка	КЗК-12-3-0220210	1
	8		Гайка М24х2-6G – 2526	КЗК-12-3-0220210	2
	9		Шайба С.24.01 – 11371	КЗК-12-3-0220210	1
	10		Кольцо В72 – 13941 или Кольцо В72 – 13943	КЗК-16-1-0220080	2
	11		Подшипник 6306-2RS1 или Подшипник 6306-2RSR или Подшипник 6306EE или Подшипник 6306LLU/5K	КЗК-16-1-0220080	2

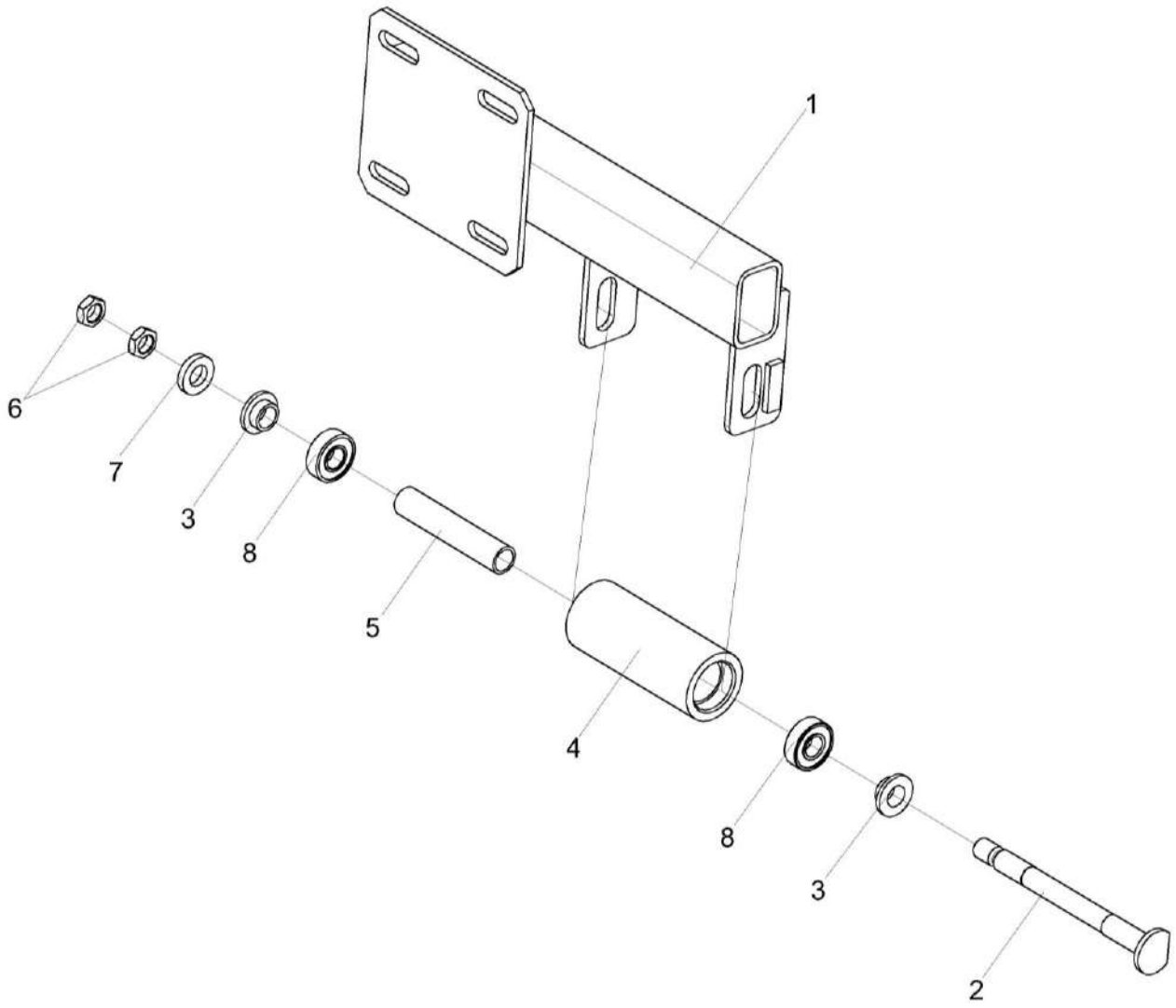

Рисунок 127 – Ограничитель КЗК-12-3-0220260

№ рис	№ поз	Обозначение	Наименование	Куда входит	
				Обозначение	Кол. на 1 сб. ед.
			ОГРАНИЧИТЕЛЬ КЗК-12-3-0220260 (рисунок 127)		
127	1-8	КЗК-12-3-0220260	Ограничитель	КЗК-12-16-0220000	1
	4,5,8	КЗК-12-0220090А	Успокоитель	КЗК-12-3-0220260	1
	1	КЗК-12-3-0220290А	Кронштейн	КЗК-12-3-0220260	1
	2	КЗК-12-0220612	Ось	КЗК-12-3-0220260	1
	3	КЗК-12-0220614	Втулка	КЗК-12-3-0220260	2
	4	КЗК-12-0220804Б	Ролик	КЗК-12-0220090А	1
	5	КЗК-12-0220805	Труба	КЗК-12-0220090А	1
	6		Гайка М14-6G – 2526	КЗК-12-3-0220260	2
	7		Шайба С.14х5.01 – 11371	КЗК-12-3-0220260	1
	8		Подшипник 80202 – 7242	КЗК-12-0220090А	2

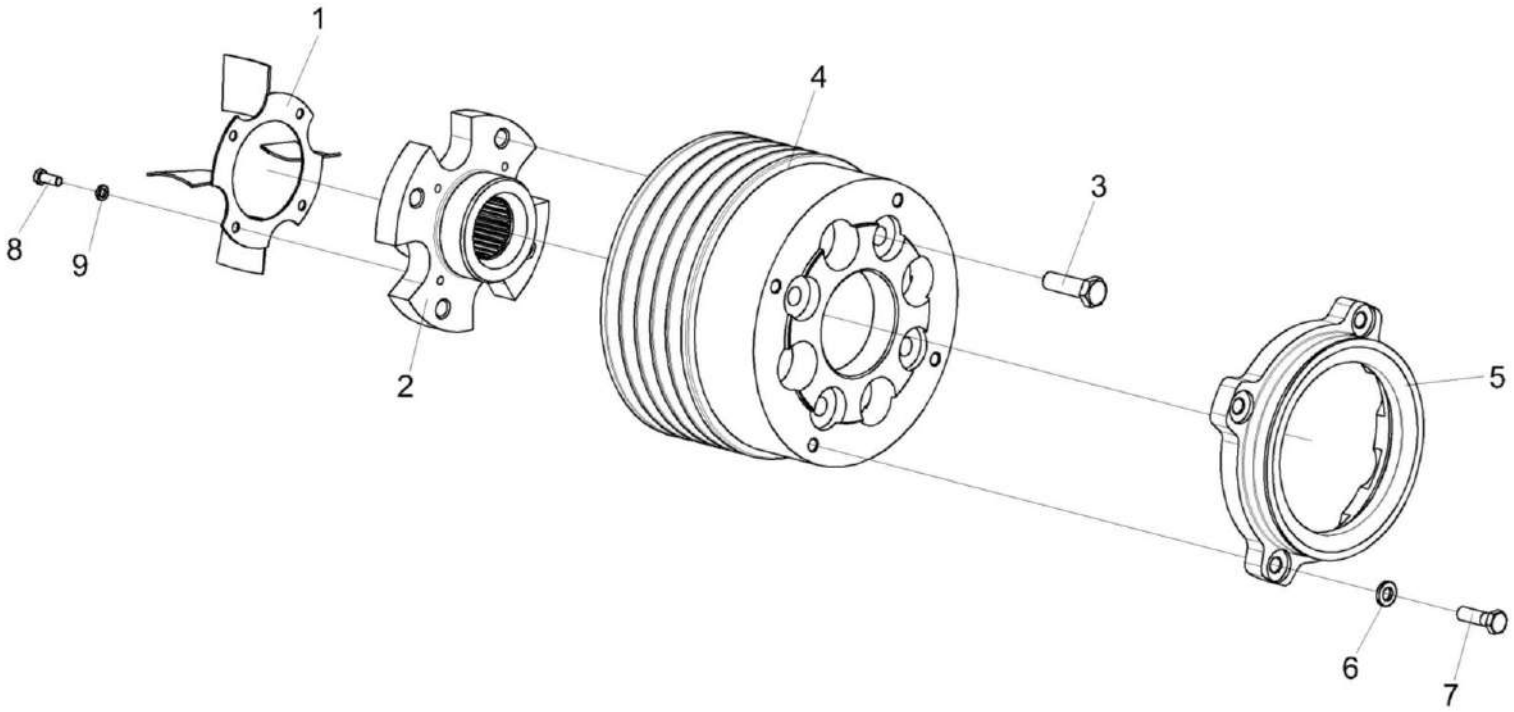

Рисунок 128 – Шкив КЗК-4118-0220040

№ рис	№ поз	Обозначение	Наименование	Куда входит	
				Обозначение	Кол. на 1 сб. ед.
			ШКИВ КЗК-4118-0220040 (рисунок 128)		
128	1-9	КЗК-4118-0220040	Шкив	КЗК-12-16-0220000	1
	1	КЗК-12-3-0220340	Вентилятор	КЗК-4118-0220040	1
	2	КЗК-4118-0220601	Ступица	КЗК-4118-0220040	1
	3	КЗК-12-3-0220613А	Болт	КЗК-4118-0220040	4
	4	КЗК-12-3-0220102	Шкив	КЗК-4118-0220040	1
	5	КЗК-12-3-0220103	Шкив	КЗК-4118-0220040	1
	6	УЭС 0100607	Шайба	КЗК-4118-0220040	4
	7	УЭС-6-0400618	Болт	КЗК-4118-0220040	4
	8		Болт М8-6ех20 – 7796	КЗК-4118-0220040	4
	9		Шайба 8Т 65Г – 6402	КЗК-4118-0220040	4

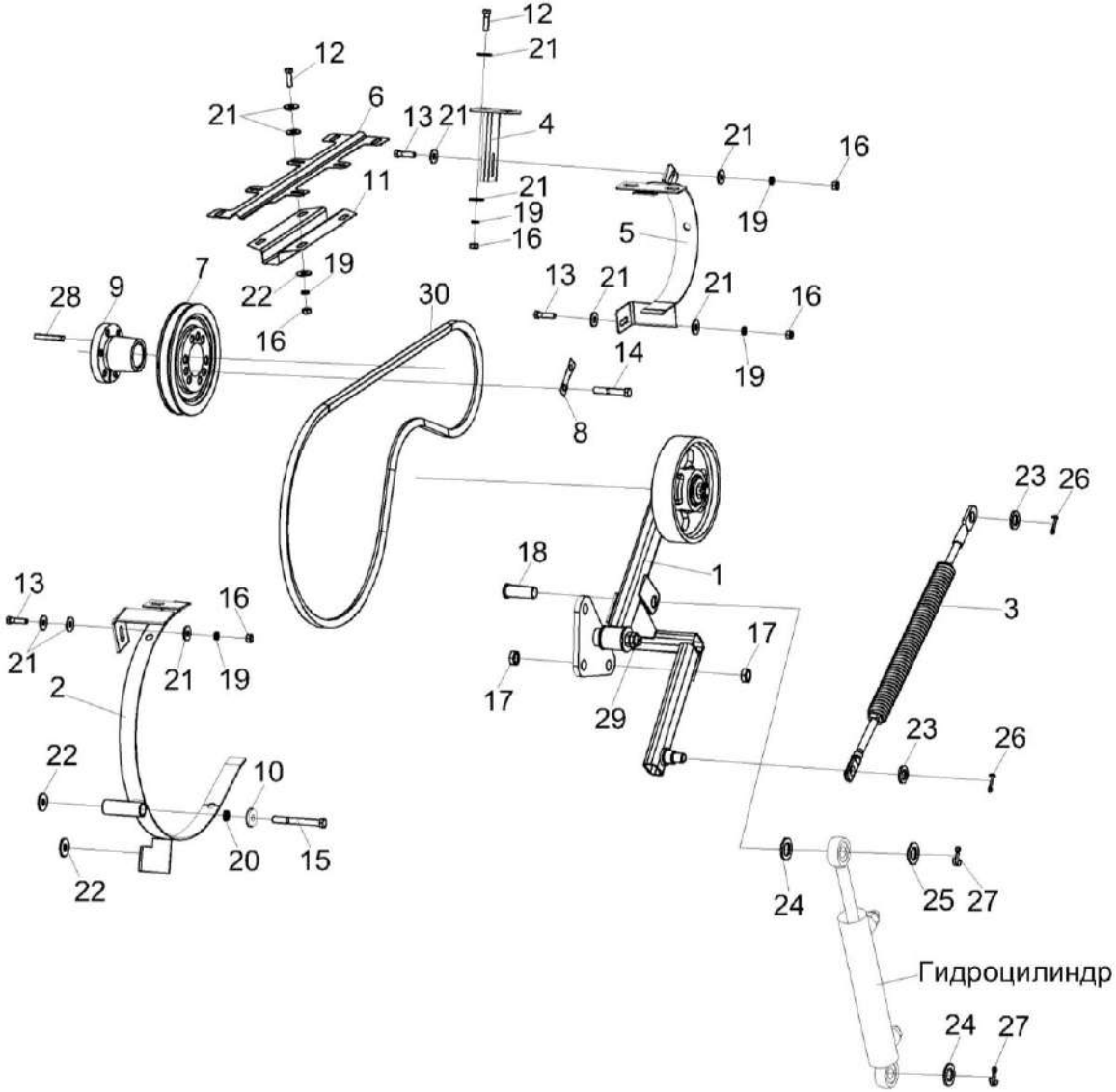

Рисунок 129 – Установка привода вибродна КЗК-3321-2-0223000

№ рис	№ поз	Обозначение	Наименование	Куда входит	
				Обозначение	Кол. на 1 сб. ед.
		УСТАНОВКА ПРИВОДА ВИБРОДНА КЗК-3321-2-0223000 (рисунок 129)			
129	1-30	КЗК-3321-2-0223000	Установка привода вибродна	КЗК-12-20-0100000 КЗК-12-20-0100000-01 КЗК-12-20-0100000-02 КЗК-12-20-0100000-03	1 1 1 1
	1	КЗК-12А-1-0223010	Рычаг	КЗК-3321-2-0223000	1
	2	КЗК-12А-1-0223050	Щиток	КЗК-3321-2-0223000	1
	3	КЗК-12А-1-0223070	Пружина	КЗК-3321-2-0223000	1
	5	КЗК-3321-2-0223060	Щиток	КЗК-3321-2-0223000	1
	6	КЗК-12А-1-0223405	Пластина	КЗК-3321-2-0223000	1
	7	КЗК 0223103	Шкив	КЗК-3321-2-0223000	1
	8	КЗК 0223423	Пластина	КЗК-3321-2-0223000	3
	9	КЗК 0223602	Ступица	КЗК-3321-2-0223000	1
	10	КЗР 0221417	Шайба	КЗК-3321-2-0223000	1
	11	КЗР 0225414А	Кронштейн	КЗК-3321-2-0223000	1
	12		Болт М8-6ех25 − 7796	КЗК-3321-2-0223000	8
	13		Болт М8-6ех30 − 7796	КЗК-3321-2-0223000	3
	14		Болт М10-6ех60 − 7796	КЗК-3321-2-0223000	6
	15		Болт М10-6ех90 − 7796	КЗК-3321-2-0223000	1
	16		Гайка М8-6G − 5915	КЗК-3321-2-0223000	11

№ рис	№ поз	Обозначение	Наименование	Куда входит	
				Обозначение	Кол. на 1 сб. ед.
129	17		Гайка М16х1,5-6G − 2526	КЗК-3321-2-0223000	6
	18		Ось 6-20 b12х45.Ц9 − 9650	КЗК-3321-2-0223000	1
	19		Шайба 8Т 65Г − 6402	КЗК-3321-2-0223000	11
	20		Шайба 10Т 65Г − 6402	КЗК-3321-2-0223000	1
	21		Шайба С 8.01 − 6958	КЗК-3321-2-0223000	24
	22		Шайба С 10.01 − 6958	КЗК-3321-2-0223000	12
	23		Шайба С.16.01 − 11371	КЗК-3321-2-0223000	2
	24		Шайба 20.01 − 9649	КЗК-3321-2-0223000	3
	25		Шайба С.20.01 − 11371	КЗК-3321-2-0223000	1
	26		Шплинт 4х25 − 397	КЗК-3321-2-0223000	2
	27		Шплинт 5х32 − 397	КЗК-3321-2-0223000	2
	28		Шпонка 12х8х50 − 23360	КЗК-3321-2-0223000	1
	29		Масленка 1.1.Ц6 − 19853	КЗК-3321-2-0223000	1
	30	ГДЗ_2506-03000-00713	Ремень НВ 1890	КЗК-3321-2-0223000	1

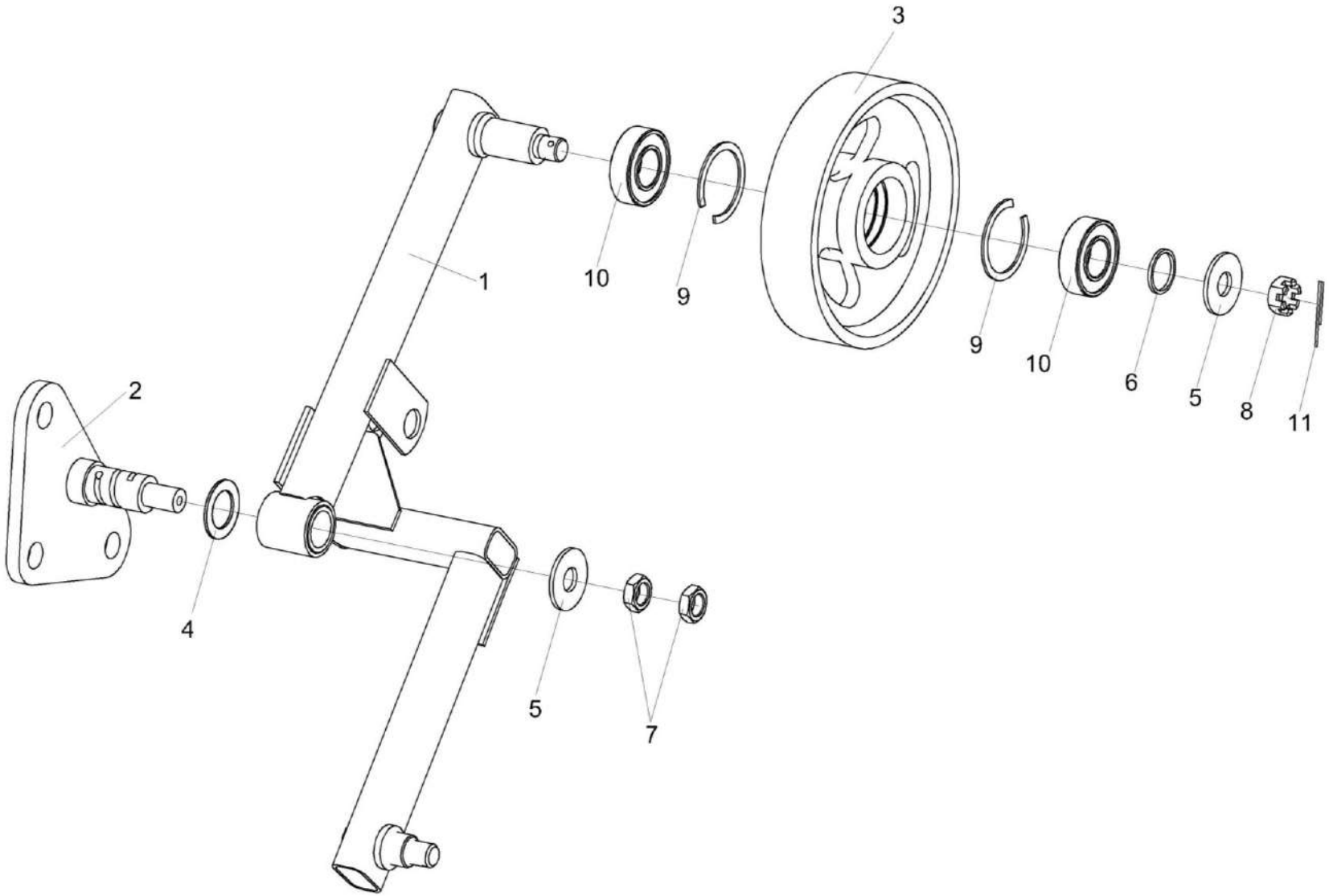

Рисунок 130 – Рычаг КЗК-12А-1-0223010

№ рис	№ поз	Обозначение	Наименование	Куда входит	
				Обозначение	Кол. на 1 сб. ед.
			РЫЧАГ КЗК-12А-1-0223010 (рисунок 130)		
130	1-11	КЗК-12А-1-0223010	Рычаг	КЗК-3321-2-0223000	1
	3,9,10	КЗК 0223020	Ролик	КЗК-12А-1-0223010	1
	1	КЗК-12А-1-0223030	Рычаг	КЗК-12А-1-0223010	1
	2	КЗК-12А-1-0223110	Опора	КЗК-12А-1-0223010	1
	3	КЗК 0223101	Ролик	КЗК 0223020	1
	4	КИС 0105438	Шайба специальная	КЗК-12А-1-0223010	1
	5	КСН 0114402	Шайба	КЗК-12А-1-0223010	2
	6	ПДВ 0100807	Кольцо	КЗК-12А-1-0223010	1
	7		Гайка М16-6G – 2526	КЗК-12А-1-0223010	2
	8		Гайка М16-6G – 5935 или Гайка М16-6G – 5919 или Гайка DIN 937-M16-17H-A-A3G	КЗК-12А-1-0223010	1
	9		Кольцо В52 – 13941 или Кольцо В52 - 13943	КЗК 0223020	2
	10		Подшипник 180205 - 8882	КЗК 0223020	2
	11		Шплинт 4х32 − 397	КЗК-12А-1-0223010	1

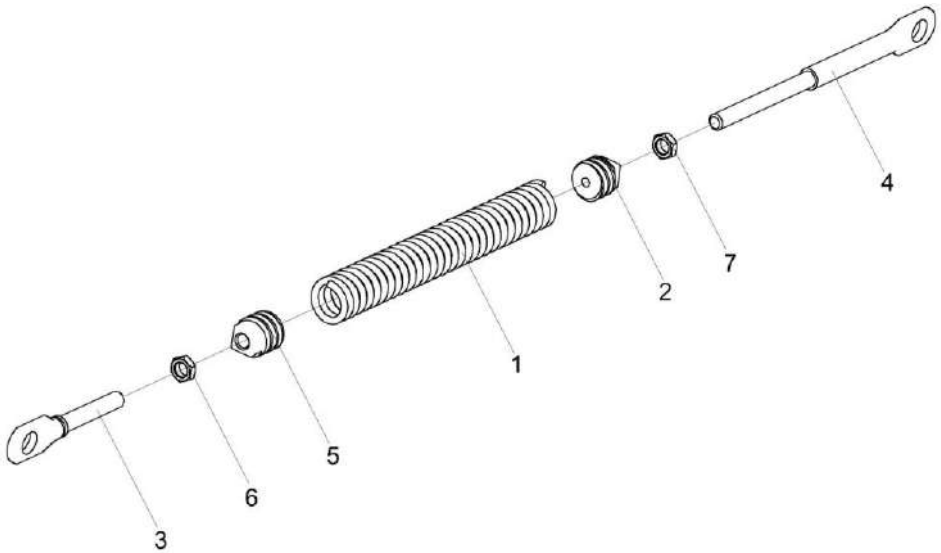

Рисунок 131 – Пружина КЗК-12А-1-0223070

№ рис	№ поз	Обозначение	Наименование	Куда входит	
				Обозначение	Кол. на 1 сб. ед.
			ПРУЖИНА КЗК-12А-1-0223070 (рисунок 131)		
131	1-7	КЗК-12А-1-0223070	Пружина	КЗК-3321-2-0223000	1
	1	КЗР 0222603А	Пружина	КЗК-12А-1-0223070	1
	2	КЗР 0202102	Пробка	КЗК-12А-1-0223070	1
	3	КЗР 0221606А-06	Зацеп	КЗК-12А-1-0223070	1
	4	КЗР 0221606А-07	Зацеп	КЗК-12А-1-0223070	1
	5	КСН 0100107-03	Пробка	КЗК-12А-1-0223070	1
	6		Гайка М12-6G − 2526	КЗК-12А-1-0223070	1
	7		Гайка М12-LH-6G − 2526	КЗК-12А-1-0223070	1

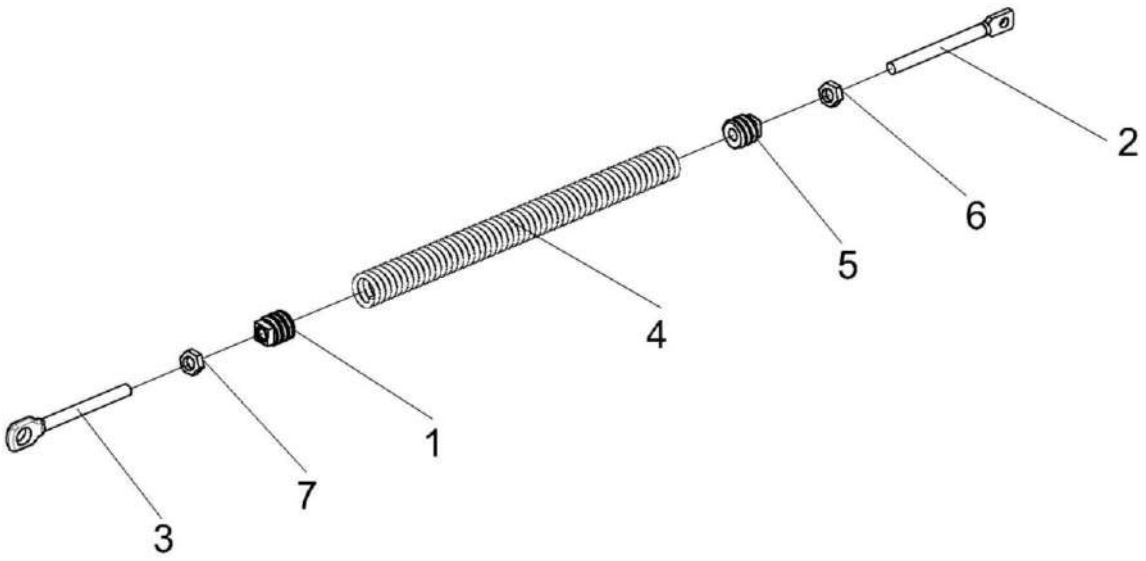

Рисунок 132 – Пружина КЗК 0202840А-03

№ рис	№ поз	Обозначение	Наименование	Куда входит	
				Обозначение	Кол. на 1 сб. ед.
			ПРУЖИНА КЗК 0202840А-03 (рисунок 132)		
132	1-7	КЗК 0202840А-03	Пружина	КЗК-12-20-0100000 КЗК-12-20-0100000-01 КЗК-12-20-0100000-02 КЗК-12-20-0100000-03	1 1 1 1
	1	КЗР 0202102	Пробка	КЗК 0202840А-03	1
	2	КЗР 0202622Б	Зацеп	КЗК 0202840А-03	1
	3	КЗР 0202673-01	Зацеп	КЗК 0202840А-03	1
	4	КЗР 0222603А или КЗР 0222603А-02	Пружина	КЗК 0202840А-03	1
	5	КСН 0100107-03	Пробка	КЗК 0202840А-03	1
	6		Гайка М12-6G – 2526	КЗК 0202840А-03	1
	7		Гайка М12-LH-6G – 2526	КЗК 0202840А-03	1

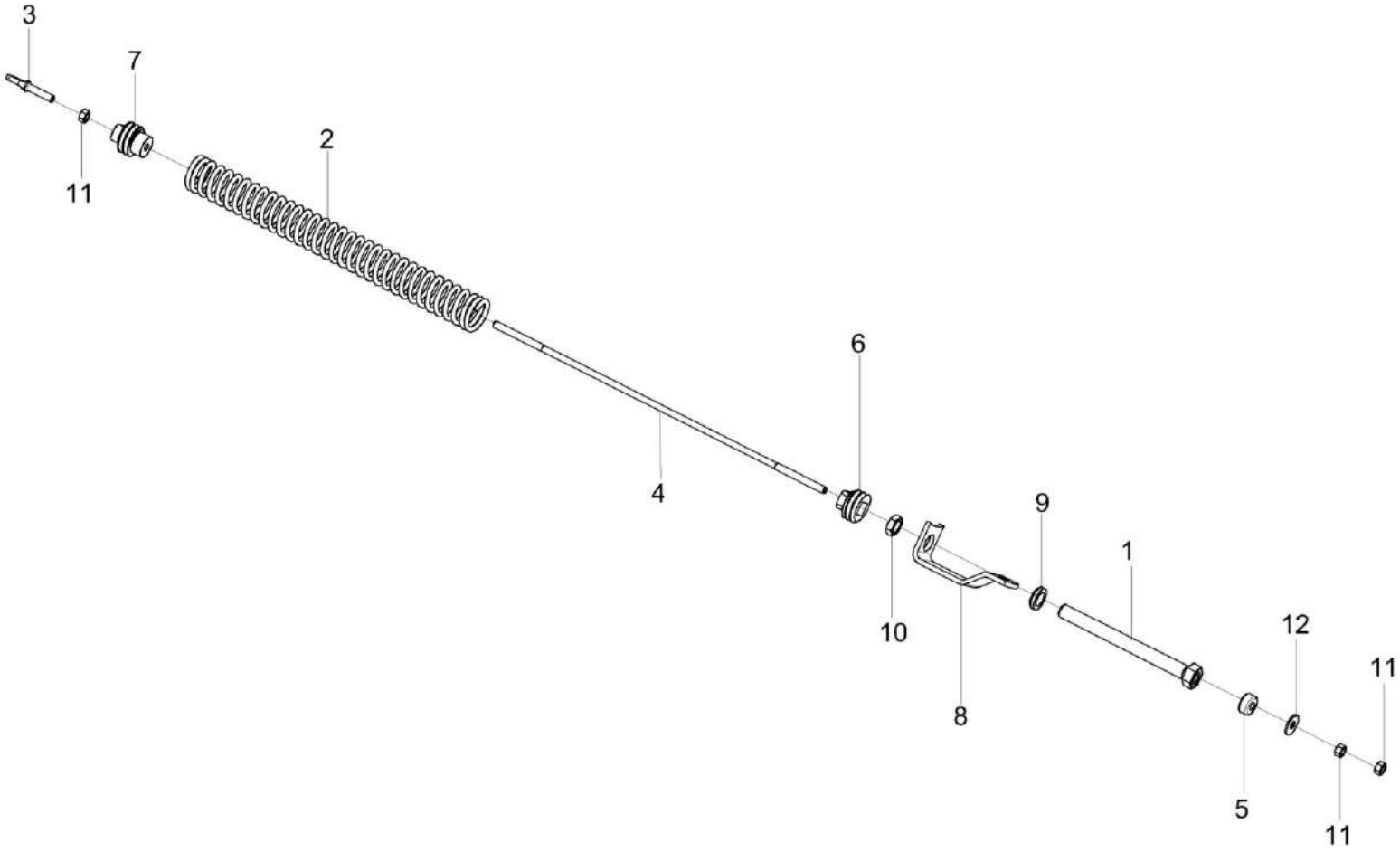

Рисунок 133 – Пружина КЗК-10-0100580

№ рис	№ поз	Обозначение	Наименование	Куда входит	
				Обозначение	Кол. на 1 сб. ед.
			ПРУЖИНА КЗК-10-0100580 (рисунок 133)		
133	1-12	КЗК-10-0100580	Пружина	КЗК-12-20-0100000 КЗК-12-20-0100000-01 КЗК-12-20-0100000-02 КЗК-12-20-0100000-03	1 1 1 1
	1	КЗК-10-0100800	Винт	КЗК-10-0100580	1
	2	КЗК-10-0100601	Пружина	КЗК-10-0100580	1
	3	КЗК-10-0100602	Зацеп	КЗК-10-0100580	1
	4	КЗК-10-0100628	Шпилька	КЗК-10-0100580	1
	5	КЗС 0100002	Амортизатор	КЗК-10-0100580	1
	6	КЗС 0100102	Пробка	КЗК-10-0100580	1
	7	КЗК 0100103А	Пробка	КЗК-10-0100580	1
	8	КЗК 0100521	Зацеп	КЗК-10-0100580	1
	9	КЗК 0100627	Шайба	КЗК-10-0100580	1
	10		Гайка М24х2-6G – 2526	КЗК-10-0100580	1
	11		Гайка М12-6G – 5915	КЗК-10-0100580	4
	12		Шайба А 12.01 – 6958	КЗК-10-0100580	1

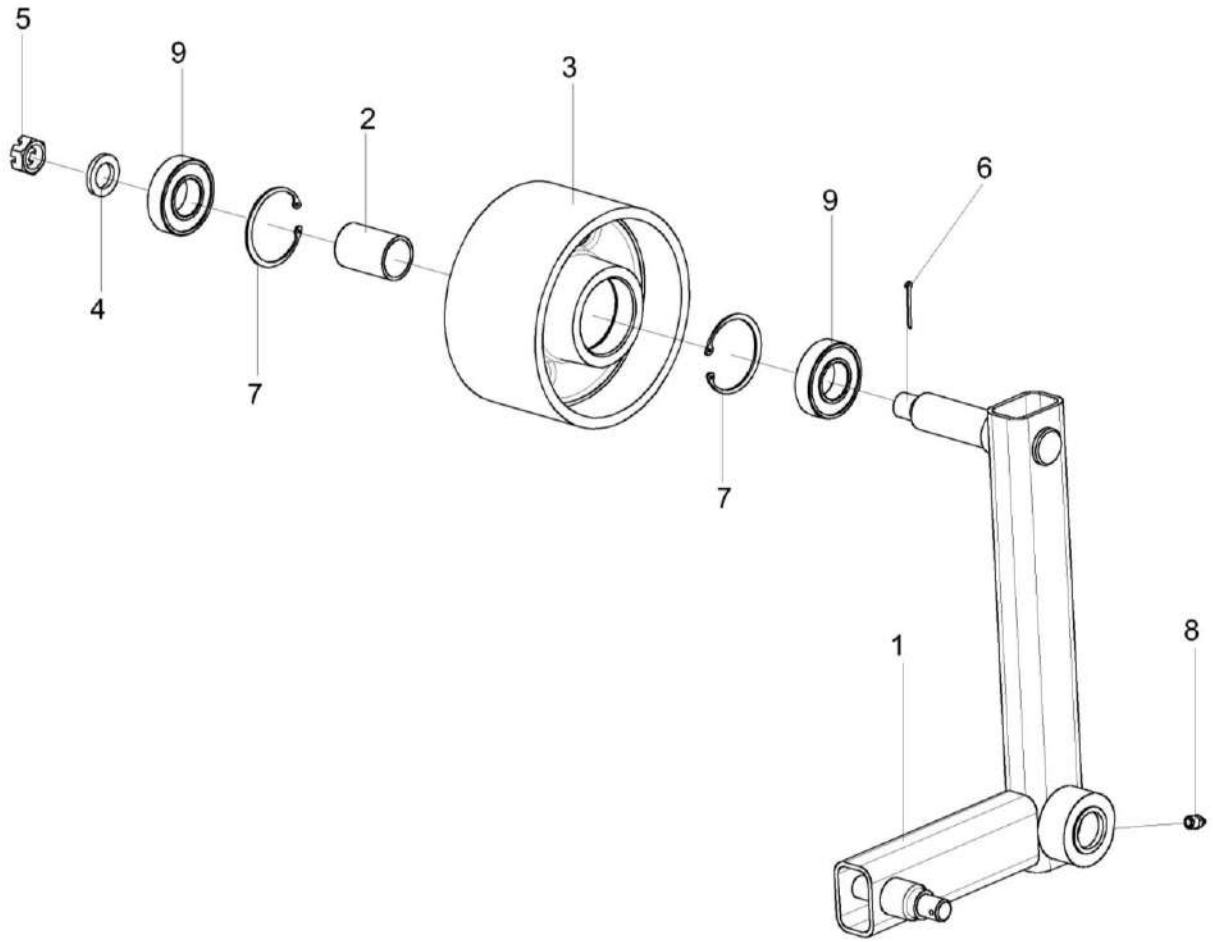

Рисунок 134 – Рычаг КЗК-10-0100590

№ рис	№ поз	Обозначение	Наименование	Куда входит	
				Обозначение	Кол. на 1 сб. ед.
			РЫЧАГ КЗК-10-0100590 (рисунок 134)		
134	1-9	КЗК-10-0100590	Рычаг	КЗК-12-20-0100000 КЗК-12-20-0100000-01 КЗК-12-20-0100000-02 КЗК-12-20-0100000-03	1 1 1 1
	1	КЗК-10-0100600	Рычаг	КЗК-10-0100590	1
	2	КЗК 0100834	Втулка	КЗК-10-0100590	1
	3	КЗР 0101204А	Шкив	КЗК-10-0100590	1
	4	КСН 0100636-01	Шайба	КЗК-10-0100590	1
	5		Гайка М20х1,5-6G – 5935	КЗК-10-0100590	1
	6		Шплинт 4х36 – 397	КЗК-10-0100590	1
	7		Кольцо В62 – 13943	КЗК-10-0100590	2
	8		Масленка 1.2 – 19853	КЗК-10-0100590	1
	9		Подшипник 6206-2RS1/С3 или Подшипник 6206-2RSR-С3	КЗК-10-0100590	2

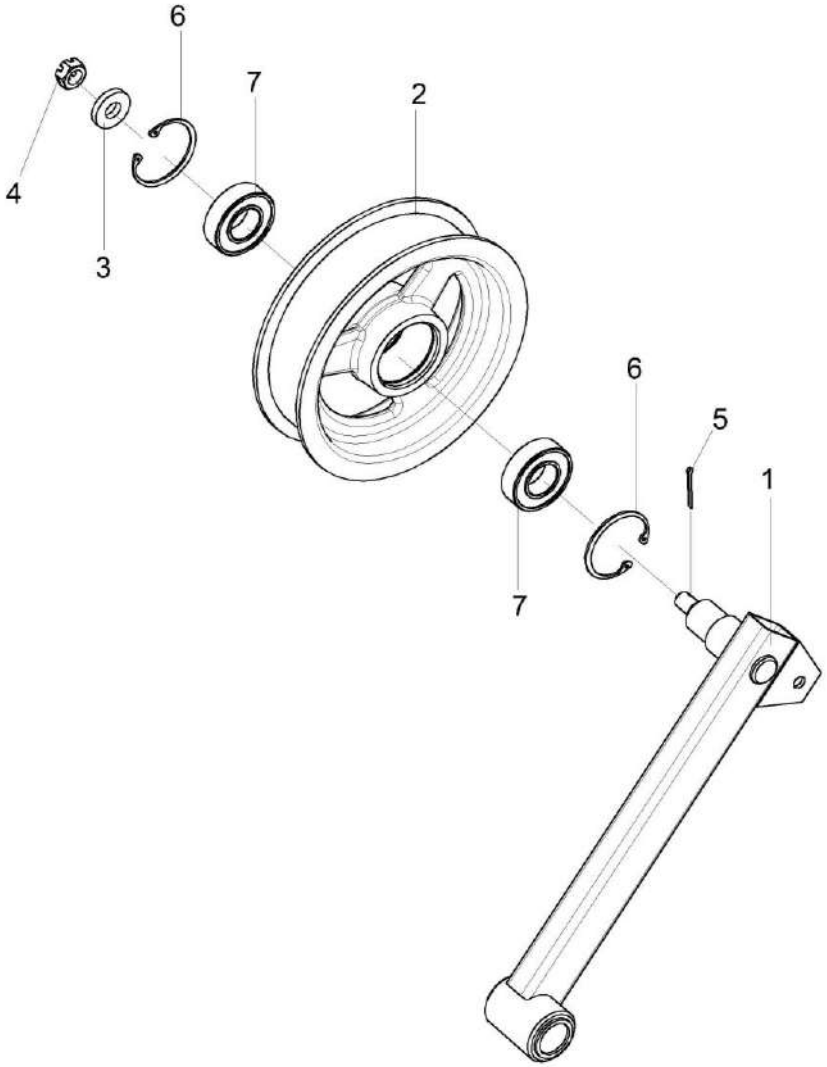

Рисунок 135 – Рычаг КЗК-10-0100620

№ рис	№ поз	Обозначение	Наименование	Куда входит	
				Обозначение	Кол. на 1 сб. ед.
			РЫЧАГ КЗК-10-0100620 (рисунок 135)		
135	1-7	КЗК-10-0100620	Рычаг	КЗК-12-20-0100000 КЗК-12-20-0100000-01 КЗК-12-20-0100000-02 КЗК-12-20-0100000-03	1 1 1 1
	1	КЗК-10-0100630	Рычаг	КЗК-10-0100620	1
	2	КПР 6106101-02	Ролик	КЗК-10-0100620	1
	3	ПКК 0100411А	Шайба	КЗК-10-0100620	1
	4		Гайка М12-6G – 5919	КЗК-10-0100620	1
	5		Шплинт 3,2х32 – 397	КЗК-10-0100620	1
	6		Кольцо В52 – 13943	КЗК-10-0100620	2
	7		Подшипник 180205Г – 8882	КЗК-10-0100620	2

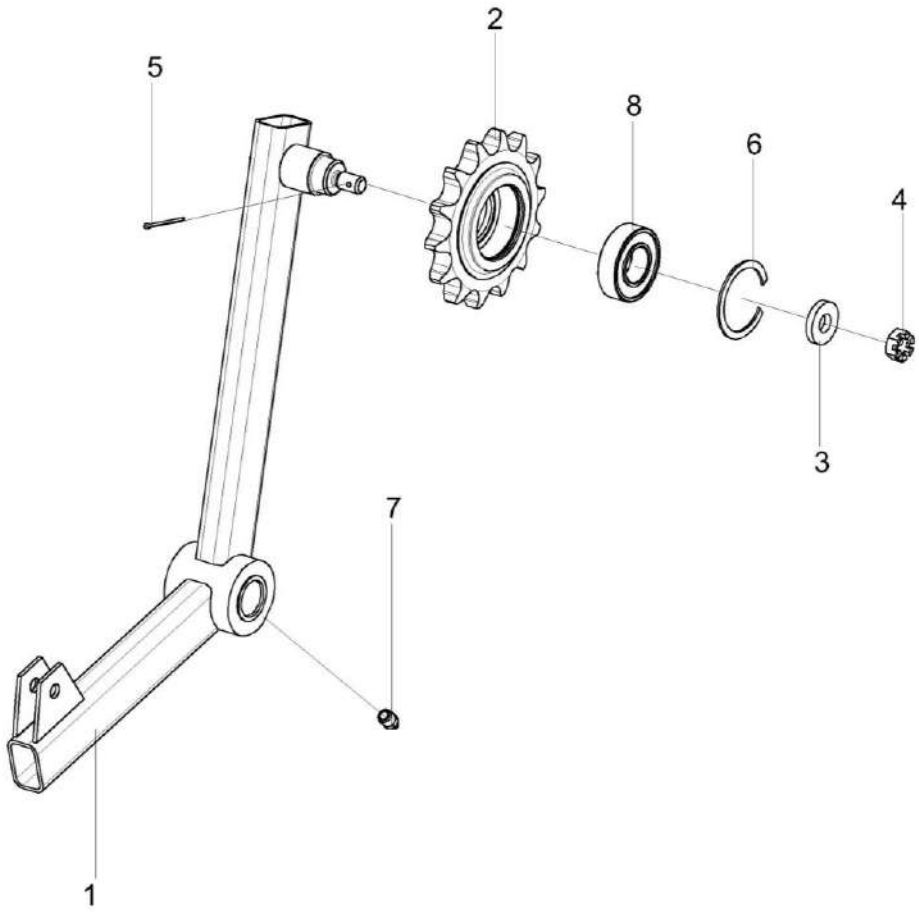

Рисунок 136 – Рычаг КЗК-10-0100680А

№ рис	№ поз	Обозначение	Наименование	Куда входит	
				Обозначение	Кол. на 1 сб. ед.
			РЫЧАГ КЗК-10-0100680А (рисунок 136)		
136	1-8	КЗК-10-0100680А	Рычаг	КЗК-12-20-0100000 КЗК-12-20-0100000-01 КЗК-12-20-0100000-02 КЗК-12-20-0100000-03	1 1 1 1
	1	КЗК-10-0100690А	Рычаг	КЗК-10-0100680А	1
	2	КУЖ 0119601-01	Звездочка	КЗК-10-0100680А	1
	3	ПКК 0100411А	Шайба	КЗК-10-0100680А	1
	4		Гайка М12-6G – 5919	КЗК-10-0100680А	1
	5		Шплинт 3,2х32 – 397	КЗК-10-0100680А	1
	6		Кольцо В52 – 13941	КЗК-10-0100680А	1
	7		Масленка 1.2 – 19853	КЗК-10-0100680А	1
	8		Подшипник 180205Г – 8882	КЗК-10-0100680А	1

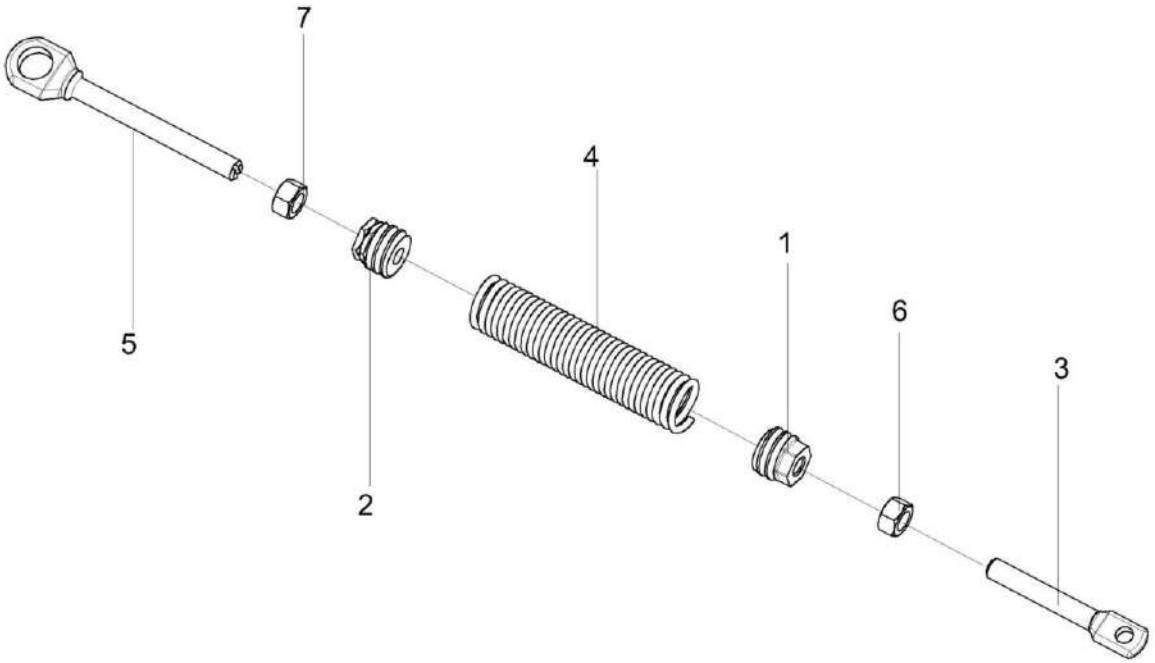

Рисунок 137 – Пружина КЗК-10-0100720А

№ рис	№ поз	Обозначение	Наименование	Куда входит	
				Обозначение	Кол. на 1 сб. ед.
			ПРУЖИНА КЗК-10-0100720А (рисунок 137)		
137	1-7	КЗК-10-0100720А	Пружина	КЗК-12-20-0100000 КЗК-12-20-0100000-01 КЗК-12-20-0100000-02 КЗК-12-20-0100000-03	1 1 1 1
	1	КЗК-10-0100104А	Пробка	КЗК-10-0100720А	1
	2	КЗК-10-0100104А-01	Пробка	КЗК-10-0100720А	1
	3	КЗК-10-0100604	Зацеп	КЗК-10-0100720А	1
	4	КЗК-10-0100622А	Пружина	КЗК-10-0100720А	1
	5	КЗР 0202673-01	Зацеп	КЗК-10-0100720А	1
	6		Гайка М12-6G – 5915	КЗК-10-0100720А	1
	7		Гайка М12-LH-6G – 5915	КЗК-10-0100720А	1

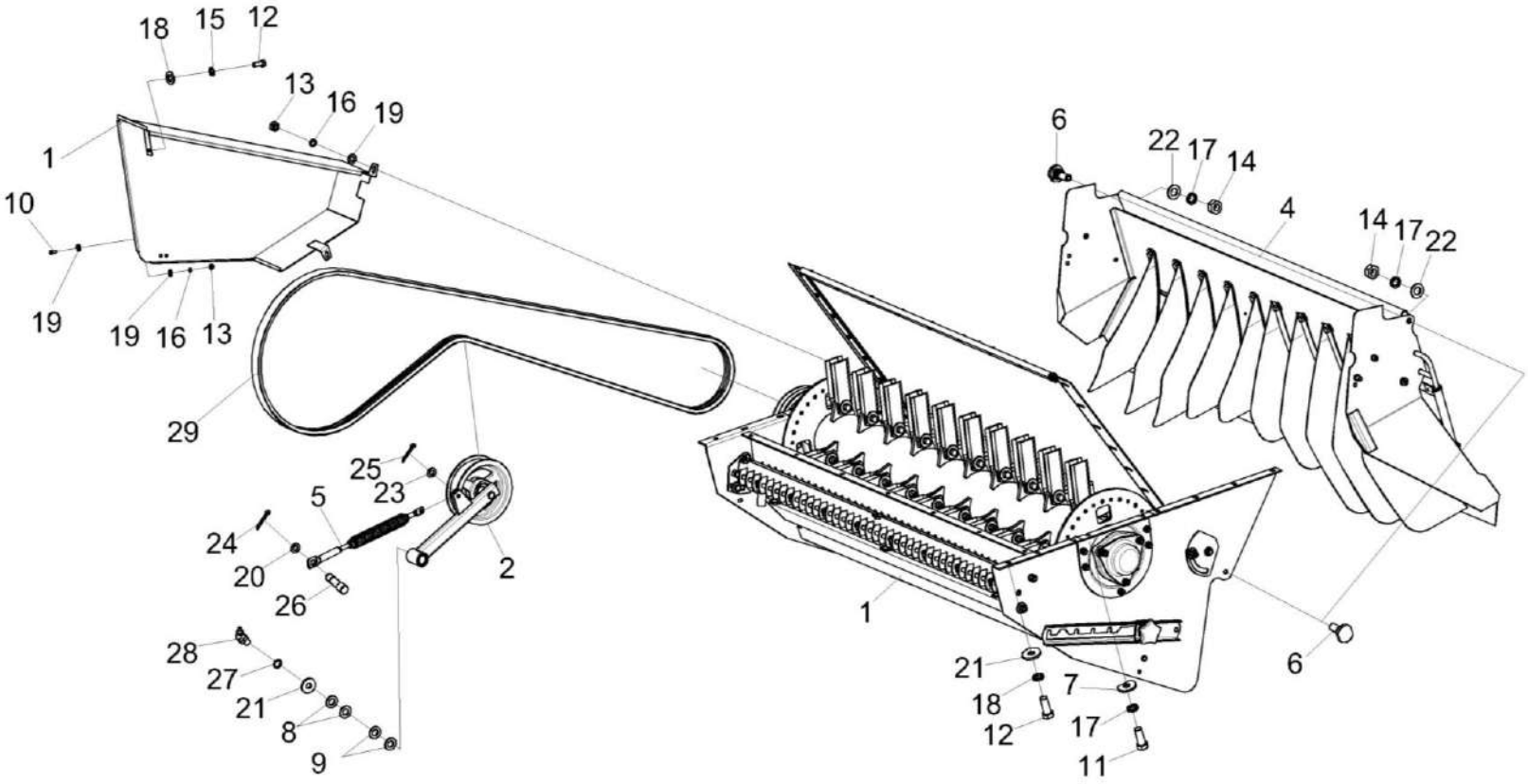

Рисунок 138 – Установка соломоизмельчителя КЗК-12-0290600А (лист 1)

№ рис	№ поз	Обозначение	Наименование	Куда входит	
				Обозначение	Кол. на 1 сб. ед.
УСТАНОВКА СОЛОМОИЗМЕЛЬЧИТЕЛЯ КЗК-12-0290600А (лист 1) (рисунок 138)					
138	1-29	КЗК-12-0290600А	Установка соломоизмельчителя	КЗК-12-20-0100000 КЗК-12-20-0100000-02	1 1
	1	КЗК-12-0290000Г	Соломоизмельчитель	КЗК-12-0290600А	1
	2	КЗК-10-0290260	Рычаг	КЗК-12-0290600А	1
	3	КЗК-4118-0290530А	Ограждение	КЗК-12-0290600А	1
	4	КЗК-3219-0290020	Дефлектор	КЗК-12-0290600А	1
	5	КЗК-10-0290660	Пружина	КЗК-12-0290600А	1
	6	КЗК-3219-0290623	Болт специальный	КЗК-12-0290600А	2
	7	КЗР 0119442	Шайба	КЗК-12-0290600А	4
	8	КИС 0100406	Прокладка	КЗК-12-0290600А	8
	9	ПКК 0100441	Шайба	КЗК-12-0290600А	8
	10		Болт М8-6ех20 – 7796	КЗК-12-0290600А	9
	11		Болт М10-6ех25 – 7796	КЗК-12-0290600А	14
	12		Болт М6-6ех16 – 7798	КЗК-12-0290600А	1
	13		Гайка М8-6G – 5915	КЗК-12-0290600А	11
	14		Гайка М10-6G – 5915	КЗК-12-0290600А	2
	15		Шайба 6 65Г – 6402	КЗК-12-0290600А	1
	16		Шайба 8Т 65Г – 6402	КЗК-12-0290600А	11

№ рис	№ поз	Обозначение	Наименование	Куда входит	
				Обозначение	Кол. на 1 сб. ед.
138	17		Шайба 10Т 65Г – 6402	КЗК-12-0290600А	22
	18		Шайба С 6.01 – 6958	КЗК-12-0290600А	1
	19		Шайба С 8.01 – 6958	КЗК-12-0290600А	11
	20		Шайба С 10.01 – 6958	КЗК-12-0290600А	11
	21		Шайба 25.01 – 9649	КЗК-12-0290600А	1
	22	КСН 0100665	Шайба	КЗК-12-0290600А	2
	23		Шайба С.18.01 – 11371	КЗК-12-0290600А	7
	24		Шплинт 3,2х20 – 397	КЗК-12-0290600А	1
	25		Шплинт 4х25 – 397	КЗК-12-0290600А	1
	26		Ось 6-10 b12х25 – 9650	КЗК-12-0290600А	1
	27		Кольцо В25 – 13942	КЗК-12-0290600А	1
	28		Масленка 2.2.45 – 19853	КЗК-12-0290600А	1
	29	ГДЗ_2506-03000-00428	Ремень 2 НВ 4062 La исполнение 26	КЗК-12-0290600А	1

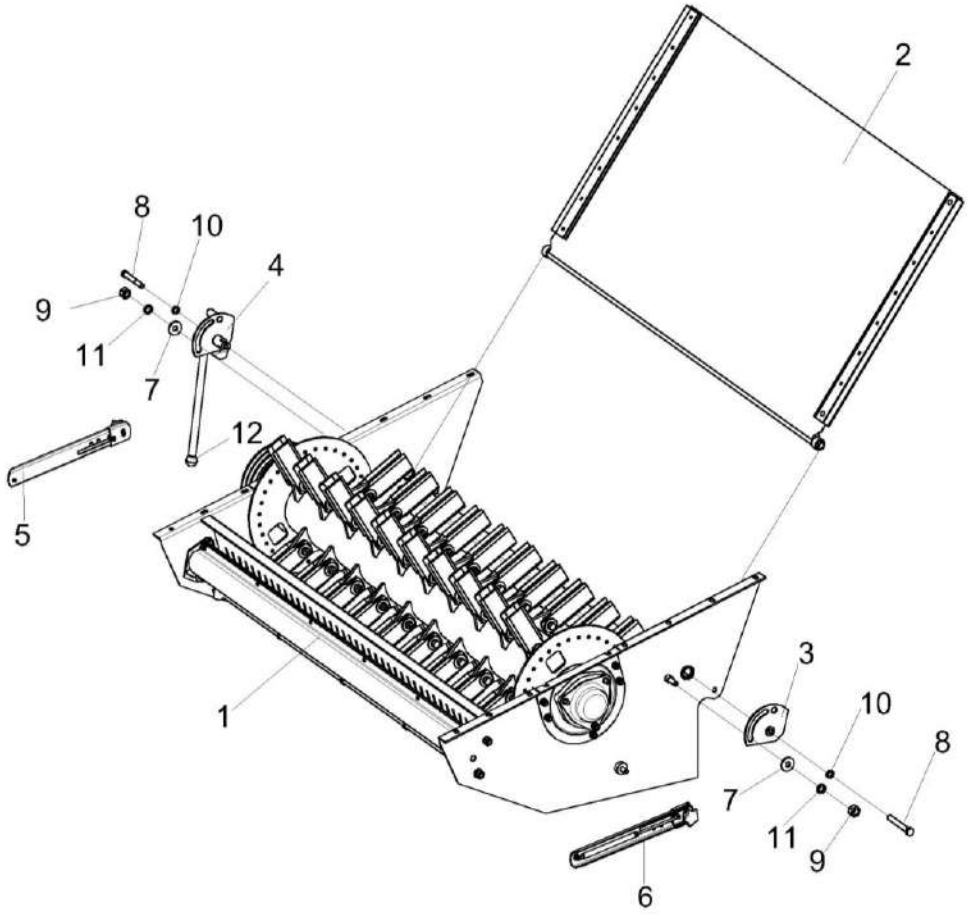

Рисунок 139 – Установка соломоизмельчителя КЗК-12-0290600А (лист 2)

№ рис	№ поз	Обозначение	Наименование	Куда входит	
				Обозначение	Кол. на 1 сб. ед.
УСТАНОВКА СОЛОМОИЗМЕЛЬЧИТЕЛЯ КЗК-12-0290600А (лист 2) (рисунок 139)					
139	1-12	КЗК-12-0290600А	Установка соломоизмельчителя	КЗК-12-20-0100000 КЗК-12-20-0100000-02	1 1
	1	КЗК-12-0290000Г	Соломоизмельчитель	КЗК-12-0290600А	1
	2	КЗК-3219-0290160А	Заслонка	КЗК-12-0290600А	1
	3	КЗК-10-0290180А	Сектор	КЗК-12-0290600А	1
	4	КЗК-10-0290190Г	Ручка	КЗК-12-0290600А	1
	5	КЗК-3321-0290100	Установка газовых пружин	КЗК-12-0290600А	1
	6	КЗК-3321-0290100-01	Установка газовых пружин	КЗК-12-0290600А	1
	7	КЗР 0202682	Шайба	КЗК-12-0290600А	2
	8		Болт М10-6ех75 – 7796	КЗК-12-0290600А	2
	9		Гайка М12-6G – 5915	КЗК-12-0290600А	2
	10		Шайба 10Т 65Г – 6402	КЗК-12-0290600А	22
	11		Шайба 12Т 65Г – 6402	КЗК-12-0290600А	2
	12		Ручка шаровая Н.067.044 или Н.067.044 Ручка II П30МН6-64	КЗК-12-0290600А	1

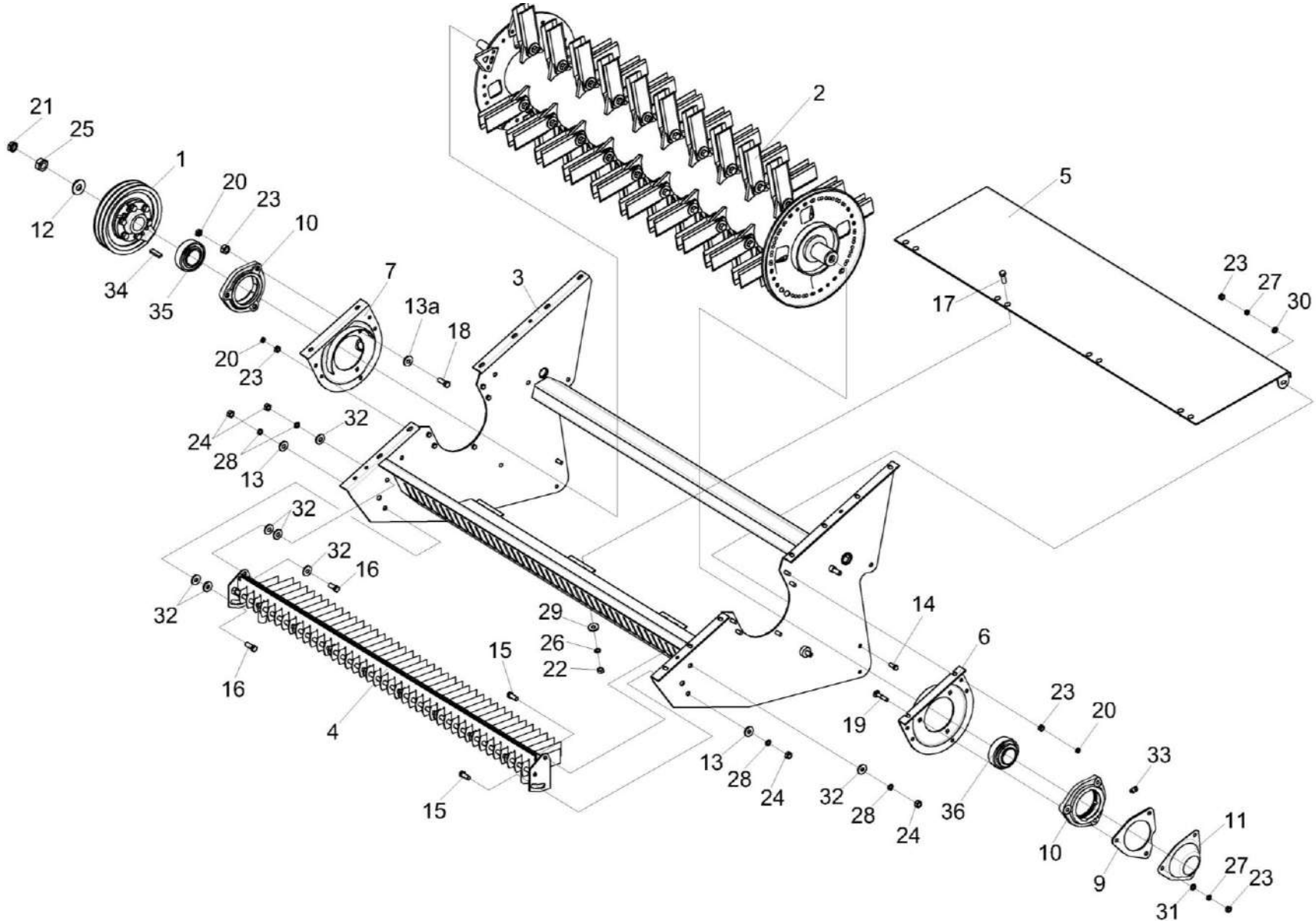

Рисунок 140 – Соломоизмельчитель КЗК-12-0290000Г

№ рис	№ поз	Обозначение	Наименование	Куда входит	
				Обозначение	Кол. на 1 сб. ед.
		СОЛОМОИЗМЕЛЬЧИТЕЛЬ КЗК-12-0290000Г (рисунок 140)			
140	1-36	КЗК-12-0290000Г	Соломоизмельчитель	КЗК-12-0290600А	1
	1	КЗК-12-0290090Б	Шкив	КЗК-12-0290000Г	1
	2	КЗК-12-0290140А	Ротор измельчителя	КЗК-12-0290000Г	1
	3	КЗК-10-0290010Б	Корпус измельчителя	КЗК-12-0290000Г	1
	4	КЗК-3219-0290030	Опора ножевая	КЗК-12-0290000Г	1
	5	КЗК-10-0290130	Днище откидное	КЗК-12-0290000Г	1
	6	КЗК-10-0290250А	Опора ротора	КЗК-12-0290000Г	1
	7	КЗК-10-0290250А-01	Опора ротора	КЗК-12-0290000Г	1
	9	КЗК-12-0290409	Проставка	КЗК-12-0290000Г	1
	10	КЗК-3321-2-0290105	Корпус подшипника	КЗК-12-0290000Г	2
	11	КЗК-10-0290466А	Крышка	КЗК-12-0290000Г	1
	12	КЗК 0105403	Шайба	КЗК-12-0290000Г	1
	13	КЗР 0202682	Шайба	КЗК-12-0290000Г	2
	13а	КСН 0100665-01	Шайба	КЗК-12-0290000Г	6
	14		Болт М10-6ех25 – 7796	КЗК-12-0290000Г	2
	15		Болт М12-6ех30 – 7796	КЗК-12-0290000Г	2
	16		Болт М12-6ех35 – 7796	КЗК-12-0290000Г	2
	17		Болт М8-6ех20 – 7802	КЗК-12-0290000Г	8
	18		Болт М10-6ех40 – 7802	КЗК-12-0290000Г	3
	19		Болт М10-6ех55 – 7802	КЗК-12-0290000Г	3

№ рис	№ поз	Обозначение	Наименование	Куда входит	
				Обозначение	Кол. на 1 сб. ед.
140	20		Гайка М10-6G – 2526	КЗК-12-0290000Г	13
	21		Гайка М24х2-6G – 2526	КЗК-12-0290000Г	1
	22		Гайка М8-6G – 5915	КЗК-12-0290000Г	8
	23		Гайка М10-6G – 5915	КЗК-12-0290000Г	18
	24		Гайка М12-6G – 5915	КЗК-12-0290000Г	4
	25		Гайка М24х2-6G – 5915	КЗК-12-0290000Г	1
	26		Шайба 8Т 65Г – 6402	КЗК-12-0290000Г	8
	27		Шайба 10Т 65Г – 6402	КЗК-12-0290000Г	5
	28		Шайба 12Т 65Г – 6402	КЗК-12-0290000Г	4
	29		Шайба С 8.01 – 6958	КЗК-12-0290000Г	8
	30		Шайба С 10.01 – 6958	КЗК-12-0290000Г	2
	31		Шайба С.10.01 – 11371	КЗК-12-0290000Г	3
	32		Шайба С.12.01 – 11371	КЗК-12-0290000Г	6 наиб. кол.
	33		Масленка 1.2 – 19853	КЗК-12-0290000Г	2
	34		Шпонка 2-12х8х45 – 23360	КЗК-12-0290000Г	1
	35		Подшипник 680210АЕНК10С17 или Подшипник UH 211/50 2S.T или Подшипник 1680210АЕНК10Т2С17 или Подшипник КЗК-16-1-0290330	КЗК-12-0290000Г	1
	36		Подшипник 1580211ЕНК10Т2С17 или Подшипник US 211 2S.T.C23	КЗК-12-0290000Г	1

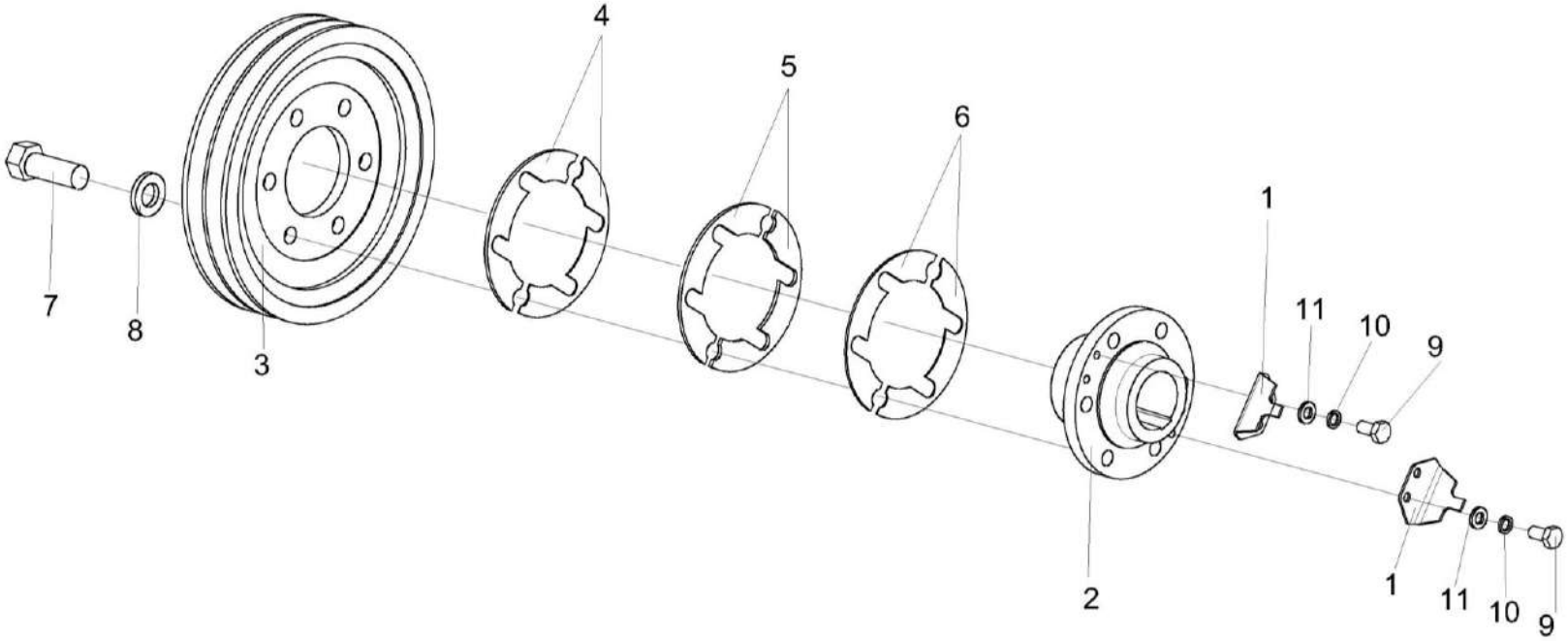

Рисунок 141 – Шкив КЗК-12-0290090Б

№ рис	№ поз	Обозначение	Наименование	Куда входит	
				Обозначение	Кол. на 1 сб. ед.
			ШКИВ КЗК-12-0290090Б (рисунок 141)		
141	1-11	КЗК-12-0290090Б	Шкив	КЗК-12-0290000Г	1
	1	КЗК-12-0290489А	Уголок	КЗК-12-0290090Б	2
	2	КЗК-12-0290625Б	Ступица	КЗК-12-0290090Б	1
	3	КЗК 0290101В	Шкив	КЗК-12-0290090Б	1
	4	КЗК 0290461	Прокладка	КЗК-12-0290090Б КЗК-12-0290600А	4 8 наиб. кол.
	5	КЗК 0290461-01	Прокладка	КЗК-12-0290090Б КЗК-12-0290600А	2 4 наиб. кол.
	6	КЗК 0290461-02	Прокладка	КЗК-12-0290090Б КЗК-12-0290600А	4 16 наиб. кол.
	7	КЗР 0202608Б	Болт	КЗК-12-0290090Б	6
	8	УЭС 0100607	Шайба	КЗК-12-0290090Б	6
	9		Болт М8-6ех16 – 7798	КЗК-12-0290090Б	4
	10		Шайба 8Т 65Г – 6402	КЗК-12-0290090Б	4
	11		Шайба С.8.01 – 11371	КЗК-12-0290090Б	4

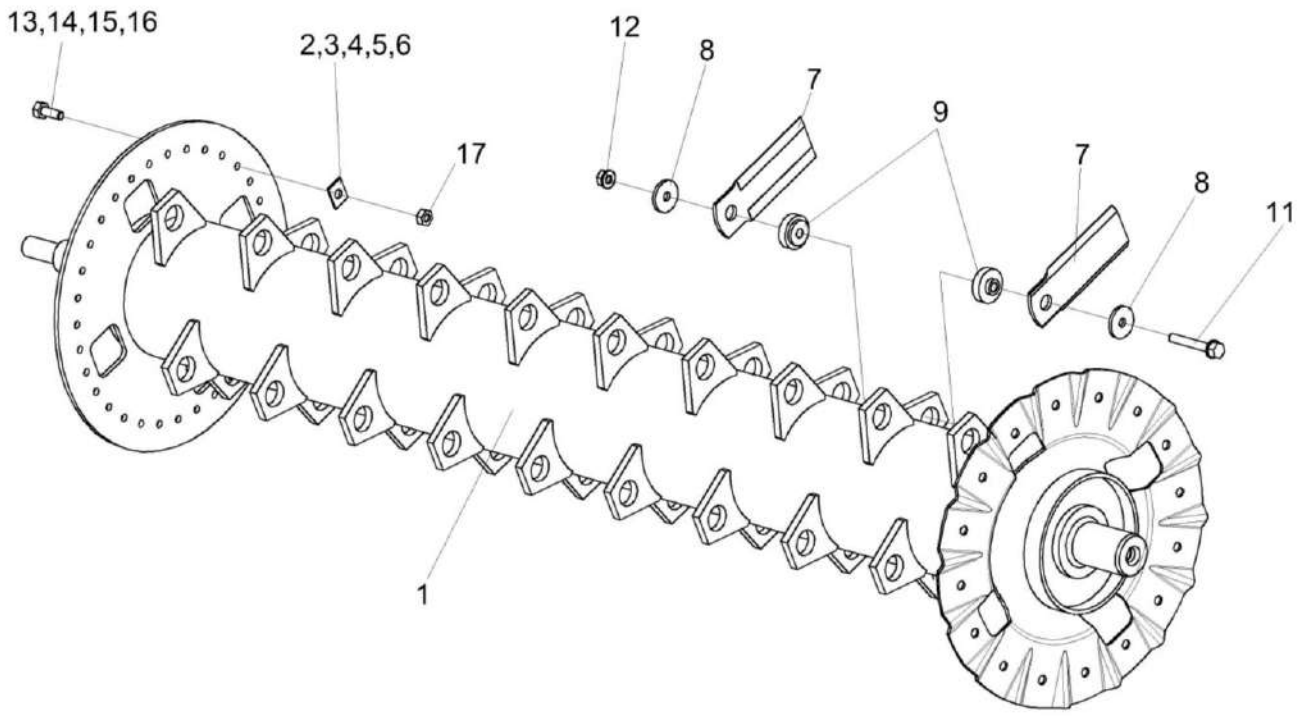

Рисунок 142 – Ротор измельчителя КЗК-12-0290140А

№ рис	№ поз	Обозначение	Наименование	Куда входит	
				Обозначение	Кол. на 1 сб. ед.
			РОТОР ИЗМЕЛЬЧИТЕЛЯ КЗК-12-0290140А (рисунок 142)		
142	1-17	КЗК-12-0290140А	Ротор измельчителя	КЗК-12-0290000Г	1
	1	КЗК-12-0290150А	Вал ротора	КЗК-12-0290140А	1
	2	КЗК-10-0290405А	Грузик балансировочный	КЗК-12-0290140А	4 наиб. кол.
	3	КЗК-10-0290405А-01	Грузик балансировочный	КЗК-12-0290140А	4 наиб. кол.
	4	КЗК-10-0290405А-02	Грузик балансировочный	КЗК-12-0290140А	4 наиб. кол.
	5	КЗК-10-0290405А-03	Грузик балансировочный	КЗК-12-0290140А	5 наиб. кол.
	6	КЗК-10-0290405А-04	Грузик балансировочный	КЗК-12-0290140А	2 наиб. кол.
	7	КЗК-10-0290416Б	Нож	КЗК-12-0290140А	80
	8	КЗК-10-0290438 или КЗК-10-0290609А	Шайба	КЗК-12-0290140А	80
	9	КЗК-10-0290608А	Втулка	КЗК-12-0290140А	80
	11		Болт DIN 6921-M10X1,25X78-30-10.9-A-A3G или Болт КЗК-10-0290611	КЗК-12-0290140А	40
	12		Гайка DIN 6923 M10X1,25-8-A-A3G или Гайка КЗК 0290612	КЗК-12-0290140А	40

№ рис	№ поз	Обозначение	Наименование	Куда входит	
				Обозначение	Кол. на 1 сб. ед.
142	13		Болт М10-6ех16 – 7796	КЗК-12-0290140А	3 наиб. кол.
	14		Болт М10-6ех20 – 7796	КЗК-12-0290140А	5 наиб. кол.
	15		Болт М10-6ех25 – 7796	КЗК-12-0290140А	4 наиб. кол.
	16		Болт М10-6ех30 – 7796	КЗК-12-0290140А	4 наиб. кол.
	17		Гайка М10-6G – 5915	КЗК-12-0290140А	7 наиб. кол.

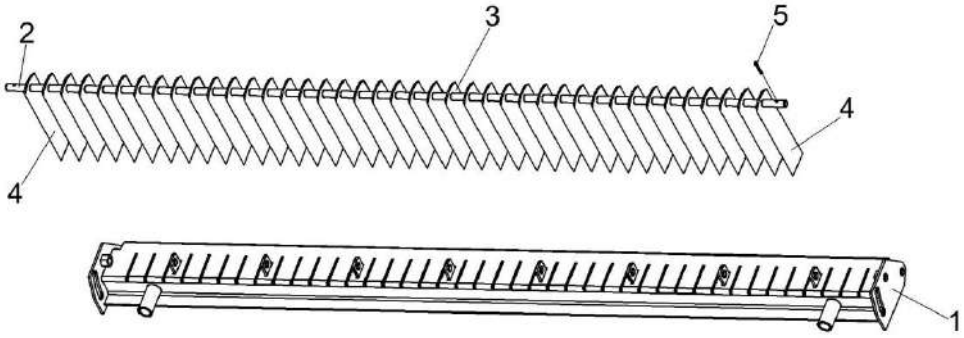

Рисунок 143 – Опора ножевая КЗК-3219-0290030

№ рис	№ поз	Обозначение	Наименование	Куда входит	
				Обозначение	Кол. на 1 сб. ед.
ОПОРА НОЖЕВАЯ КЗК-3219-0290030 (рисунок 143)					
143	1-5	КЗК-3219-0290030	Опора ножевая	КЗК-12-0290000Г	1
	1	КЗК-3219-0290040А	Каркас	КЗК-3219-0290030	1
	2	КЗК-10-0290601	Ось	КЗК-3219-0290030	1
	3	КЗК 0290417	Нож	КЗК-3219-0290030	39
	4	КЗК 0290417-01	Нож	КЗК-3219-0290030	2
	5		Шплинт 3,2х20 – 397	КЗК-3219-0290030	2

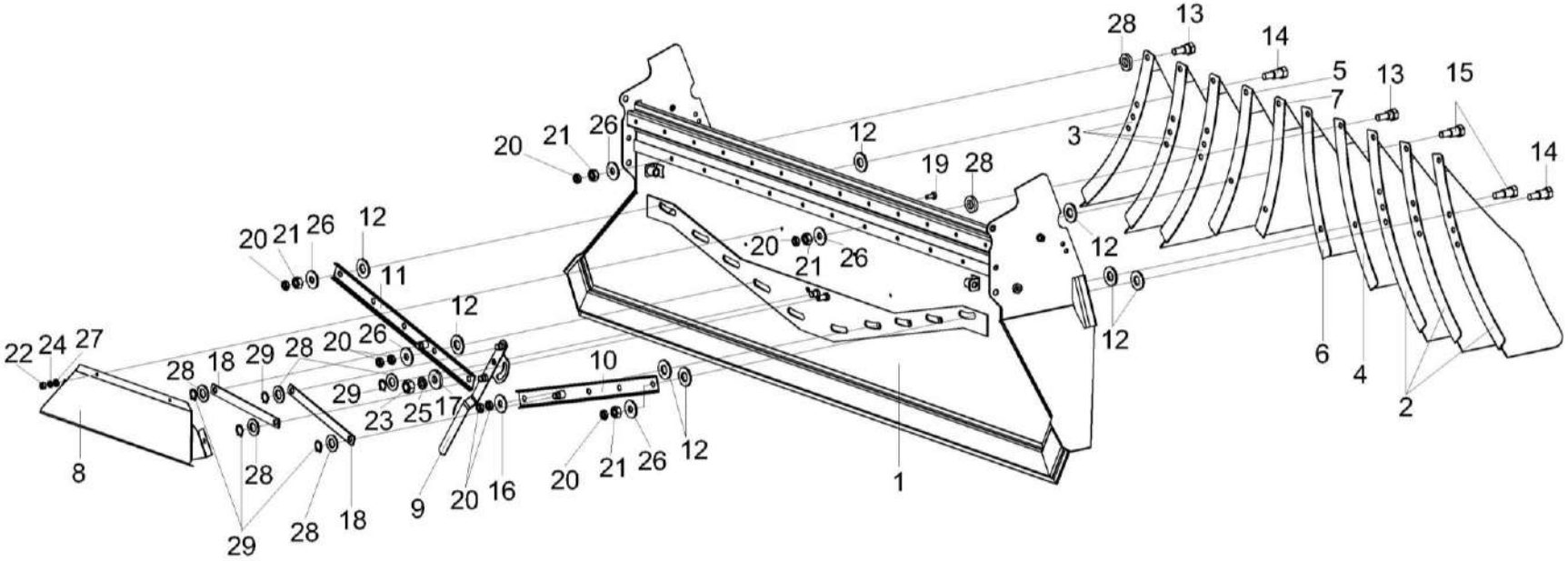

Рисунок 144 – Дефлектор КЗК-3219-0290020 (лист 1)

№ рис	№ поз	Обозначение	Наименование	Куда входит	
				Обозначение	Кол. на 1 сб. ед.
		ДЕФЛЕКТОР КЗК-3219-0290020 (лист 1) (рисунок 144)			
144	1-29	КЗК-3219-0290020	Дефлектор	КЗК-12-0290600А	1
	1	КЗК-3219-0290050А	Кожух	КЗК-3219-0290020	1
	2	КЗК-12-0290410	Лопатка	КЗК-3219-0290020	3
	3	КЗК-12-0290410-01	Лопатка	КЗК-3219-0290020	3
	4	КЗК-12-0290470	Лопатка	КЗК-3219-0290020	1
	5	КЗК-12-0290470-01	Лопатка	КЗК-3219-0290020	1
	6	КЗК-12-0290480	Лопатка	КЗК-3219-0290020	1
	7	КЗК-12-0290480-01	Лопатка	КЗК-3219-0290020	1
	8	КЗК-10-0290080	Крышка	КЗК-3219-0290020	1
	9	КЗК-3219-0290210	Рукоятка	КЗК-3219-0290020	1
	10	КЗК-10-0290220	Планка регулировочная	КЗК-3219-0290020	1
	11	КЗК-10-0290220-01	Планка регулировочная	КЗК-3219-0290020	1
	12	КЗК-12-0290002	Шайба	КЗК-3219-0290020	20
	13	КЗК-12-0290616	Болт специальный	КЗК-3219-0290020	10
	14	КЗК-12-0290617	Болт специальный	КЗК-3219-0290020	8
	15	КЗК-12-0290617-01	Болт специальный	КЗК-3219-0290020	2
	16	КЗР 0119442	Шайба	КЗК-3219-0290020	1

№ рис	№ поз	Обозначение	Наименование	Куда входит	
				Обозначение	Кол. на 1 сб. ед.
144	17	КЗР 0202682	Шайба	КЗК-3219-0290020	1
	18	КЗК-10-0290486	Планка	КЗК-3219-0290020	2
	19		Болт М6-6ех14 - 7798	КЗК-3219-0290020	4
	20		Гайка М10-6G - 2526	КЗК-3219-0290020	22
	21		Гайка М10-6G - 5915	КЗК-3219-0290020	18
	22		Гайка М6-6G - 5915	КЗК-3219-0290020	4
	23		Гайка М12-6G - 5915	КЗК-3219-0290020	1
	24		Шайба 6Т 65Г - 6402	КЗК-3219-0290020	4
	25		Шайба 12Т 65Г - 6402	КЗК-3219-0290020	1
	26		Шайба С 10.01 - 6958	КЗК-3219-0290020	19
	27		Шайба С.6х1,4.01 - 11371	КЗК-3219-0290020	4
	28		Шайба С.14.01 - 11371	КЗК-3219-0290020	17
	29		Кольцо В15 - 13942	КЗК-3219-0290020	5

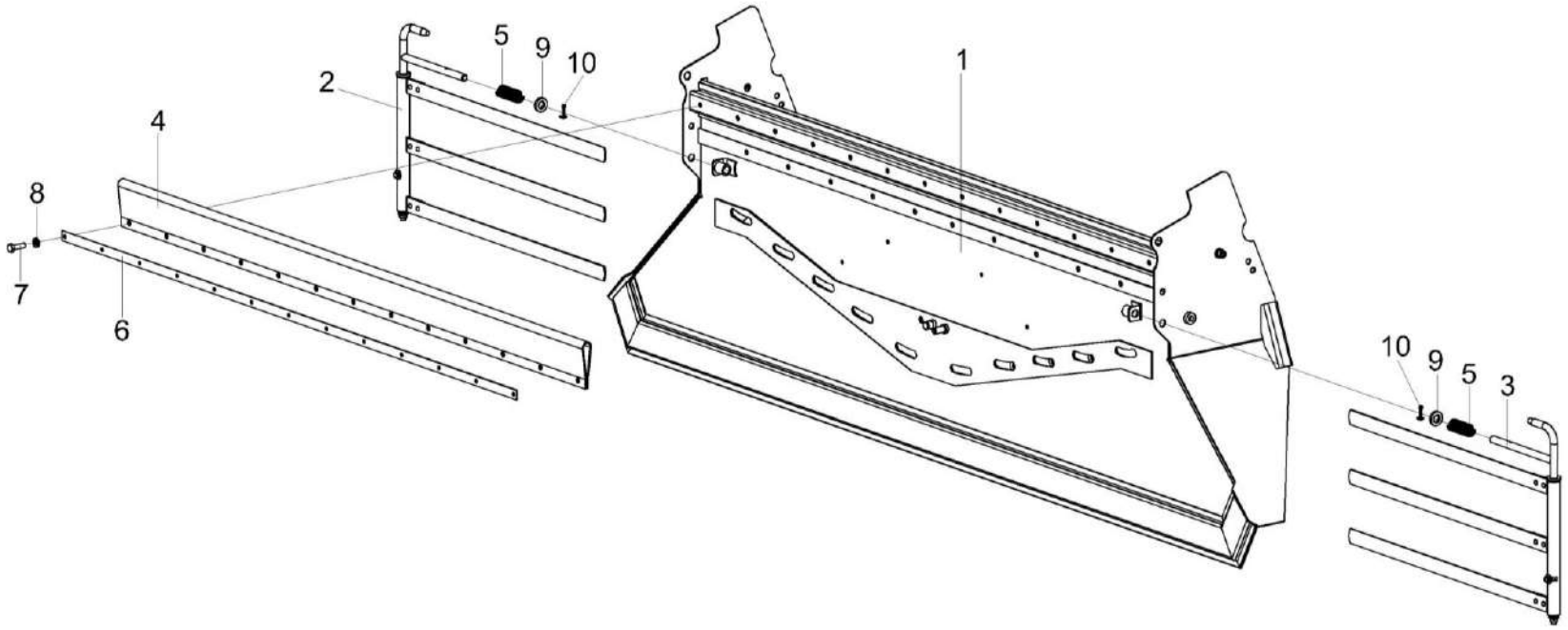

Рисунок 145 – Дефлектор КЗК-3219-0290020 (лист 2)

№ рис	№ поз	Обозначение	Наименование	Куда входит	
				Обозначение	Кол. на 1 сб. ед.
		ДЕФЛЕКТОР КЗК-3219-0290020 (лист 2) (рисунок 145)			
145	1-10	КЗК-3219-0290020	Дефлектор	КЗК-12-0290600А	1
	1	КЗК-3219-0290050А	Кожух	КЗК-3219-0290020	1
	2	КЗК-10-0290100	Граблина	КЗК-3219-0290020	1
	3	КЗК-10-0290100-01	Граблина	КЗК-3219-0290020	1
	4	КЗК-12-0290005	Уплотнение	КЗК-3219-0290020	1
	5	КЗК 0290626	Пружина	КЗК-3219-0290020	2
	6	КЗК-10-0290493	Планка	КЗК-3219-0290020	1
	7		Болт М6-6ех20 - 7798	КЗК-3219-0290020	13
	8		Шайба С 6.01 - 6958	КЗК-3219-0290020	13
	9		Шайба С.14.01 - 11371	КЗК-3219-0290020	17
	10		Шплинт 4х22 - 397	КЗК-3219-0290020	2

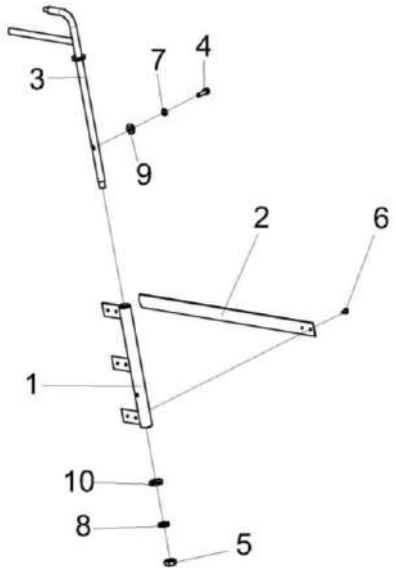

Рисунок 146 – Граблина КЗК-10-0290100 и КЗК-10-0290100-01

№ рис	№ поз	Обозначение	Наименование	Куда входит	
				Обозначение	Кол. на 1 сб.ед.
		ГРАБЛИНА КЗК-10-0290100 и КЗК-10-0290100-01 (рисунок 146)			
146	1-10	КЗК-10-0290100	Граблина	КЗК-3219-0290020	1
	1-10	КЗК-10-0290100-01	Граблина	КЗК-3219-0290020	1
	1,2,6	КЗК-10-0290120	Вилка	КЗК-10-0290100	1
	1,2,6	КЗК-10-0290120-01	Вилка	КЗК-10-0290100-01	1
	1	КЗК 0290130	Кронштейн	КЗК-10-0290120	1

№ рис	№ поз	Обозначение	Наименование	Куда входит	
				Обозначение	Кол. на 1 сб.ед.
146	1	КЗК 0290130-01	Кронштейн	КЗК-10-0290120-01	1
	2	КЗК-10-0290454	Планка	КЗК-10-0290120 КЗК-10-0290120-01	3 3
	3	КЗК 0290110	Кронштейн	КЗК-10-0290100 КЗК-10-0290100-01	1 1
	4		Болт М6-6ех20 – 7798	КЗК-10-0290100 КЗК-10-0290100-01	1 1
	5		Гайка М10-6G – 2526	КЗК-10-0290100 КЗК-10-0290100-01	1 1
	6		Заклепка 5х12 – 10299	КЗК-10-0290120 КЗК-10-0290120-01	6 6
	7		Шайба А.6.01 – 6958	КЗК-10-0290100 КЗК-10-0290100-01	1 1
	8		Шайба 10Т 65Г – 6402	КЗК-10-0290100 КЗК-10-0290100-01	1 1
	9		Шайба С.6.01 – 11371	КЗК-10-0290100 КЗК-10-0290100-01	1 1
	10		Шайба 10Т 65Г – 6402	КЗК-10-0290100 КЗК-10-0290100-01	1 1

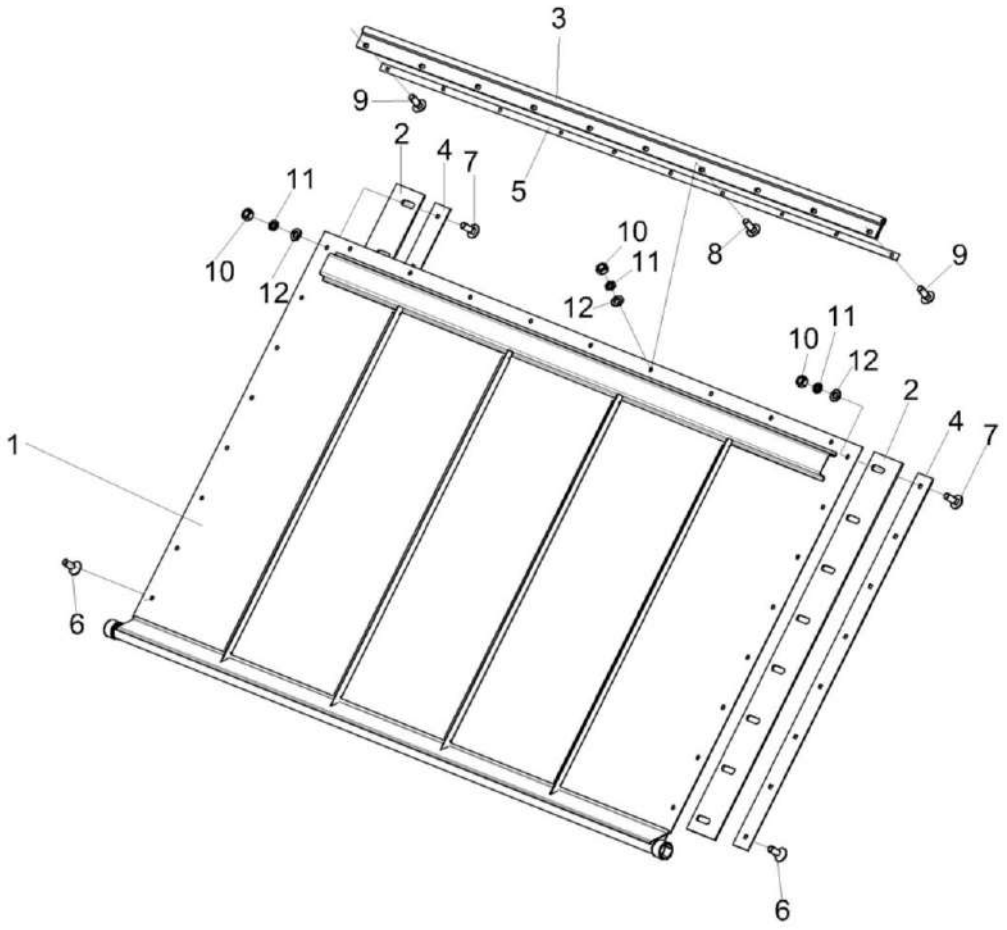

Рисунок 147 – Заслонка КЗК-3219-0290160А

№ рис	№ поз	Обозначение	Наименование	Куда входит	
				Обозначение	Кол. на 1 сб. ед.
			ЗАСЛОНКА КЗК-3219-0290160А (рисунок 147)		
147	1-12	КЗК-3219-0290160А	Заслонка	КЗК-12-0290600А	1
	1	КЗК-3219-0290270	Стенка	КЗК-3219-0290160А	1
	2	КЗК-3219-0290003	Уплотнение	КЗК-3219-0290160А	2
	3	КЗК-3219-0290009	Уплотнение	КЗК-3219-0290160А	1
	4	КЗК-3219-0290479	Прижим	КЗК-3219-0290160А	2
	5	КЗК-3219-0290481	Прижим	КЗК-3219-0290160А	1
	6		Болт М6-6ех16 - 7798	КЗК-3219-0290160А	2
	7		Болт М6-6ех16 - 7802	КЗК-3219-0290160А	14
	8		Болт М6-6ех20 - 7802	КЗК-3219-0290160А	8
	9		Болт М6-6ех25 - 7802	КЗК-3219-0290160А	2
	10		Гайка М6-6G - 5915	КЗК-3219-0290160А	24
	11		Шайба 6Т 65Г - 6402	КЗК-3219-0290160А	26
	12		Шайба С.6.01 - 6958	КЗК-3219-0290160А	26

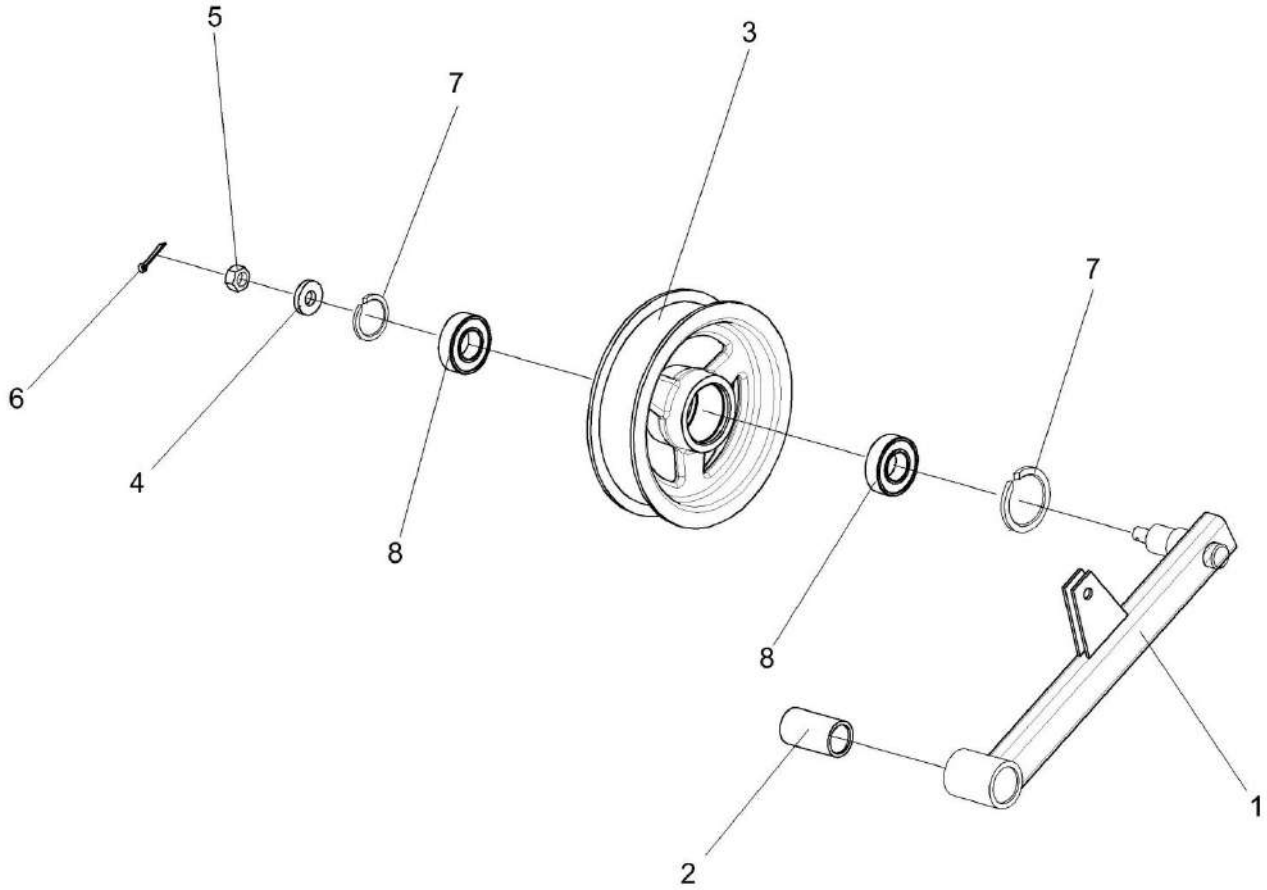

Рисунок 148 – Рычаг КЗК-10-0290260

№ рис	№ поз	Обозначение	Наименование	Куда входит	
				Обозначение	Кол. на 1 сб. ед.
			РЫЧАГ КЗК-10-0290260 (рисунок 148)		
148	1-8	КЗК-10-0290260	Рычаг	КЗК-12-0290600А	1
	1,2	КЗК-10-0290270	Рычаг	КЗК-10-0290260	1
	1	КЗК-10-0290280	Рычаг	КЗК-10-0290270	1
	2	КЗК 0202127	Втулка	КЗК-10-0290270	1
	3	КПР 6106101-02	Ролик	КЗК-10-0290260	1
	4	ПКК 0100411А	Шайба	КЗК-10-0290260	1
	5		Гайка М12-6G – 5919	КЗК-10-0290260	1
	6		Шплинт 3,2х32 – 397	КЗК-10-0290260	1
	7		Кольцо В52 – 13943	КЗК-10-0290260	2
	8		Подшипник 180205 – 8882	КЗК-10-0290260	2

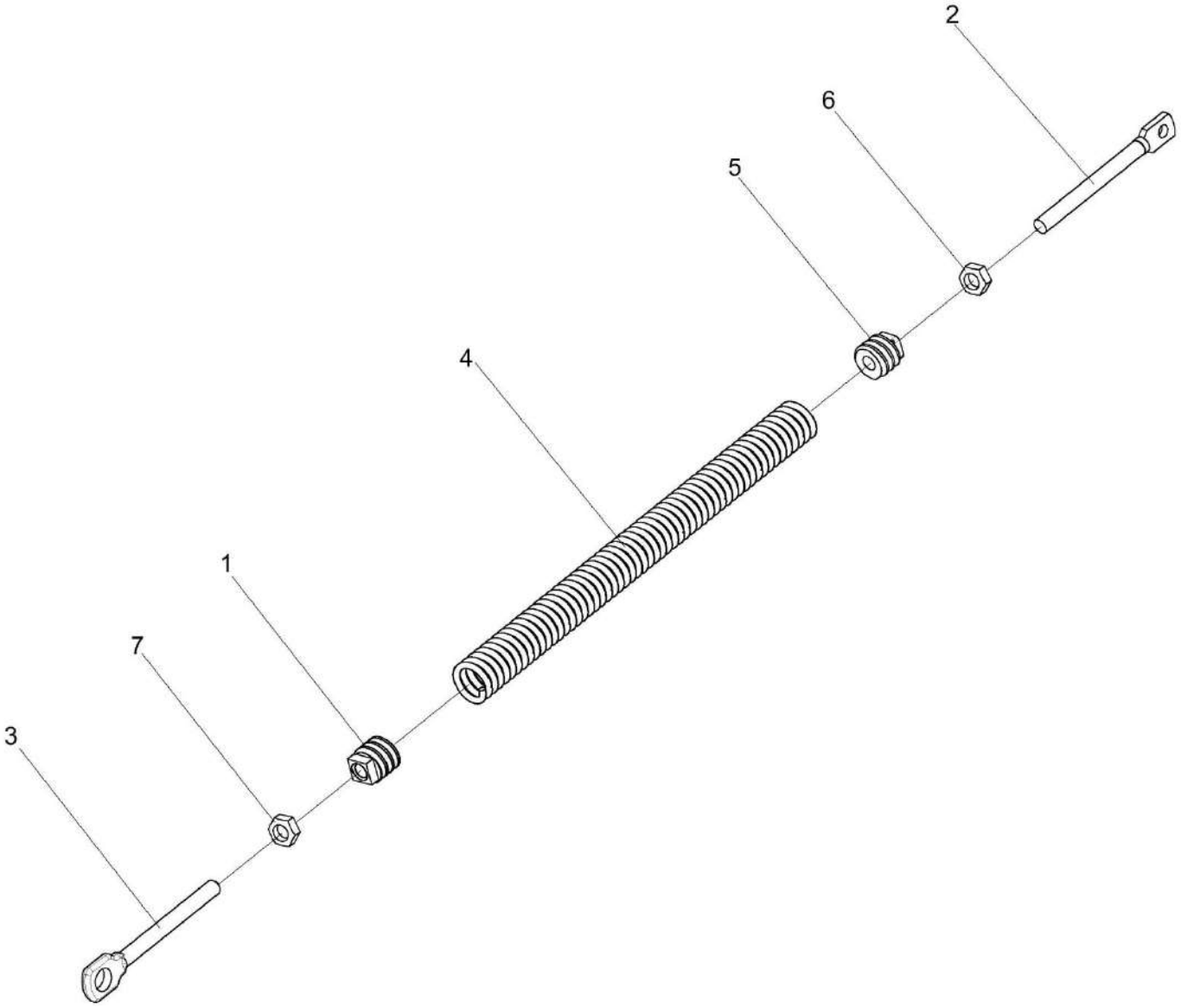

Рисунок 149 – Пружина КЗК-10-0290660

№ рис	№ поз	Обозначение	Наименование	Куда входит	
				Обозначение	Кол. на 1 сб. ед.
			ПРУЖИНА КЗК-10-0290660 (рисунок 149)		
149	1-7	КЗК-10-0290660	Пружина	КЗК-12-0290600А	1
	1	КЗР 0202102	Пробка	КЗК-10-0290660	1
	2	КЗР 0202683	Зацеп	КЗК-10-0290660	1
	3	КЗР 0202622Б-01	Зацеп	КЗК-10-0290660	1
	4	КЗР 0222603А или КЗР 0222603А-02	Пружина	КЗК-10-0290660	1
	5	КСН 0100107	Пробка	КЗК-10-0290660	1
	6		Гайка М12-6G – 2526	КЗК-10-0290660	1
	7		Гайка М12-LH-6G – 2526	КЗК-10-0290660	1

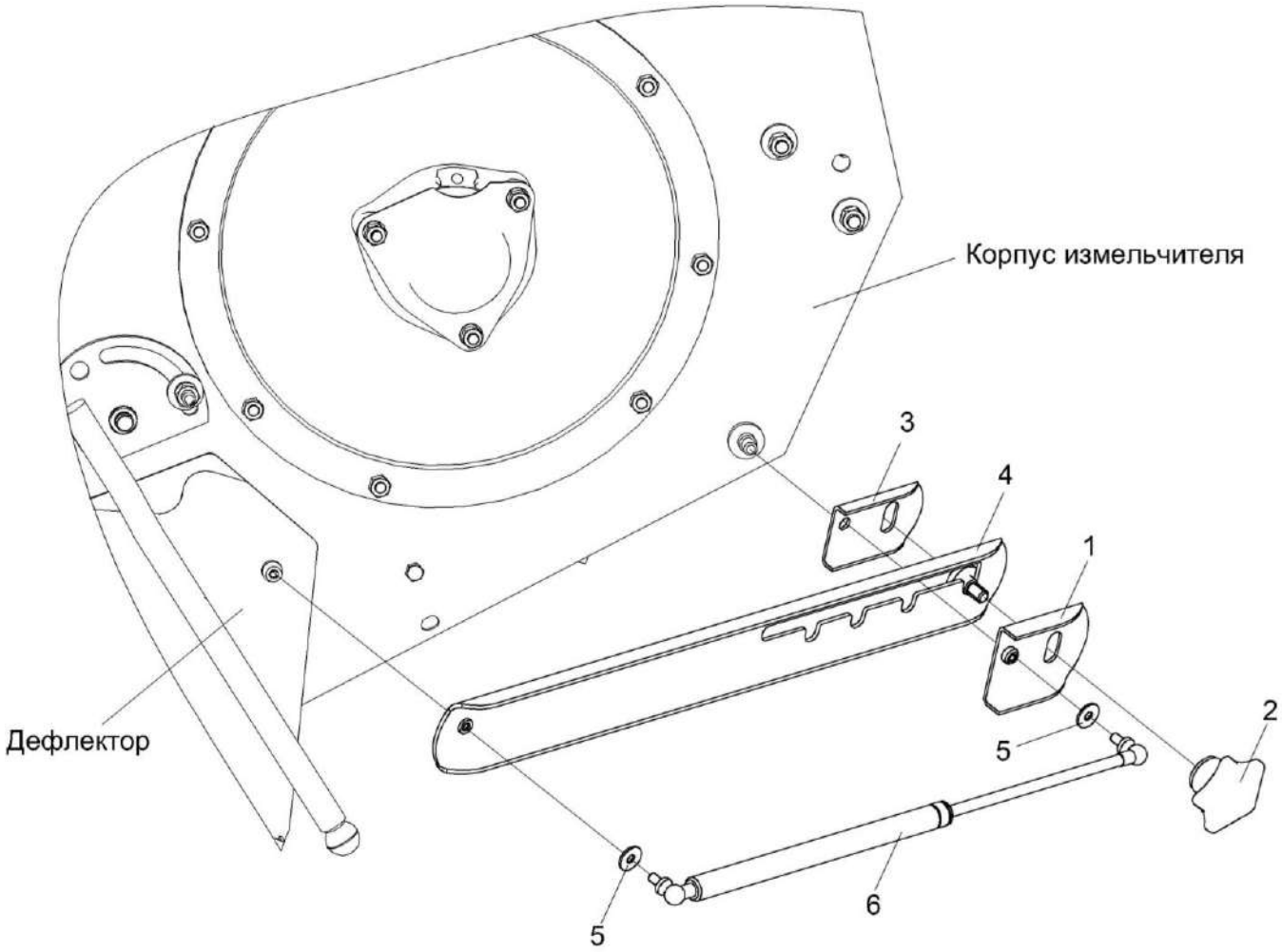

Рисунок 150 – Установка газовых пружин КЗК-3321-0290100 и КЗК-3321-0290100-01

№ рис	№ поз	Обозначение	Наименование	Куда входит	
				Обозначение	Кол. на 1 сб. ед.
УСТАНОВКА ГАЗОВЫХ ПРУЖИН КЗК-3321-0290100 и КЗК-3321-0290100-01 (рисунок 150)					
150	1-6	КЗК-3321-0290100	Установка газовых пружин	КЗК-12-0290600А	1
	1-6	КЗК-3321-0290100-01	Установка газовых пружин	КЗК-12-0290600А	1
	1	КЗК-3321-0290110	Скоба	КЗК-3321-0290100	1
	1	КЗК-3321-0290110-01	Скоба	КЗК-3321-0290100-01	1
	2	КЗК-12-0290460	Ручка	КЗК-3321-0290100 КЗК-3321-0290100-01	1 1
	3	КЗК-3321-0290451	Скоба	КЗК-3321-0290100	1
	3	КЗК-3321-0290451-01	Скоба	КЗК-3321-0290100-01	1
	4	КЗК-3321-0290452А	Полоз	КЗК-3321-0290100	1
	4	КЗК-3321-0290452А-01	Полоз	КЗК-3321-0290100-01	1
	5		Шайба С 8.01 – 6958	КЗК-3321-0290100 КЗК-3321-0290100-01	2 2
	6		Пружина газовая 11.6308010-70 или Пружина газовая PL-0016	КЗК-3321-0290100 КЗК-3321-0290100-01	1 1

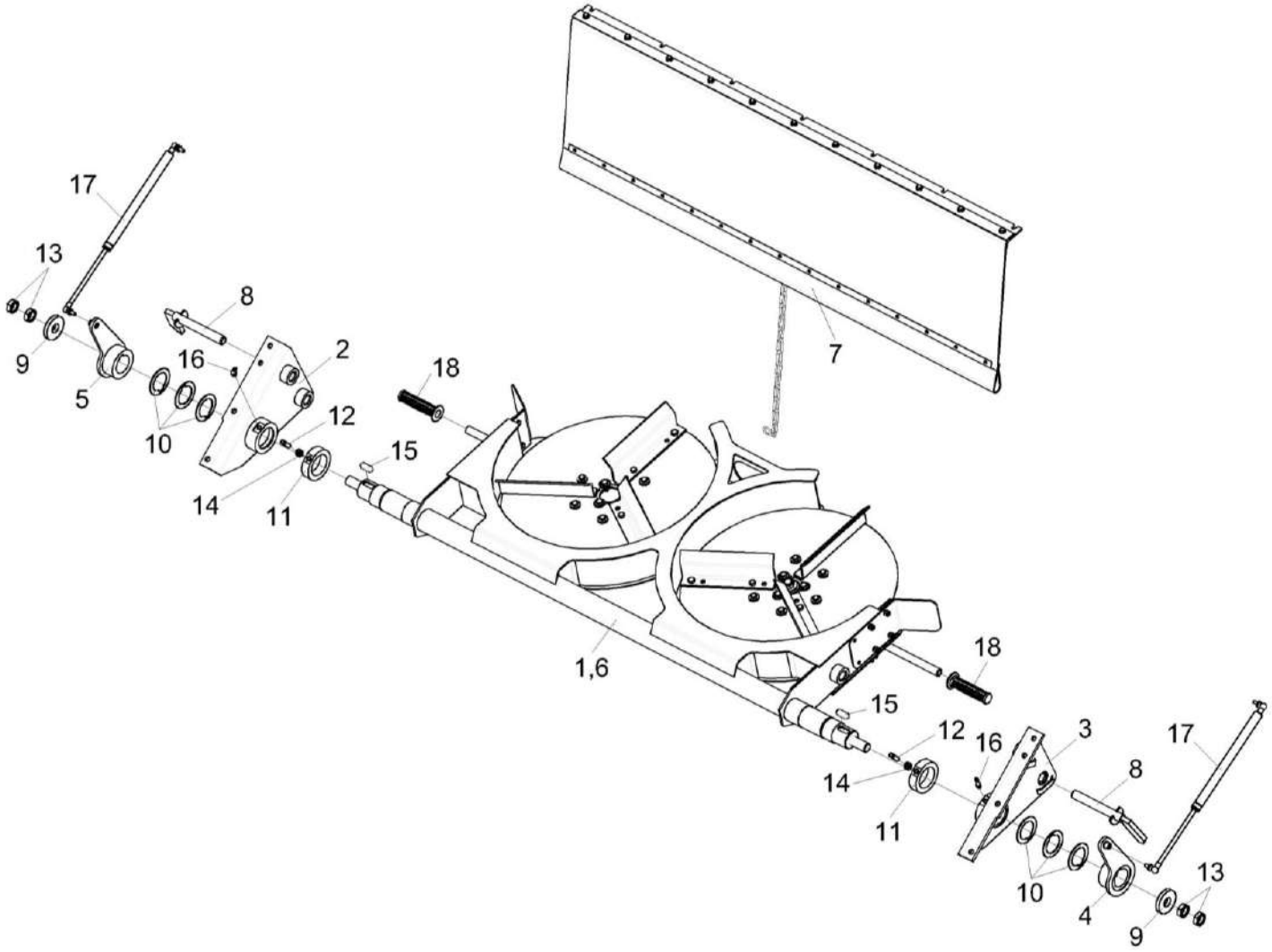

Рисунок 151 – Установка половоразбрасывателя КЗК-12-0291100

№ рис	№ поз	Обозначение	Наименование	Куда входит	
				Обозначение	Кол. на 1 сб.ед.
		УСТАНОВКА ПОЛОВОРАЗБРАСЫВАТЕЛЯ КЗК-12-0291100 (рисунок 151)			
151	1-18	КЗК-12-0291100	Установка половоразбрасывателя	КЗК-12-20-0100000 КЗК-12-20-0100000-01 КЗК-12-20-0100000-02 КЗК-12-20-0100000-03	1 1 1 1
	1	КЗК-12-16-0612020	Гидросистема половоразбрасывателя	КЗК-12-0291100	1
	2	КЗК-12А-1-0291060А	Подвеска	КЗК-12-0291100	1
	3	КЗК-12А-1-0291060А-01	Подвеска	КЗК-12-0291100	1
	4	КЗК-12А-1-0291120А	Рычаг	КЗК-12-0291100	1
	5	КЗК-12А-1-0291120А-01	Рычаг	КЗК-12-0291100	1
	6	КЗК-13-0291000	Половоразбрасыватель	КЗК-12-0291100	1
	7	КЗК-3321-2-0290740	Фартук	КЗК-12-0291100	1
	8	КЗК-9-1500060А	Палец	КЗК-12-0291100	2
	9	КЗК-12-0291417	Шайба	КЗК-12-0291100	2
	10	КЗК-12-0291418	Шайба	КЗК-12-0291100	12
	11	КЗК-12-0291607	Втулка	КЗК-12-0291100	2
	12		Винт В.М10-6еХ30.22Н – 1485	КЗК-12-0291100	2
	13		Гайка М24Х2-6G – 2526	КЗК-12-0291100	4
	14		Гайка М10-6G – 5915	КЗК-12-0291100	2
	15		Шпонка 14Х9Х36 – 23360	КЗК-12-0291100	2

№ рис	№ поз	Обозначение	Наименование	Куда входит	
				Обозначение	Кол. на 1 сб.ед.
151	16		Масленка 2.2.45 – 19853	КЗК-12-0291100	2
	17		Пружина газовая 11.6308010 или Пружина газовая PL-0016	КЗК-12-0291100	2
	18		Рукоятка руля левая 3.115-34120	КЗК-12-0291100	2

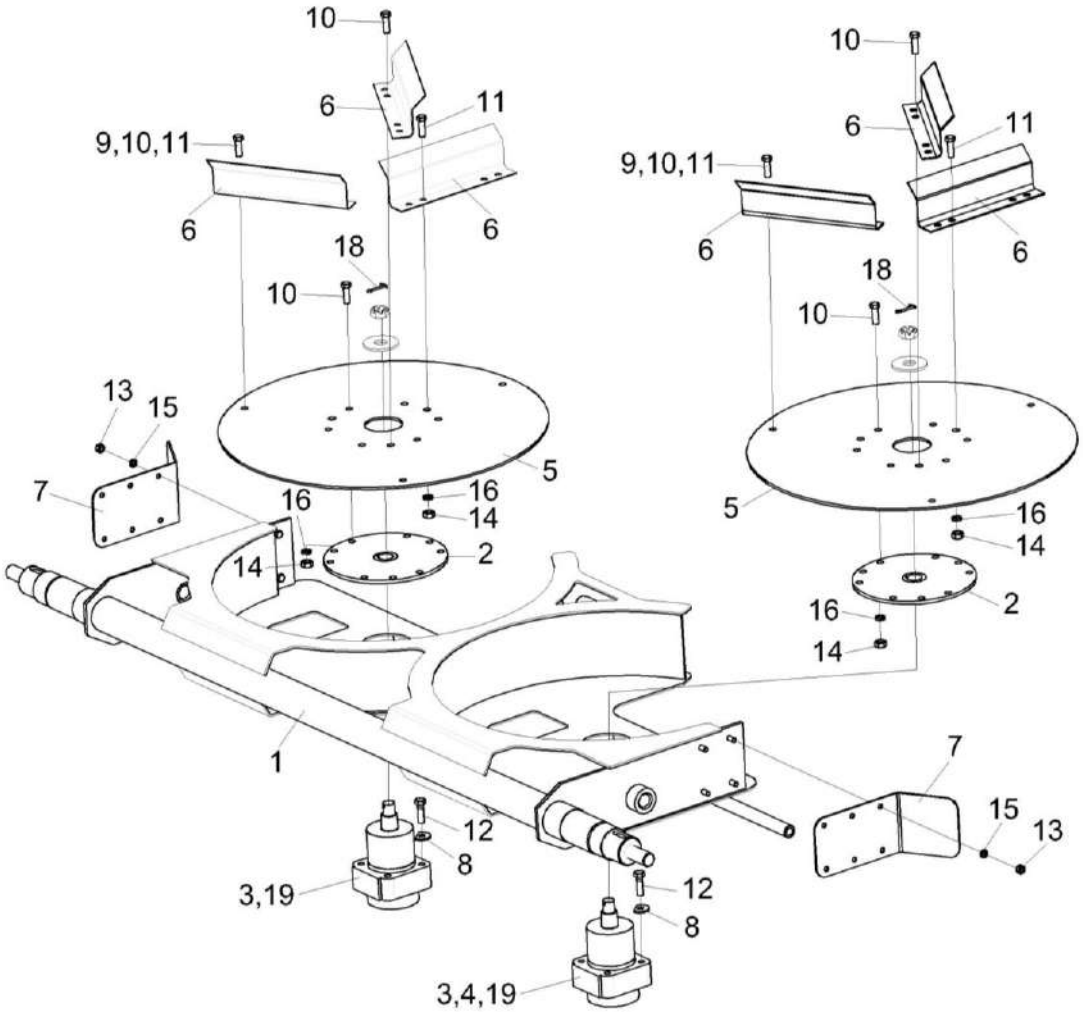

Рисунок 152 – Половоразбрасыватель КЗК-13-0291000

№ рис	№ поз	Обозначение	Наименование	Куда входит	
				Обозначение	Кол. на 1 сб.ед.
		ПОЛОВОРАЗБРАСЫВАТЕЛЬ КЗК-13-0291000 (рисунок 152)			
152	1-19	КЗК-13-0291000	Половоразбрасыватель	КЗК-12-0291100	1
	2,5,6, 9-11, 14,16,17	КЗК-3219-0292080	Диск левый	КЗК-13-0291000	1
	2,5,6, 9-11, 14,16,17	КЗК-3219-0292070	Диск правый	КЗК-13-0291000	1
	3,19	КЗК-12А-12-0612100	Гидромотор	КЗК-13-0291000	1
	3,4,19	КЗК-12А-12-0612100-01	Гидромотор	КЗК-13-0291000	1
	1	КЗК-13-0291020	Рама	КЗК-13-0291000	1
	2	КЗК-3219-0292427	Фланец	КЗК-3219-0292080 КЗК-3219-0292070	1 1
	3	ГДЗ_ГШТ 6012240-05	Штуцер	КЗК-12А-12-0612100 КЗК-12А-12-0612100-01	2 2
	4	ГДЗ_ГШТ 6014240-02	Штуцер	КЗК-12А-12-0612100-01	1
	5	КЗК-3219-0292433	Диск	КЗК-3219-0292080 КЗК-3219-0292070	1 1
	6	КЗК-13-0291412	Планка	КЗК-3219-0292080 КЗК-3219-0292070	3 3
	7	КЗК-13-0291415	Планка	КЗК-13-0291000	2
	8	КЗР 0119442	Шайба	КЗК-13-0291000	8

№ рис	№ поз	Обозначение	Наименование	Куда входит	
				Обозначение	Кол. на 1 сб.ед.
152	9		Болт М10-6еХ40 – 7796	КЗК-3219-0292080 КЗК-3219-0292070	2 4
	10		Болт М10-6еХ30 – 7796	КЗК-3219-0292080 КЗК-3219-0292070	12 12
	11		Болт М10-6еХ35 – 7796	КЗК-3219-0292080 КЗК-3219-0292070	3 3
	12		Болт М10-6еХ25 – 7798	КЗК-13-0291000 КЗК-3219-0292080 КЗК-3219-0292070	6 6 6
	13		Гайка М8-6G – 5915	КЗК-13-0291000	8
	14		Гайка М10-6G – 5915	КЗК-3219-0292080 КЗК-3219-0292070	12 12
	15		Шайба 8Т 65Г – 6402	КЗК-13-0291000	8
	16		Шайба 10Т 65Г – 6402	КЗК-3219-0292080 КЗК-3219-0292070	12 12
	17		Шайба С.10.01 – 11371	КЗК-3219-0292080 КЗК-3219-0292070	18 12
	18		Шплинт 4Х36 – 397	КЗК-13-0291000	2
	19	ГДЗ_4101-02900-00460	Гидромотор MPW40KD P (black)	КЗК-12А-12-0612100 КЗК-12А-12-0612100-01	1 1

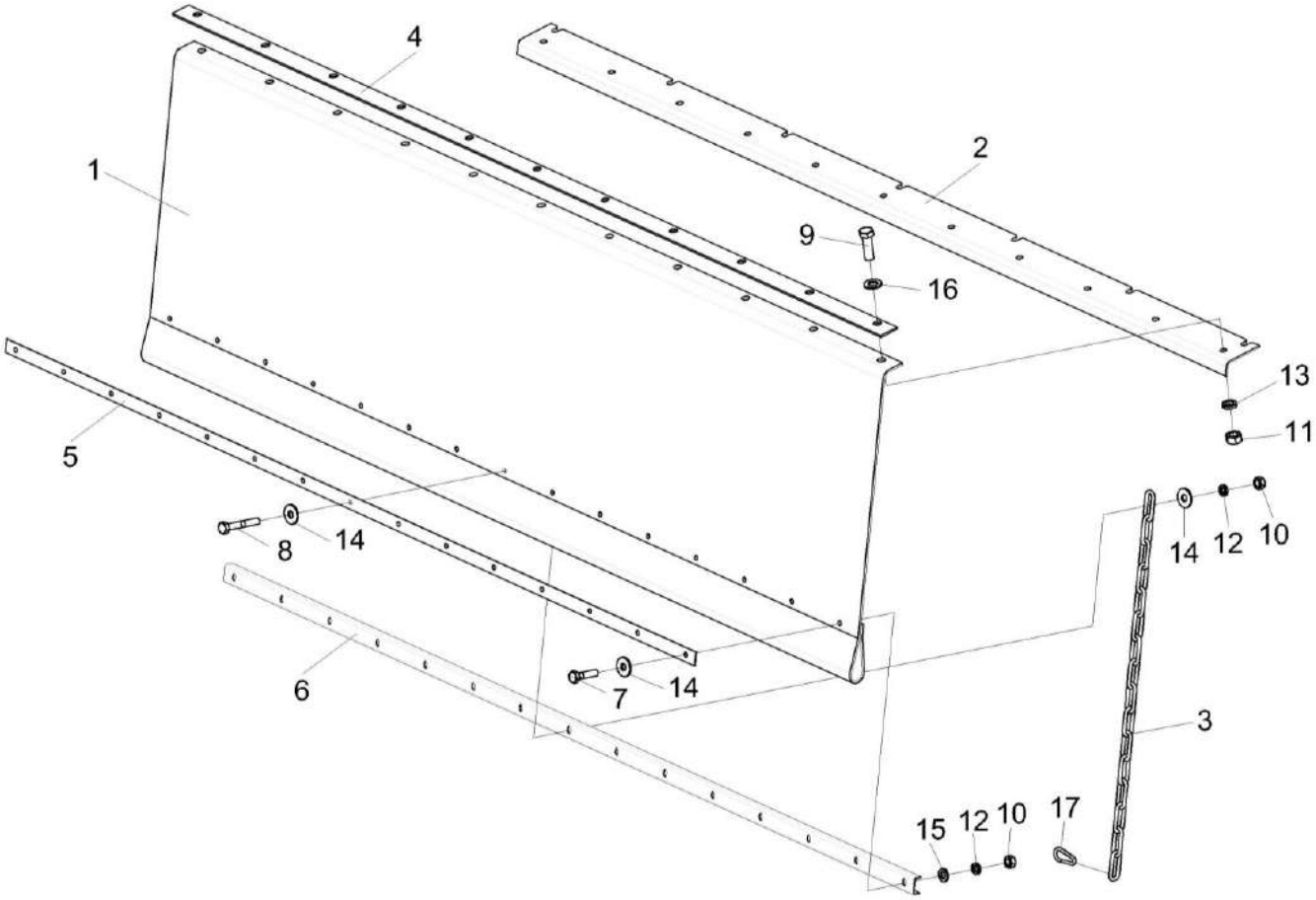

Рисунок 153 – Фартук КЗК-3321-2-0290740

№ рис	№ поз	Обозначение	Наименование	Куда входит	
				Обозначение	Кол. на 1 сб.ед.
			ФАРТУК КЗК-3321-2-0290740 (рисунок 153)		
153	1-17	КЗК-3321-2-0290740	Фартук	КЗК-12-0291100	1
	1	КЗК-3321-2-0290002	Фартук	КЗК-3321-2-0290740	1
	2	КЗК-3321-2-0290472	Уголок	КЗК-3321-2-0290740	1
	3	ЦЕП 0004161	Цепь 4-5Х35 L=570 мм (16 зв.)	КЗК-3321-2-0290740	1
	4	КЗК-10-0203423	Планка	КЗК-3321-2-0290740	1
	5	КЗК-12-0291477	Планка	КЗК-3321-2-0290740	1
	6	КЗК-12-0291478	Жесткость	КЗК-3321-2-0290740	1
	7		Болт М8-6еХ25 – 7796	КЗК-3321-2-0290740	11
	8		Болт М6-6еХ25 – 7798	КЗК-3321-2-0290740	14
	9		Болт М6-6еХ40 – 7798	КЗК-3321-2-0290740	1
	10		Гайка М6-6G – 5915	КЗК-3321-2-0290740	15
	11		Гайка М8-6G – 5915	КЗК-3321-2-0290740	11
	12		Шайба 6Т 65Г – 6402	КЗК-3321-2-0290740	15
	13		Шайба 8Т 65Г – 6402	КЗК-3321-2-0290740	11
	14		Шайба С 6.01 – 6958	КЗК-3321-2-0290740	16
	15		Шайба С.6.01 – 11371	КЗК-3321-2-0290740	14
	16		Шайба С.8.01 – 11371	КЗК-3321-2-0290740	11
	17		Карабин пожарный KSO 04-040 DIN 5299	КЗК-3321-2-0290740	1

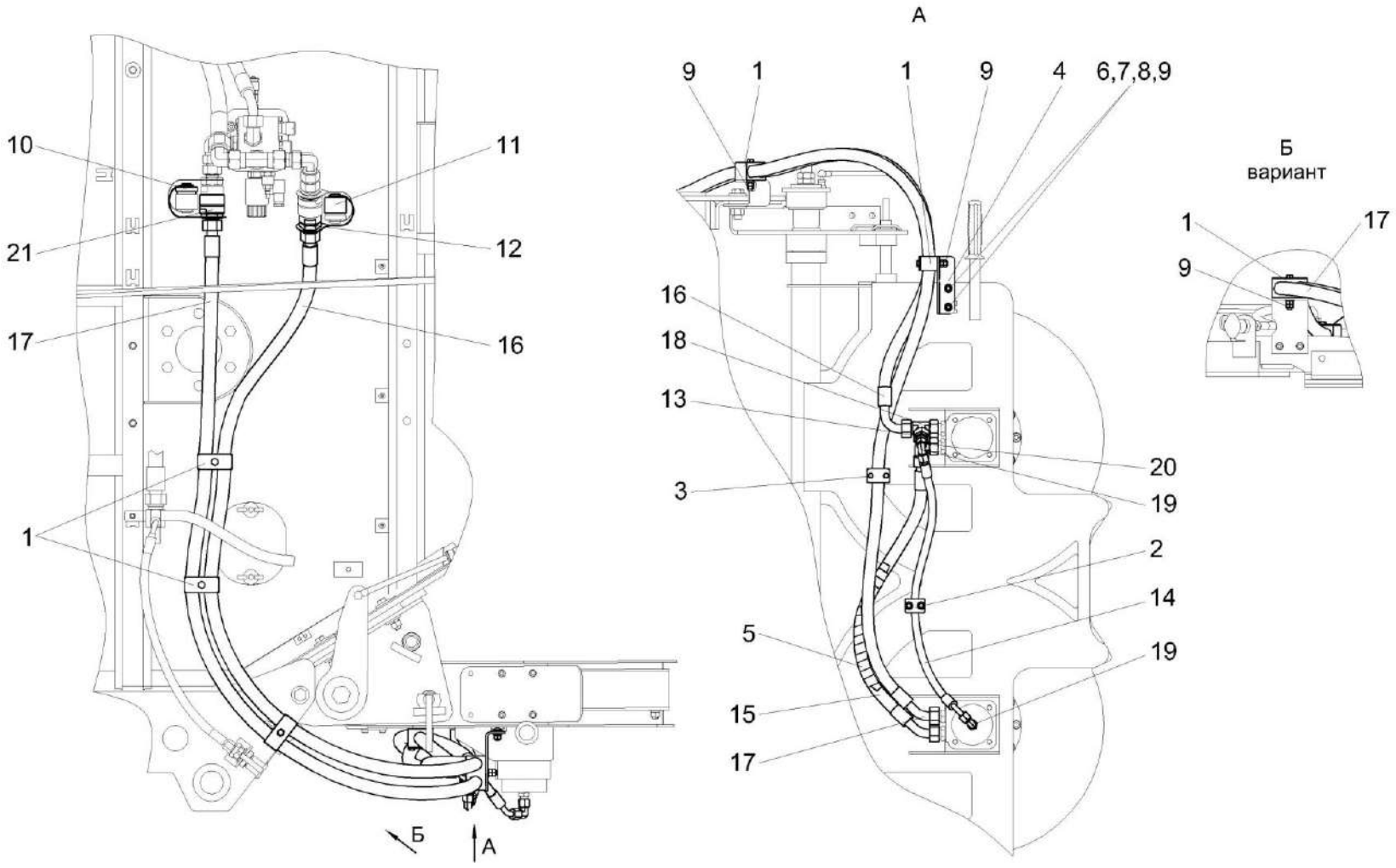

Рисунок 154 – Гидросистема половоразбрасывателя КЗК-12-16-0612020

№ рис	№ поз	Обозначение	Наименование	Куда входит	
				Обозначение	Кол. на 1 сб. ед.
		ГИДРОСИСТЕМА ПОЛОВОРАЗБРАСЫВАТЕЛЯ КЗК-12-16-0612020 (рисунок 154)			
154	1-21	КЗК-12-16-0612020	Гидросистема половоразбрасывателя	КЗК-12-0291100	1
	1	ГПД 0601250-02	Установка зажима	КЗК-12-16-0612020	4
	2	ГПО 0601160	Установка зажима	КЗК-12-16-0612020	1
	3	ГПО 0601250	Установка зажима	КЗК-12-16-0612020	1
	4	КЗК-3219-0612416	Кронштейн	КЗК-12-16-0612020	1
	5	ОПЛ 0600027-08	Оплетка Лента спиральная черная 32Х27Х30 L=(500±10) мм	КЗК-12-16-0612020	1
	6		Болт М8-6еХ20 – 7802	КЗК-12-16-0612020	2
	7		Гайка М8-6G – 5915	КЗК-12-16-0612020	4
	8		Шайба 8Т 65Г – 6402	КЗК-12-16-0612020	2
	9		Шайба С.8.01 – 11371	КЗК-12-16-0612020	2
	10	ГДЗ_4101-11050-00230	Заглушка QRC-HS-19-DF-37-K-RD Арт. 2012032121	КЗК-12-16-0612020	1
	11	ГДЗ_4101-11050-00231	Заглушка QRC-HS-19-DM-37-K-RD Арт. 2012032077	КЗК-12-16-0612020	1
	12		Муфта QRC-HS-19-F-18L-BT-W66 Арт. 6100069379	КЗК-12-16-0612020	1
	13	ГДЗ_4115-10180-00095	Переходник RED18/10LOMDCF	КЗК-12-16-0612020	1

№ рис	№ поз	Обозначение	Наименование	Куда входит	
				Обозначение	Кол. на 1 сб. ед.
154	14		Рукав высокого давления РВД 8-2SC-M16X1,5-24°-680-0°-45°	КЗК-12-16-0612020	1
	15		Рукав высокого давления РВД 16-2SC-M26X1,5-24°-700-0°-45°	КЗК-12-16-0612020	1
	16		Рукав высокого давления РВД 16-2SC-M26X1,5-24°-2000-0°-90°	КЗК-12-16-0612020	1
	17		Рукав высокого давления РВД 16-2SC-M26X1,5-24°-2700-0°-45°	КЗК-12-16-0612020	1
	18	ГДЗ_4101-11030-00070	Тройник EL18LOMDCF	КЗК-12-16-0612020	1
	19	ГДЗ_4101-11020-00022	Угольник EW10LOMDCF	КЗК-12-16-0612020	2
	20	ГДЗ_4102-05000-00005	Угольник EW18LOMDCF	КЗК-12-16-0612020	1
	21		Штекер QRC-HS-19-M-18L-B-W66	КЗК-12-16-0612020	1

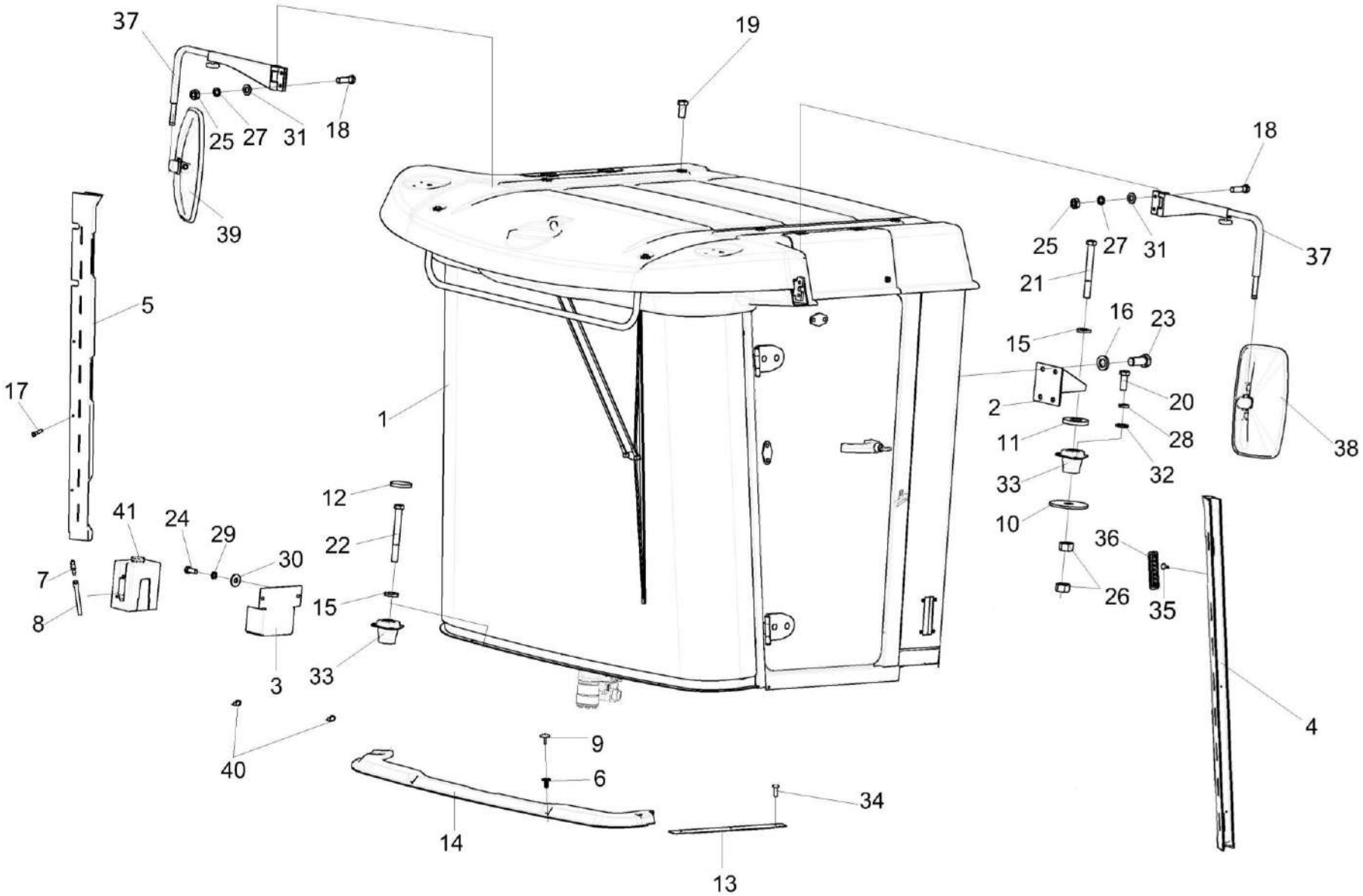

Рисунок 155 – Установка кабины УКЗ-01-0100000

№ рис	№ поз	Обозначение	Наименование	Куда входит	
				Обозначение	Кол. на 1 сб. ед.
			УСТАНОВКА КАБИНЫ УКЗ-01-0100000 (рисунок 155)		
155	1-41	УКЗ-01-0100000	Установка кабины	КЗК-12-20-0100000 КЗК-12-20-0100000-01 КЗК-12-20-0100000-02 КЗК-12-20-0100000-03	1 1 1 1
	18,25,27, 31,39	УКЗ-01-0100010	Установка кронштейна зеркала	УКЗ-01-0100000	2
	4,35,36	УКЗ-01-0100020	Установка облицовки стойки	УКЗ-01-0100000	1
	5,35,36	УКЗ-01-0100030	Установка облицовки стойки	УКЗ-01-0100000	1
	6,9,14	УКЗ-01-0100060	Установка молдинга	УКЗ-01-0100000	1
	3,7,8,24, 29,30,41	КЗК-12-0120460	Установка стеклоомывателя	УКЗ-01-0100000	1
	1	УКЗ-01-0300000	Кабина	УКЗ-01-0100000	1
	2	КЗК-14-0120070	Кронштейн	УКЗ-01-0100000	2
	3	КЗК-12-0120520	Кронштейн	КЗК-12-0120460	1
	4	УКЗ-01-0100040	Облицовка стойки	УКЗ-01-0100020	1
	5	УКЗ-01-0100050	Облицовка стойки	УКЗ-01-0100030	1
	6	КЗК-12-0120077	Держатель	УКЗ-01-0100060	4
	7	КЗК-12-0120092	Соединитель	КЗК-12-0120460	1
	8	КЗК-12-0120095-04	Трубопровод	КЗК-12-0120460	1

№ рис	№ поз	Обозначение	Наименование	Куда входит	
				Обозначение	Кол. на 1 сб. ед.
155	9	КЗК-12-0120078	Фиксатор	УКЗ-01-0100060	4
	10	КЗК-1624-0119402	Основание	УКЗ-01-0100000	4
	11	КЗК-1624-0119601	Проставка	УКЗ-01-0100000	4
	12	КЗК-12-0120042-01	Заглушка	УКЗ-01-0100000	2
	13	УКЗ-01-0200401	Порог	УКЗ-01-0100000	1
	14	УКЗ-01-0100005	Молдинг	УКЗ-01-0100060	1
	15	КЗР 0202674А	Шайба	УКЗ-01-0100000	4
	16	УЭС 0302627	Шайба	УКЗ-01-0100000	8
	17		Болт М8-6еХ16 – 7796	УКЗ-01-0100000	1
	18		Болт М10-6еХ30 – 7796	УКЗ-01-0100010	2
	19		Болт М12-6еХ25 – 7796	УКЗ-01-0100000	4
	20		Болт М12-6еХ30 – 7796	УКЗ-01-0100000	12
	21		Болт М16-6еХ140 – 7796	УКЗ-01-0100000	2
	22		Болт М16-6еХ160 – 7796	УКЗ-01-0100000	2
	23		Болт М16-6еХ35 – 7796	УКЗ-01-0100000	8
	24		Болт М8-6еХ20 – 7796	КЗК-12-0120460	2
	25		Гайка М10-6G – 11860	УКЗ-01-0100010	2
	26		Гайка М16-6G – 5915	УКЗ-01-0100000	8

№ рис	№ поз	Обозначение	Наименование	Куда входит	
				Обозначение	Кол. на 1 сб. ед.
155	27		Шайба 10Т 65Г – 6402	УКЗ-01-0100010	2
	28		Шайба 12Т 65Г – 6402	УКЗ-01-0100000	12
	29		Шайба 8Т 65Г – 6402	КЗК-12-0120460	2
	30		Шайба С 8.01 – 6958	КЗК-12-0120460	2
	31		Шайба С.10.01 – 11371	УКЗ-01-0100010	4
	32		Шайба С.12.01 – 11371	УКЗ-01-0100000	12
	33		Виброизолятор ВРА 923-6700200	УКЗ-01-0100000	4
	34		Винт 3,9Х19.	УКЗ-01-0100000	3
	35		Винт 4,2Х13	УКЗ-01-0100020 УКЗ-01-0100030	3 3
	36		Дефлектор 06-069189-00	УКЗ-01-0100020 УКЗ-01-0100030	3 3
	37		Кронштейн зеркала ШКЯМ 828.00.000-02	УКЗ-01-0100000	1
	38		Зеркало внешнее заднего вида "основное" САКД.458201.100	УКЗ-01-0100000	1
	39		Зеркало внешнее заднего вида "основное" САКД.458201.100-01	УКЗ-01-0100000	1
	40	ГДЗ_1611-00000-00001	Лента стяжная зубчатая	УКЗ-01-0100000	2
	41		Стеклоомыватель СЭАТ-34	КЗК-12-0120460	1

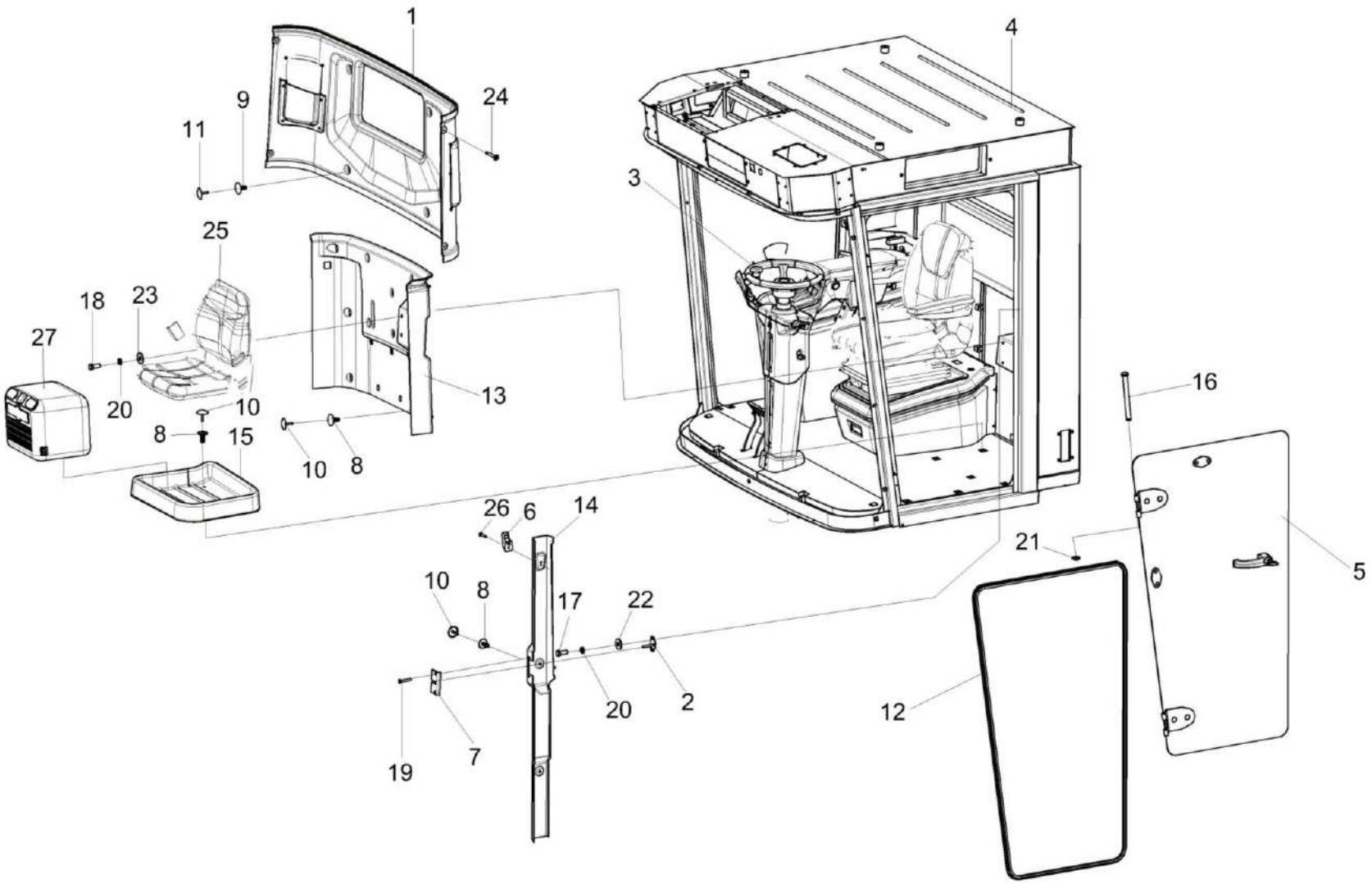

Рисунок 156 – Кабина УКЗ-01-0300000 (лист 1)

№ рис	№ поз	Обозначение	Наименование	Куда входит	
				Обозначение	Кол. на 1 сб.ед.
			КАБИНА УКЗ-01-0300000 (лист 1) (рисунок 156)		
156	1-27	УКЗ-01-0300000	Кабина	УКЗ-01-0100000	1
	1-12, 14-27	УКЗ-01-0101000	Кабина	УКЗ-01-0300000	1
	1,9,11,24	УКЗ-01-0101020	Установка облицовки	УКЗ-01-0101000	1
	8,10,13	УКК-01-0101050-01	Установка облицовки	УКЗ-01-0300000	1
	6,8,10,14,26	УКЗ-01-0101060	Установка облицовки	УКЗ-01-0101000	1
	2,17,20,22	УКЗ-01-0101430	Установка кронштейна	УКЗ-01-0101000	1
	18,20,23,25	УКЗ-01-0101260	Установка сиденья	УКЗ-01-0101000	1
	8,10,15	УКЗ-01-0101270	Установка поддона	УКЗ-01-0101000	1
	1	УКЗ-01-0101030	Стенка	УКЗ-01-0101020	1
	2	УКЗ-01-0101440	Кронштейн	УКЗ-01-0101430	1
	3	УКЗ-01-0200000	Площадка управления	УКЗ-01-0101000	1
	4	УКЗ-01-0102000	Каркас	УКЗ-01-0101000	1
	5	УКЗ-01-0101240	Дверь	УКЗ-01-0101000	1
	6	КВК-6-0120006	Крючок	УКЗ-01-0101060	1
	7	КВК-6-0120019-01	Накладка	УКЗ-01-0101000	2
	8	КЗК-12-0120077	Держатель	УКК-01-0101050-01 УКЗ-01-0101060 УКЗ-01-0101270	8 2 4
	9	КЗК-12-0120077-04	Держатель	УКЗ-01-0101020 УКЗ-01-0101060	6 2

№ рис	№ поз	Обозначение	Наименование	Куда входит	
				Обозначение	Кол. на 1 сб.ед.
156	10	КЗК-12-0120078	Фиксатор	УКЗ-01-0101050-01 УКЗ-01-0101060 УКЗ-01-0101270	8 2 4
	11	КЗК-12-0120078-04	Фиксатор	УКЗ-01-0101020 УКЗ-01-0101060	6 2
	12	КЗК-12-0131003-01	Уплотнение Т-70L=(4300±10) мм	УКЗ-01-0101000	2
	13	УКК-01-0101100-01	Облицовка стенки	УКЗ-01-0101050-01	1
	14	УКЗ-01-0101006	Облицовка стойки	УКЗ-01-0101060	1
	15	УКЗ-01-0101014	Поддон	УКЗ-01-0101270	1
	16	КЗК-5-0120601-01	Ось	УКЗ-01-0101000	4
	17		Болт М8-6еХ20 – 7796	УКЗ-01-0101430	2
	18		Болт М8-6еХ25 – 7796	УКЗ-01-0101260	4
	19		Винт В2.М5-6еХ30 – 17475	УКЗ-01-0101000	3
	20		Шайба 8Т 65Г – 6402	УКЗ-01-0101430 УКЗ-01-0101260	2 4
	21		Шайба 9 65Г – 11648	УКЗ-01-0101000	4
	22		Шайба С 8.01 – 6958	УКЗ-01-0101430	2
	23		Шайба С.8.01 – 11371	УКЗ-01-0101260	4
	24		Винт 4,2Х13	УКЗ-01-0101020	4
	25	ГДЗ_4112-08000-00139	Сиденье SPR740 P9081-068	УКЗ-01-0101260	1
	26		Шуруп саморез 3,5Х25	УКЗ-01-0101060	1
	27		Термоконтейнер СС-15WBC или Термоконтейнер ПД 05.01.010	УКЗ-01-0101000	1

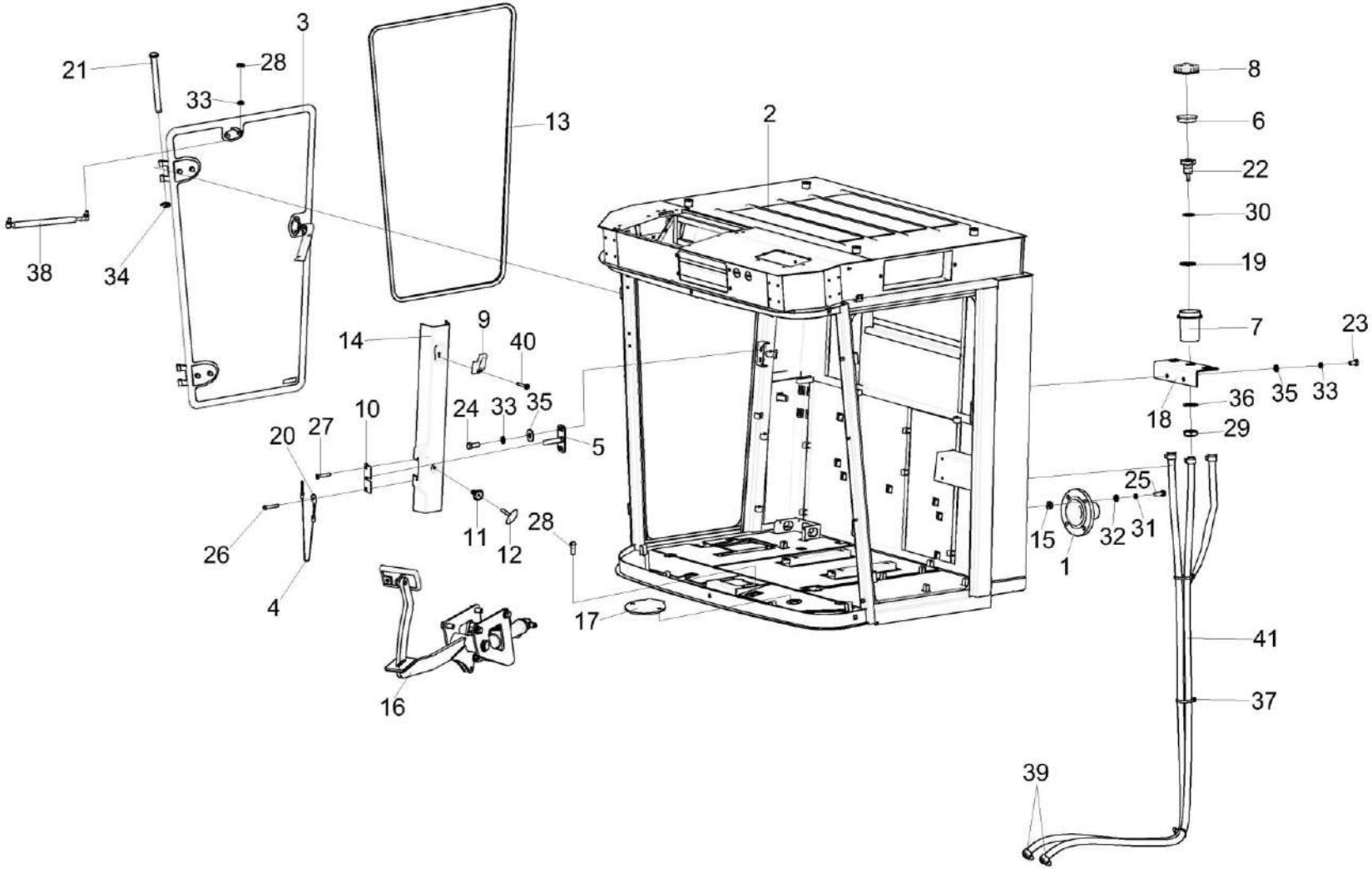

Рисунок 157 – Кабина УКЗ-01-0300000 (лист 2)

№ рис	№ поз	Обозначение	Наименование	Куда входит	
				Обозначение	Кол. на 1 сб.ед.
			КАБИНА УКЗ-01-0300000 (лист 2) (рисунок 157)		
157	1-41	УКЗ-01-0300000	Кабина	УКЗ-01-0100000	1
	1-3,9,12,18, 19,23-25, 28,29,33	УКЗ-01-0101000	Кабина	УКЗ-01-0300000	1
	5-7,16,17,20, 21,26-28, 30-32,34,36	УКЗ-01-0263090	Установка тормозных бачков	УКЗ-01-0300000	1
	8,10,11, 13,35	УКЗ-01-0101070	Установка облицовки	УКЗ-01-0101000	1
	4,22,28,30	УКЗ-01-0101200	Установка кронштейна	УКЗ-01-0101000	1
	1,15,25, 31,32	УКЗ-01-0101410	Установка фланца	УКЗ-01-0300000	1
	1	УКЗ-01-0101420	Фланец	УКЗ-01-0101410	1
	2	УКЗ-01-0102000	Каркас	УКЗ-01-0101000	1
	3	УКЗ-01-0101250	Дверь	УКЗ-01-0101000	1
	4	УЭС-16-0200400	Тросик	УКЗ-01-0101000	1
	5	КВК 0120270	Кронштейн	УКЗ-01-0101200	1
	6	403-3505119	Отражатель крышки бачка главного цилиндра тормоза	УКЗ-01-0263090	3
	7	54-00104	Корпус бачка главного цилиндра тормоза	УКЗ-01-0263090	3

№ рис	№ поз	Обозначение	Наименование	Куда входит	
				Обозначение	Кол. на 1 сб.ед.
157	8	54-00135	Крышка бачка	УКЗ-01-0263090	3
	9	КВК-6-0120006	Крючок	УКЗ-01-0101070	1
	10	КВК-6-0120019-01	Накладка	УКЗ-01-0101000	2
	11	КЗК-12-0120077-04	Держатель	УКЗ-01-0101070	3
	12	КЗК-12-0120078-04	Фиксатор	УКЗ-01-0101070	3
	13	КЗК-12-0131003-01	Уплотнение Уплотнение Т-70L=(4300±10) мм	УКЗ-01-0101000	2
	14	УКЗ-01-0101007	Облицовка стойки	УКЗ-01-0101070	1
	15	УКЗ-01-0101032	Прокладка	УКЗ-01-0101410	1
	16	УКЗ-01-0263120	Блок педалей	УКЗ-01-0300000	1
	17	УКЗ-01-0261300	Установка стояночного тормоза	УКЗ-01-0300000	1
	18	УКЗ-01-0263140	Кронштейн	УКЗ-01-0263090	1
	19	УЭС 0302413	Шайба	УКЗ-01-0263090	3
	20	УЭС-16-0200453-01	Платик	УКЗ-01-0101000	1
	21	КЗК-5-0120601-01	Ось	УКЗ-01-0101000	4
	22	КВК 0129635	Штуцер	УКЗ-01-0263090	3
	23		Болт М8-6еХ16 – 7796	УКЗ-01-0263090	2
	24		Болт М8-6еХ20 – 7796	УКЗ-01-0101200	2
	25		Болт М6-6еХ20 – 7798	УКЗ-01-0101410	4
	26		Винт В.М5-6еХ30 – 17473	УКЗ-01-0101000	1

№ рис	№ поз	Обозначение	Наименование	Куда входит	
				Обозначение	Кол. на 1 сб.ед.
157	27		Винт В2.М5-6еХ30 – 17475	УКЗ-01-0101000	3
	28		Гайка М8-6G – 2526	УКЗ-01-0101000	1
	29		Гайка М20Х1,5 – 6G – 5916	УКЗ-01-0263090	3
	30		Кольцо 024-028-25-2-2 – 18829	УКЗ-01-0263090	3
	31		Шайба 6 65Г – 6402	УКЗ-01-0101410	4
	32		Шайба С.6.01 – 11371	УКЗ-01-0101410	4
	33		Шайба 8Т 65Г – 6402	УКЗ-01-0101200 УКЗ-01-0101000 УКЗ-01-0263090	2 1 2
	34		Шайба 9.65Г – 11648	УКЗ-01-0101000	4
	35		Шайба С.8.01 – 11371	УКЗ-01-0101200 УКЗ-01-0263090	2 2
	36		Шайба С.20.01 – 11371	УКЗ-01-0263090	2
	37	ГДЗ_1611-00000-00009	Лента стяжная 2-0160981-2	УКЗ-01-0263090	2
	38		Пружина газовая 16-2-240-207.5-А246-В246-150N-А1/10ccm	УКЗ-01-0101000	2
	39	ГДЗ_1610-00000-00109	Хомут червячный TORRO 12-22/9 C7W3	УКЗ-01-0263090	6
	40		Шуруп саморез 3,5Х25	УКЗ-01-0101090	1
	41		Шланг ТЖ-С 5,5Х3,5 L=4 м	УКЗ-01-0263090	1

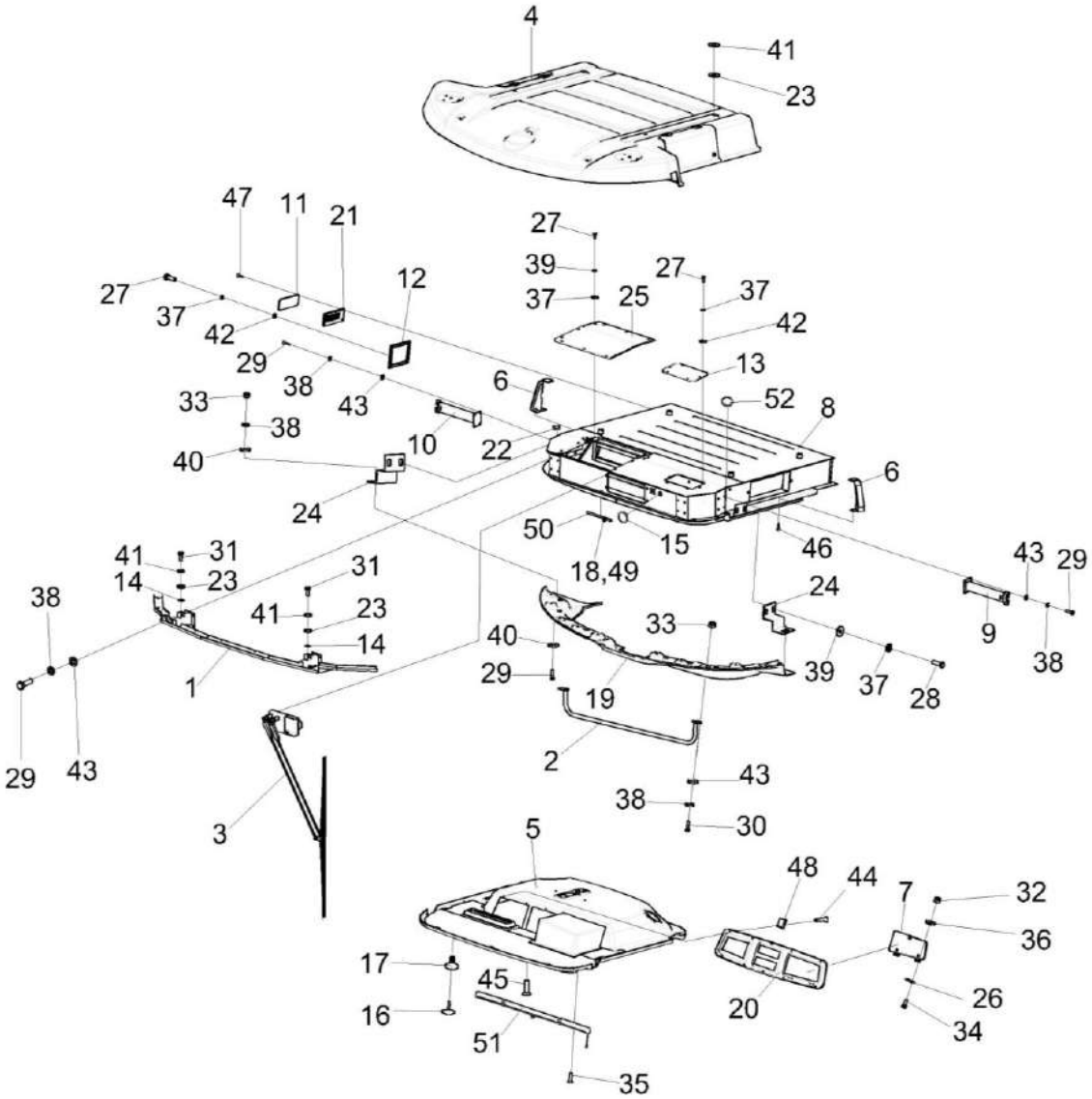

Рисунок 158 – Кабина УКЗ-01-0300000 (лист 3)

№ рис	№ поз	Обозначение	Наименование	Куда входит	
				Обозначение	Кол. на 1 сб.ед.
			КАБИНА УКЗ-01-0300000 (лист 3) (рисунок 158)		
158	1-52	УКЗ-01-0300000	Кабина	УКЗ-01-0100000	1
	1-52	УКЗ-01-0101000	Кабина	УКЗ-01-0300000	1
	5,16,17,45	УКЗ-01-0101010	Установка потолка	УКЗ-01-0101000	1
	7,20,23,32, 34,36,44,48	УКЗ-01-0101090	Установка панели	УКЗ-01-0101000	1
	12,27,36,42	УКЗ-01-0101120	Установка крышки	УКЗ-01-0101000	1
	13,27,37,42	УКЗ-01-0101130	Установка крышки	УКЗ-01-0101000	1
	25,28,37, 39,42	УКЗ-01-0101140	Установка крышки	УКЗ-01-0101000	1
	1,14,29, 38,43	УКЗ-01-0101150	Установка фародержателя	УКЗ-01-0101000	1
	9,29,38,43	УКЗ-01-0101170	Установка кронштейна	УКЗ-01-0101000	1
	10,29,38,43	УКЗ-01-0101170-01	Установка кронштейна	УКЗ-01-0101000	1
	11,21,47	УКЗ-01-0101180	Установка клапана	УКЗ-01-0101000	1
	24,28,29, 33-40	УКЗ-01-0101210	Установка кронштейна	УКЗ-01-0101000	2
	2,30,33, 38,43	УКЗ-01-0101220	Установка поручня	УКЗ-01-0101000	1
	1	КВК-6-0120310	Фародержатель	УКЗ-01-0101150	1

№ рис	№ поз	Обозначение	Наименование	Куда входит	
				Обозначение	Кол. на 1 сб.ед.
158	2	КВК-6-0120330	Поручень	УКЗ-01-0101220	1
	3	УКЗ-01-0101160	Установка стеклоочистителя	УКЗ-01-0101000	1
	4	УКЗ-01-0101230	Крыша	УКЗ-01-0101000	1
	5	УКЗ-01-0101280	Потолок	УКЗ-01-0101010	1
	6	УКЗ-01-0101310	Опора	УКЗ-01-0101000	2
	7	УКЗ-01-0101340	Крышка	УКЗ-01-0101090	1
	8	УКЗ-01-0102000	Каркас	УКЗ-01-0101000	1
	9	УКЗ-01-0101380	Кронштейн	УКЗ-01-0101170	1
	10	УКЗ-01-0101380-01	Кронштейн	УКЗ-01-0101170-01	1
	11	КВК 0120610	Клапан	УКЗ-01-0101180	1
	12	КГС 0120920	Крышка	УКЗ-01-0101120	1
	13	СЭУ 0200380	Люк	УКЗ-01-0101130	1
	14	КВС-2-0122031	Прокладка	УКЗ-01-0101150	2
	15	УКЗ-01-0101013	Заглушка	УКЗ-01-0101000	1
	16	КЗК-12-0120077-04	Держатель	УКЗ-01-0101010	10
	17	КЗК-12-0120078-04	Фиксатор	УКЗ-01-0101010	10
	18	КЗК-12-0120095-06	Трубопровод Трубка А, И40-13 "А"-4,5Х1, черный, L=(2800±10) мм	УКЗ-01-0300000	1

№ рис	№ поз	Обозначение	Наименование	Куда входит	
				Обозначение	Кол. на 1 сб.ед.
158	19	УКЗ-01-0101015	Молдинг	УКЗ-01-0101000	1
	20	УКЗ-01-0101022	Панель	УКЗ-01-0101090	1
	21	КВК 0120089	Фильтр	УКЗ-01-0101180	1
	22	УКЗ-01-0101013	Заглушка	УКЗ-01-0101000	1
	23	СЭУ 0200068	Прокладка	УКЗ-01-0101000	6
	24	КЗК-2124-0120435	Кронштейн	УКЗ-01-0101210	1
	25	УКЗ-01-0101401	Крышка	УКЗ-01-0101140	1
	26	УКЗ-01-0101406	Накладка	УКЗ-01-0101090	1
	27		Болт М6-6еХ20 – 7798	УКЗ-01-0101120 УКЗ-01-0101130	4 6
	28		Болт М6-6еХ16 – 7798	УКЗ-01-0101140 УКЗ-01-0101210	12 2
	29		Болт М8-6еХ25 – 7796	УКЗ-01-0101150 УКЗ-01-0101160 УКЗ-01-0101170 УКЗ-01-0101170-01 УКЗ-01-0101210	8 4 4 4 1
	30		Болт М8-6еХ30 – 7796	УКЗ-01-0101220	2
	31		Болт М12-6еХ35 – 7796	УКЗ-01-0101000	2
	32		Гайка М4-6G – 5927	УКЗ-01-0101090	4

№ рис	№ поз	Обозначение	Наименование	Куда входит	
				Обозначение	Кол. на 1 сб.ед.
158	33		Гайка М8 – 5915	УКЗ-01-0101210 УКЗ-01-0101220	1 2
	34		Винт В2.М4-6еХ14 – 17473	УКЗ-01-0101090	4
	35		Винт В2.М5-6еХ16 – 17475	УКЗ-01-0101000	2
	36		Шайба 4 65Г – 6402	УКЗ-01-0101090	4
	37		Шайба 6Т 65Г – 6402	УКЗ-01-0101120 УКЗ-01-0101130 УКЗ-01-0101140 УКЗ-01-0101210	4 6 12 2
	38		Шайба 8Т 65Г – 6402	УКЗ-01-0101150 УКЗ-01-0101160 УКЗ-01-0101170 УКЗ-01-0101170-01 УКЗ-01-0101210 УКЗ-01-0101220	8 4 4 4 2 2
	39		Шайба С 6.01 – 6958	УКЗ-01-0101140 УКЗ-01-0101210	12 2
	40		Шайба С 8.01 – 6958	УКЗ-01-0101210	2
	41		Шайба С 12.01 – 6958	УКЗ-01-0101000	6
	42		Шайба С.6.01 – 11371	УКЗ-01-0101120 УКЗ-01-0101130	4 6

№ рис	№ поз	Обозначение	Наименование	Куда входит	
				Обозначение	Кол. на 1 сб.ед.
158	43		Шайба С.8.01 – 11371	УКЗ-01-0101150 УКЗ-01-0101160 УКЗ-01-0101170 УКЗ-01-0101170-01 УКЗ-01-0101220	8 4 4 4 2
	44		Винт 2-5Х2Х25 – 10620	УКЗ-01-0101090	10
	45		Винт 4,2Х19	УКЗ-01-0101010	3
	46		Винт 4,2Х13	УКЗ-01-0101000	4
	47		Винт 4,2Х25	УКЗ-01-0101180	4
	48		Держатель 6430-5325264	УКЗ-01-0101090	10
	49		Клапан АДЮИ.306131.001	УКЗ-01-0300000	1
	50	ГДЗ_1611-00000-00001	Лента стяжная зубчатая	УКЗ-01-0300000	1
	51	ГДЗ_4112-08000-00131	Шторка солнцезащитная 20-YC1-8	УКЗ-01-0101000	1
	52		Заглушка РСМ-10.04.20.045	УКЗ-01-0101000	1

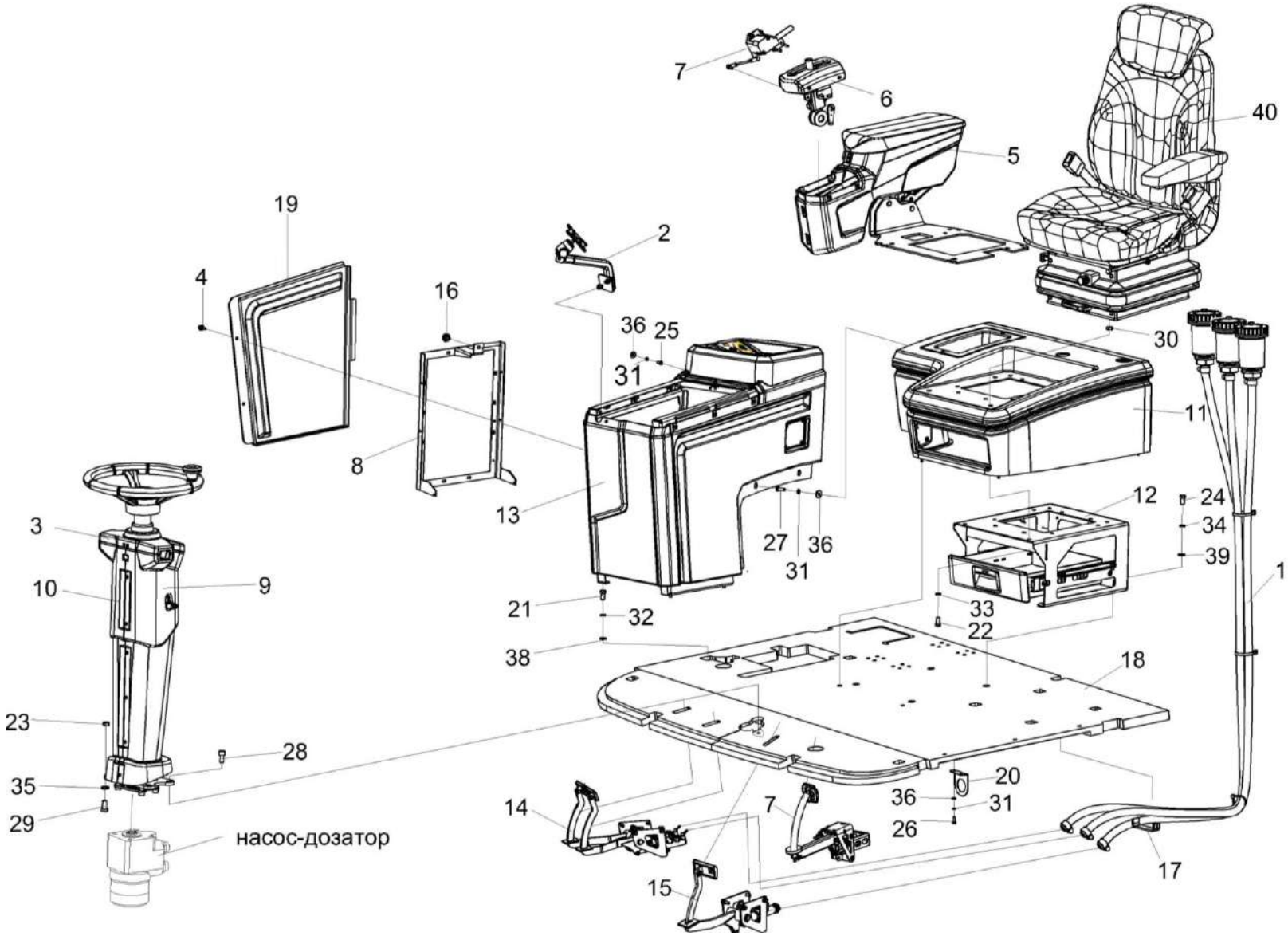

Рисунок 159 – Установка площадки управления УКЗ-01-0200000

№ рис	№ поз	Обозначение	Наименование	Куда входит	
				Обозначение	Кол. на 1 сб.ед.
		УСТАНОВКА ПЛОЩАДКИ УПРАВЛЕНИЯ УКЗ-01-0200000 (рисунок 159)			
159	1-40	УКЗ-01-0101000	Кабина	УКЗ-01-0300000	1
	4,5,9, 11-13,16, 19,21-39	УКЗ-01-0200000	Площадка управления	УКЗ-01-0101000	1
	3,10	УКЗ-01-0223120А	Установка облицовки	УКЗ-01-0300000	1
	1	УКЗ-01-0263090	Установка тормозных бачков	УКЗ-01-0300000	1
	2	УКЗ-01-0265100	Установка механизма переключения передач	УКЗ-01-0300000	1
	3	КЗК-12-12-0119150А-03	Кожух	УКЗ-01-0223120А	1
	4	РСМ 10.04.20.630	Ручка	УКЗ-01-0200000	2
	5	УКЗ-01-0205000	Блок управления	УКЗ-01-0200000	1
	6	УКЗ-01-0205110	Установка привода ГСТ	УКЗ-01-0300000	1
	7	УКЗ-01-0261300	Установка стояночного тормоза	УКЗ-01-0300000	1
	8	УКЗ-01-0250710	Кронштейн	УКЗ-01-0300000	1
	9	УКЗ-01-0223100А	Колонка рулевая	УКЗ-01-0200000	1
	10	УКЗ-01-0223070	Крышка	УКЗ-01-0223120А	1
	11	УКЗ-01-0230000	Облицовка	УКЗ-01-0200000	1
	12	УКЗ-01-0230010	Установка кронштейна	УКЗ-01-0200000	1
	13	УКЗ-01-0250000А	Пульт управления	УКЗ-01-0200000	1

№ рис	№ поз	Обозначение	Наименование	Куда входит	
				Обозначение	Кол. на 1 сб.ед.
159	14	КВК-650-10-0119100	Блок педалей	УКЗ-01-0300000	1
	15	УКЗ-01-0263120	Блок педалей	УКЗ-01-0300000	1
	16	УЭС 1100050-01	Рукоятка	УКЗ-01-0300000	1
	17	КГС 0115005-05	Уплотнение	УКЗ-01-0200000	1
	18	УКЗ-01-0209010-02	Коврик	УКЗ-01-0300000	1
	19	УКЗ-01-0250007	Крышка	УКЗ-01-0200000	1
	20	УКЗ-01-0202409	Кронштейн	УКЗ-01-0300000	1
	21		Болт М8-6еХ16 – 7796	УКЗ-01-0200000	3
	22		Болт М8-6еХ25 – 7796	УКЗ-01-0200000	4
	23		Болт М10-6еХ20 – 7796	УКЗ-01-0200000	2
	24		Болт М10-6еХ25 – 7796	УКЗ-01-0200000	4
	25		Болт М6-6еХ12 – 7798	УКЗ-01-0200000	1
	26		Болт М6-6еХ16 – 7798	УКЗ-01-0300000 УКЗ-01-0200000	2 3
	27		Болт М6-6еХ20 – 7798	УКЗ-01-0200000	1
	28		Винт М10-6еХ20 – 11738	УКЗ-01-0300000 УКЗ-01-0200000	4 2
	29		Гайка М10-6G – 2526	УКЗ-01-0200000	2
	30		Гайка М8-6G – 5915	УКЗ-01-0200000	4

№ рис	№ поз	Обозначение	Наименование	Куда входит	
				Обозначение	Кол. на 1 сб.ед.
159	31		Шайба 6Т 65Г – 6402	УКЗ-01-0300000 УКЗ-01-0200000	4 5
	32		Шайба 8 65Г – 6402	УКЗ-01-0200000	3
	33		Шайба 8Т 65Г – 6402	УКЗ-01-0200000	4
	34		Шайба 10 65Г – 6402	УКЗ-01-0200000	4
	35		Шайба 10Т 65Г – 6402	УКЗ-01-0200000	2
	37		Шайба С.6.01 – 11371	УКЗ-01-0300000 УКЗ-01-0200000	4 5
	38		Шайба С.8.01 – 11371	УКЗ-01-0200000	3
	39		Шайба С.10.01 – 11371	УКЗ-01-0200000	4
	40		Сиденье Activo Alto 96255466128SXBK или Сиденье E8083-1503 или Сиденье STplus TV5700-3CTRL 77318843	УКЗ-01-0300000	1

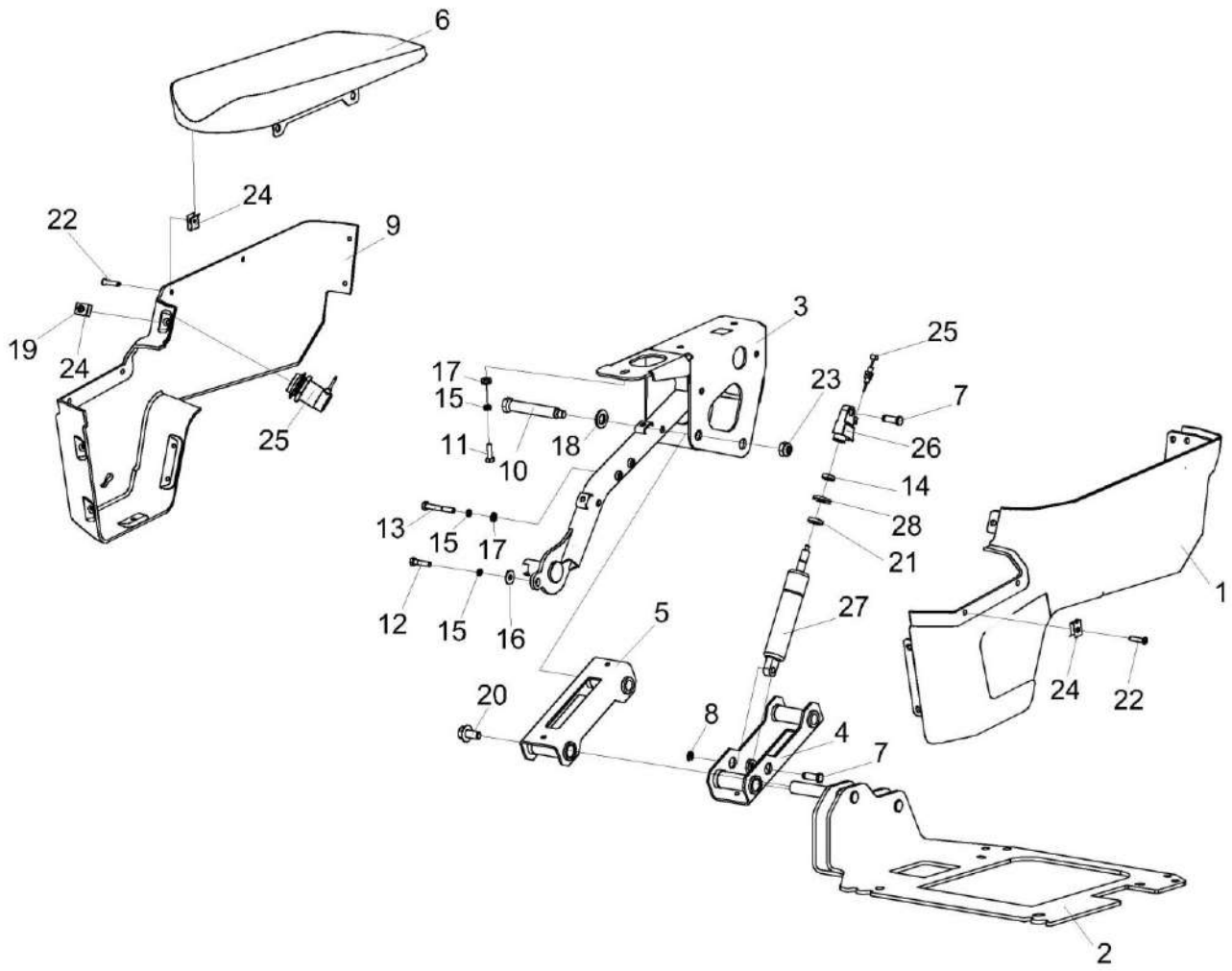

Рисунок 160 – Блок управления УКЗ-01-0205000

№ рис	№ поз	Обозначение	Наименование	Куда входит	
				Обозначение	Кол. на 1 сб.ед.
			БЛОК УПРАВЛЕНИЯ УКЗ-01-0205000 (рисунок 160)		
160	1-28	УКЗ-01-0205000	Блок управления	УКЗ-01-0200000	1
	1	УКЗ-01-0205500	Облицовка	УКЗ-01-0205000	1
	2	УКЗ-01-0205590	Кронштейн	УКЗ-01-0205000	1
	3	УКЗ-01-0205640А	Каркас	УКЗ-01-0205000	1
	4	УКЗ-01-0205680А	Колено	УКЗ-01-0205000	1
	5	УКЗ-01-0205690	Колено	УКЗ-01-0205000	1
	6		Подлокотник УКЗ-01-0205820А	УКЗ-01-0205000	1
	7	КЗК-12-12-0119616	Ось	УКЗ-01-0205000	2
	8	СЭУ 0201453	Шайба упорная	УКЗ-01-0205000	2
	9	УКЗ-01-0205003	Облицовка	УКЗ-01-0205000	1
	10	УКЗ-01-0205607	Ось	УКЗ-01-0205000	2
	11		Болт М6-6еХ20 – 7798	УКЗ-01-0205000	2
	12		Болт М6-6еХ25 – 7798	УКЗ-01-0205000	2
	13		Болт М6-6еХ45 – 7798	УКЗ-01-0205000	2
	14		Гайка М10Х1-6G - 5915	УКЗ-01-0205000	1
	15		Шайба 6 65Г – 6402	УКЗ-01-0205000	6
	16		Шайба С.6.01 – 6958	УКЗ-01-0205000	1

№ рис	№ поз	Обозначение	Наименование	Куда входит	
				Обозначение	Кол. на 1 сб.ед.
160	17		Шайба С.6.01 – 11371	УКЗ-01-0205000	5
	18		Шайба С.14.01 – 11371	УКЗ-01-0205000	2
	19		Шуруп 4-5Х20 – 1146	УКЗ-01-0205000	1
	20		Болт DIN 6921-M10X20-8.8-A-A3G	УКЗ-01-0205000	2
	21		Буфер резиновый 036862	УКЗ-01-0205000	1
	22		Винт 2-5Х2Х25.10 - 10620 373762	УКЗ-01-0205000	11
	23		Гайка М10-8 DIN 985	УКЗ-01-0205000	2
	24		Держатель 6430-5325264	УКЗ-01-0205000	12
	25		Кнопка с тросом Боудена 079354	УКЗ-01-0205000	1
	26		Наконечник 006837	УКЗ-01-0205000	1
	27		Пружина газовая BLOC-O-LIFT 730041	УКЗ-01-0205000	1
	28		Шайба 363979	УКЗ-01-0205000	1

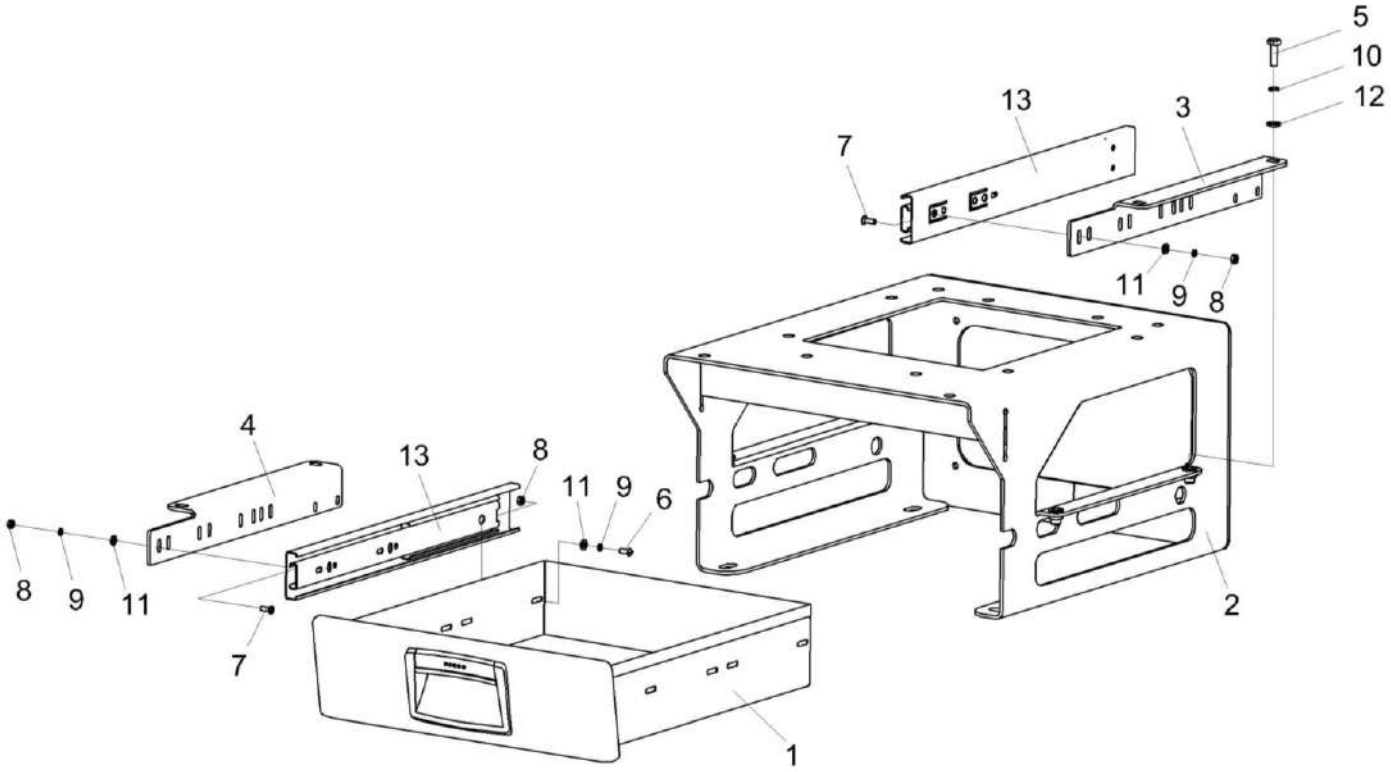

Рисунок 161 – Установка кронштейна УКЗ-01-0230010

№ рис	№ поз	Обозначение	Наименование	Куда входит	
				Обозначение	Кол. на 1 сб.ед.
		УСТАНОВКА КРОНШТЕЙНА УКЗ-01-0230010 (рисунок 161)			
161	1-13	УКЗ-01-0230010	Установка кронштейна	УКЗ-01-0200000	1
	1	УКЗ-01-0230080	Ящик	УКЗ-01-0230010	1
	2	УКЗ-01-0230460	Кронштейн сиденья	УКЗ-01-0230010	1
	3	УКЗ-01-0230416	Уголок	УКЗ-01-0230010	1
	4	УКЗ-01-0230416-01	Уголок	УКЗ-01-0230010	1
	5		Болт М6-6еХ20 – 7798	УКЗ-01-0230010	4
	6		Винт В.М4-6ЕХ10– 17473	УКЗ-01-0230010	4
	7		Винт В2.М4-6ЕХ12 – 17475	УКЗ-01-0230010	4
	8		Гайка М4-6G – 5927	УКЗ-01-0230010	8
	9		Шайба 4Т 65Г – 6402	УКЗ-01-0230010	8
	10		Шайба 6 65Г – 6402	УКЗ-01-0230010	4
	11		Шайба С.4.01 – 11371	УКЗ-01-0230010	8
	12		Шайба С.6.01 – 11371	УКЗ-01-0230010	4
	13		Направляющая шариковая DB4512Zn/350	УКЗ-01-0230010	2

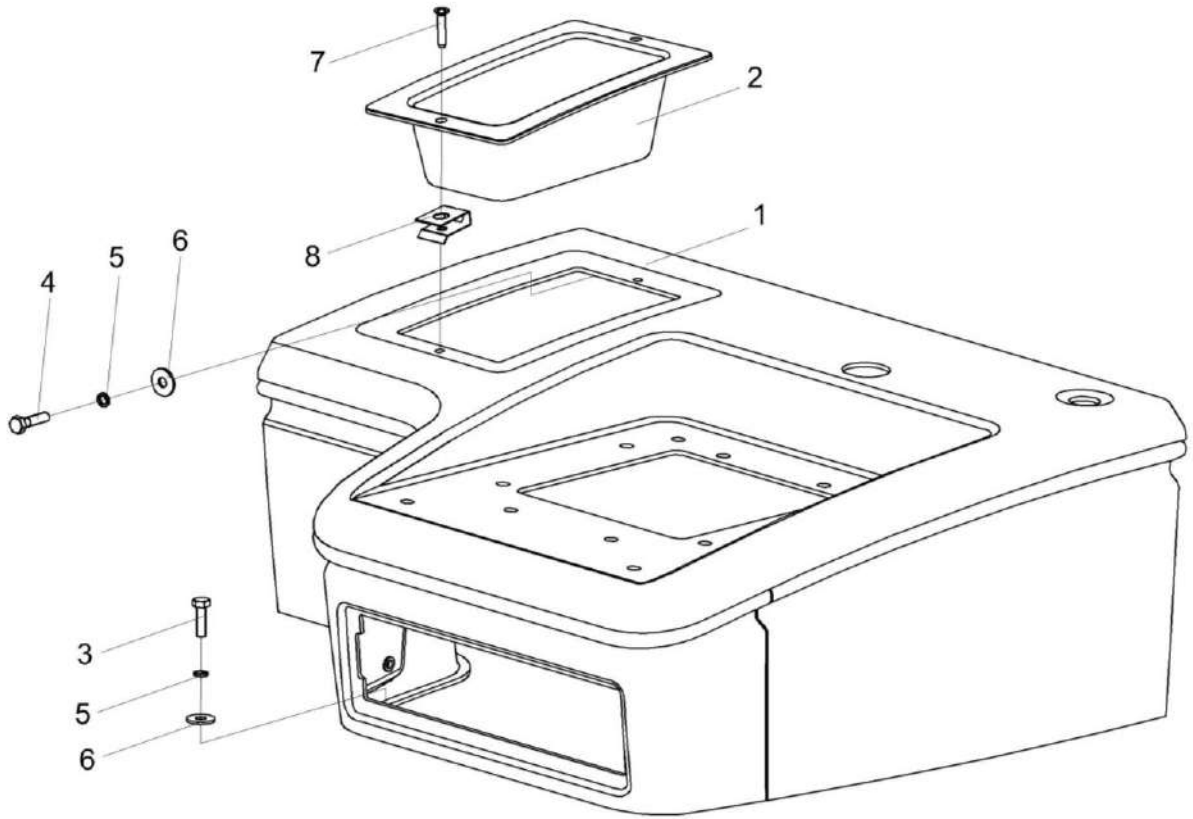

Рисунок 162 – Облицовка УКЗ-01-0230000

№ рис	№ поз	Обозначение	Наименование	Куда входит	
				Обозначение	Кол. на 1 сб.ед.
			ОБЛИЦОВКА УКЗ-01-0230000 (рисунок 162)		
162	1-8	УКЗ-01-0230000	Облицовка	УКЗ-01-0200000	1
	1	УКЗ-01-0230500	Облицовка	УКЗ-01-0230000	1
	2	УКЗ-01-0230005	Вкладыш	УКЗ-01-0230000	1
	3		Болт М6-6еХ20 – 7798	УКЗ-01-0230000	4
	4		Болт М6-6еХ25 – 7798	УКЗ-01-0230000	3
	5		Шайба 6 65Г – 6402	УКЗ-01-0230000	7
	6		Шайба С 6.01 – 6958	УКЗ-01-0230000	7
	7		Винт 2-5Х2Х25 – 10620	УКЗ-01-0230000	2
	8		Держатель 6430-5325264	УКЗ-01-0230000	2

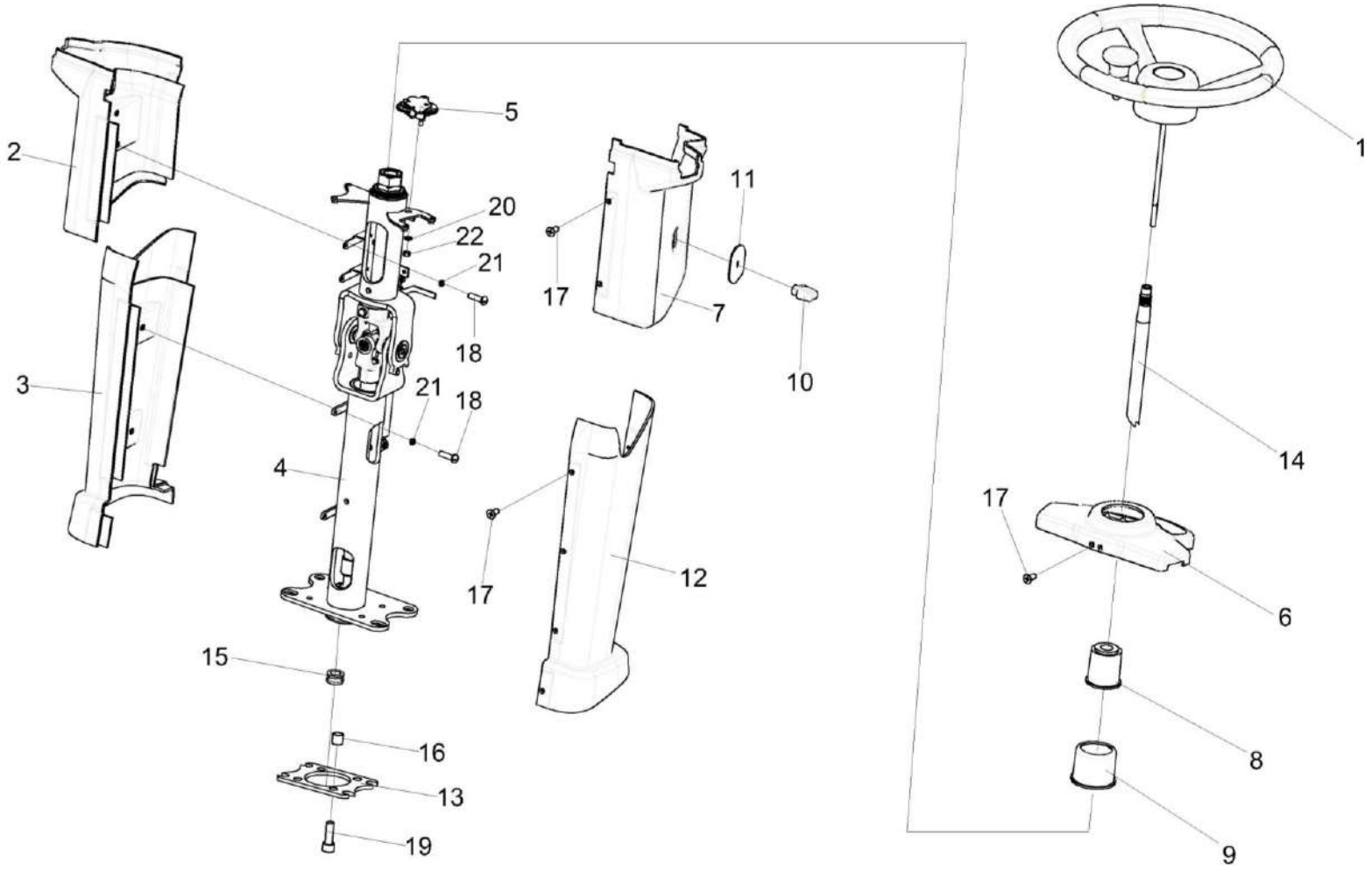

Рисунок 163 – Колонка рулевая УКЗ-01-0223100А

№ рис	№ поз	Обозначение	Наименование	Куда входит	
				Обозначение	Кол. на 1 сб.ед.
			КОЛОНКА РУЛЕВАЯ УКЗ-01-0223100А (рисунок 163)		
163	1-22	УКЗ-01-0223100А	Колонка рулевая	УКЗ-01-0200000	1
	2,6,7,17, 18,21	УКЗ-01-0223120А	Установка облицовки	УКЗ-01-0300000	1
	1	КЗК-12-0122600-02	Установка колеса рулевого	УКЗ-01-0223100А	1
	2	КЗК-12-12-0119150А-03	Кожух	УКЗ-01-0223120А	1
	3	КЗК-13-0119160-01	Кожух	УКЗ-01-0223100А	1
	4	КЗК-13-0119240	Каркас	УКЗ-01-0223100А	1
	5	КЗК-13-0119300	Привод	УКЗ-01-0223100А	1
	6	УКЗ-01-0223070	Крышка	УКЗ-01-0223120А	1
	7	КЗК-12-12-0119009А-01	Кожух	УКЗ-01-0223120А	1
	8	КЗК-12-12-0119015	Колпак	УКЗ-01-0223100А	1
	9	КЗК-12-12-0119016	Кожух	УКЗ-01-0223100А	1
	10	КЗК-12-12-0119017А	Ручка	УКЗ-01-0223100А	1
	11	КЗК-12-12-0119024	Пыльник	УКЗ-01-0223100А	1
	12	КЗК-13-0119013-01	Кожух	УКЗ-01-0223100А	1
	13	КЗК-12-12-0119408	Переходник	УКЗ-01-0223100А	1
	14	КЗК-12-12-0119606	Вал рулевой	УКЗ-01-0223100А	1
	15	УКЗ-01-0223601	Втулка дистанционная	УКЗ-01-0223100А	4

№ рис	№ поз	Обозначение	Наименование	Куда входит	
				Обозначение	Кол. на 1 сб.ед.
163	16	КЗР 0700023	Втулка	УКЗ-01-0223100А	1
	17		Винт 2-4Х10 – 10619	УКЗ-01-0223100А УКЗ-01-0223120А	8 10
	18		Винт В.М4-6еХ14 – 17473	УКЗ-01-0223100А УКЗ-01-0223120А	4 4
	19		Винт М10-6еХ30 – 11738	УКЗ-01-0223100А	4
	20		Гайка М6-6G – 5915	УКЗ-01-0223100А	1
	21		Шайба 4 65Г – 6402	УКЗ-01-0223100А УКЗ-01-0223120А	4 4
	22		Шайба С.6.01 – 11371	УКЗ-01-0223100А	1

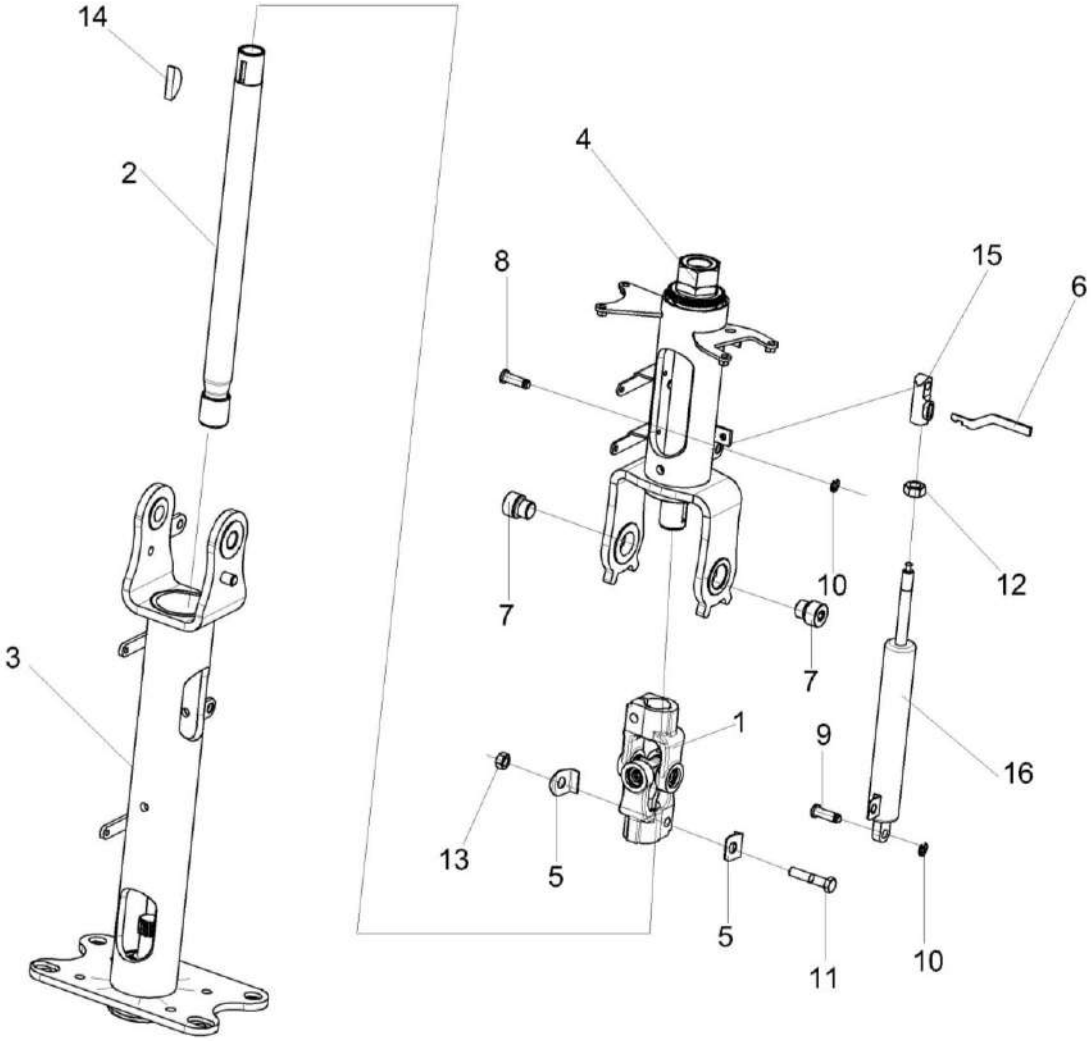

Рисунок 164 – Каркас КЗК-13-0119240

№ рис	№ поз	Обозначение	Наименование	Куда входит	
				Обозначение	Кол. на 1 сб.ед.
			КАРКАС КЗК-13-0119240 (рисунок 164)		
164	1-16	КЗК-13-0119240	Каркас	УКЗ-01-0223100А	1
	1	50-3401060	Кардан	КЗК-13-0119240	1
	2	КЗК-12-12-0119080	Вал	КЗК-13-0119240	1
	3	КЗК-12-12-0119250	Колено нижнее	КЗК-13-0119240	1
	4	КЗК-13-0119260	Колено верхнее	КЗК-13-0119240	1
	5	50-3401092	Шайба	КЗК-13-0119240	4
	6	КЗК-12-12-0119406	Рычаг	КЗК-13-0119240	1
	7	КЗК-12-12-0119609	Ось	КЗК-13-0119240	2
	8	КЗК-12-12-0119615	Ось	КЗК-13-0119240	1
	9	КЗК-12-12-0119616	Ось	КЗК-13-0119240	1
	10	СЭУ 0201453	Шайба упорная	КЗК-13-0119240	2
	11		Болт М8-6еХ40 – 7796	КЗК-13-0119240	2
	12		Гайка М10Х1-6G – 5915	КЗК-13-0119240	1
	13		Гайка М8-6G – 5915	КЗК-13-0119240	2
	14		Шпонка 5Х9 – 24071	КЗК-13-0119240	2
	15		Наконечник 130850	КЗК-13-0119240	1
	16		Пружина газовая BLOC-O-LIFT 5219HC	КЗК-13-0119240	1

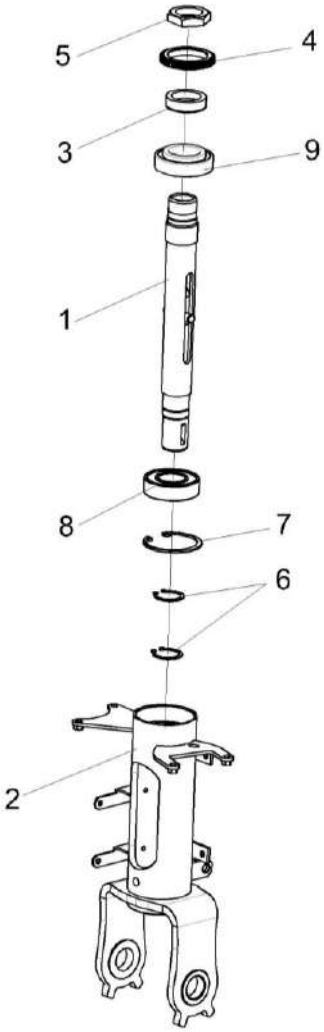

Рисунок 165 – Колено верхнее КЗК-13-0119260

№ рис	№ поз	Обозначение	Наименование	Куда входит	
				Обозначение	Кол. на 1 сб.ед.
			КОЛЕНО ВЕРХНЕЕ КЗК-13-0119260 (рисунок 165)		
165	1-9	КЗК-13-0119260	Колено верхнее	КЗК-13-0119240	1
	4,5	КЗК-13-0119310	Колесо зубчатое	КЗК-13-0119260	1
	1	КЗК-12-12-0119270	Вал рулевой нижний	КЗК-13-0119260	1
	2	КЗК-12-12-0119290	Колено	КЗК-13-0119260	1
	3	КЗК-12-12-0119613	Кольцо упорное	КЗК-13-0119310	1
	4	КЗК-13-0119028	Венец	КЗК-13-0119310	1
	5	КЗК-12-12-0119614	Гайка	КЗК-13-0119260	1
	6		Кольцо В25 – 13942	КЗК-13-0119260	2
	7		Кольцо В52 – 13943	КЗК-13-0119260	1
	8		Подшипник 46205 – 831	КЗК-13-0119260	1
	9		Подшипник 2007106А – 27365	КЗК-13-0119260	1

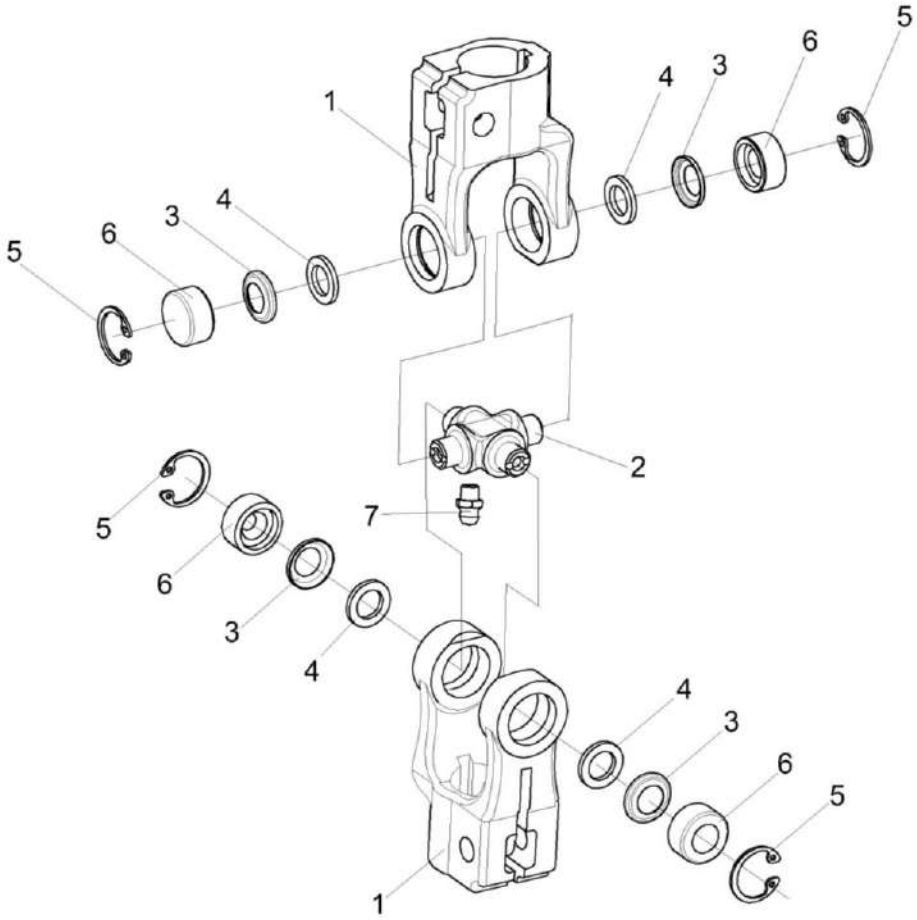

Рисунок 166 – Кардан 50-3401060

№ рис	№ поз	Обозначение	Наименование	Куда входит	
				Обозначение	Кол. на 1 сб.ед.
			КАРДАН 50-3401060 (рисунок 166)		
166	1-7	50-3401060	Кардан	КЗК-13-0119240	1
	1	50-3401061А или КИЛ 0119638	Вилка	50-3401060	2
	2	50-3401062	Крестовина	50-3401060	1
	3	50-3401063	Обойма	50-3401060	4
	4		Сальник 50-3401064	50-3401060	4
	5		Подшипник 904700УС17	50-3401060	4
	6		Кольцо В19 – 13943	50-3401060	4
	7		Масленка 1.1 – 19853	50-3401060	1

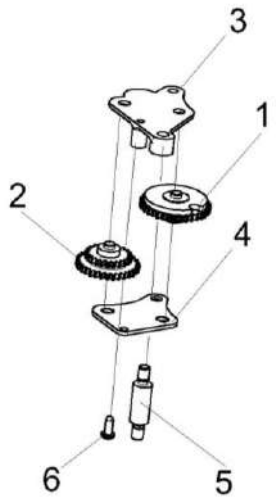

Рисунок 167 – Привод КЗК-13-0119300

№ рис	№ поз	Обозначение	Наименование	Куда входит	
				Обозначение	Кол. на 1 сб. ед.
			ПРИВОД КЗК-13-0119300 (рисунок 167)		
167	1-6	КЗК-13-0119300	Привод	УКЗ-01-0223100А	1
	1	КЗК-13-0119026	Шестерня	КЗК-13-0119300	1
	2	КЗК-13-0119027	Шестерня	КЗК-13-0119300	1
	3	КЗК-13-0119029	Стенка	КЗК-13-0119300	1
	4	КЗК-13-0119031	Стенка нижняя	КЗК-13-0119300	1
	5	КЗК-13-0119619	Стойка	КЗК-13-0119300	1
	6		Винт 4Х10 – 10621	КЗК-13-0119300	1

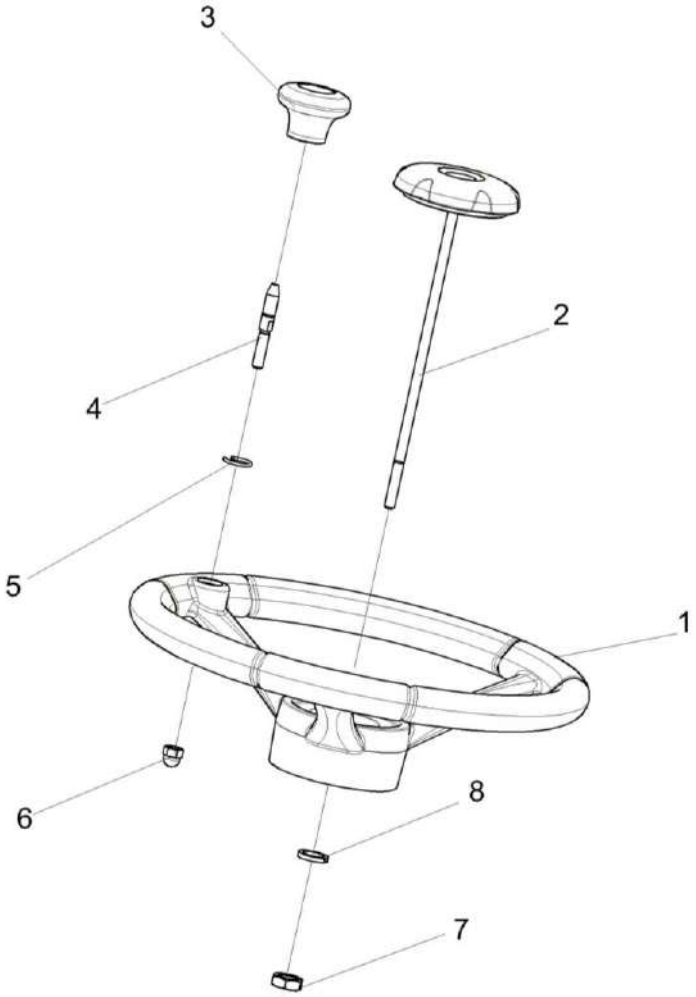

Рисунок 168 – Установка колеса рулевого КЗК-12-0122600-02

№ рис	№ поз	Обозначение	Наименование	Куда входит	
				Обозначение	Кол. на 1 сб. ед.
		УСТАНОВКА КОЛЕСА РУЛЕВОГО КЗК-12-0122600-02 (рисунок 168)			
168	1-8	КЗК-12-0122600-02	Установка колеса рулевого	УКЗ-01-0223100А	1
	1,3-6	КЗК-12-0122300	Колесо рулевое	КЗК-12-0122600-02	1
	1	КЗК-12-0122310	Колесо рулевое	КЗК-12-0122300	1
	2	КЗК-12-0122360	Крышка	КЗК-12-0122600-02	1
	3	КЗК-12-0122350	Рукоятка	КЗК-12-0122300	1
	4	КЗК-12-0119652	Ось	КЗК-12-0122300	1
	5	УЭС 0300652	Кольцо	КЗК-12-0122300	1
	6		Гайка М8-6G – 11860	КЗК-12-0122300	1
	7		Гайка М16Х1,5-6G – 2526	КЗК-12-0122600-02	1
	8		Шайба 16 65Г – 6402	КЗК-12-0122600-02	1

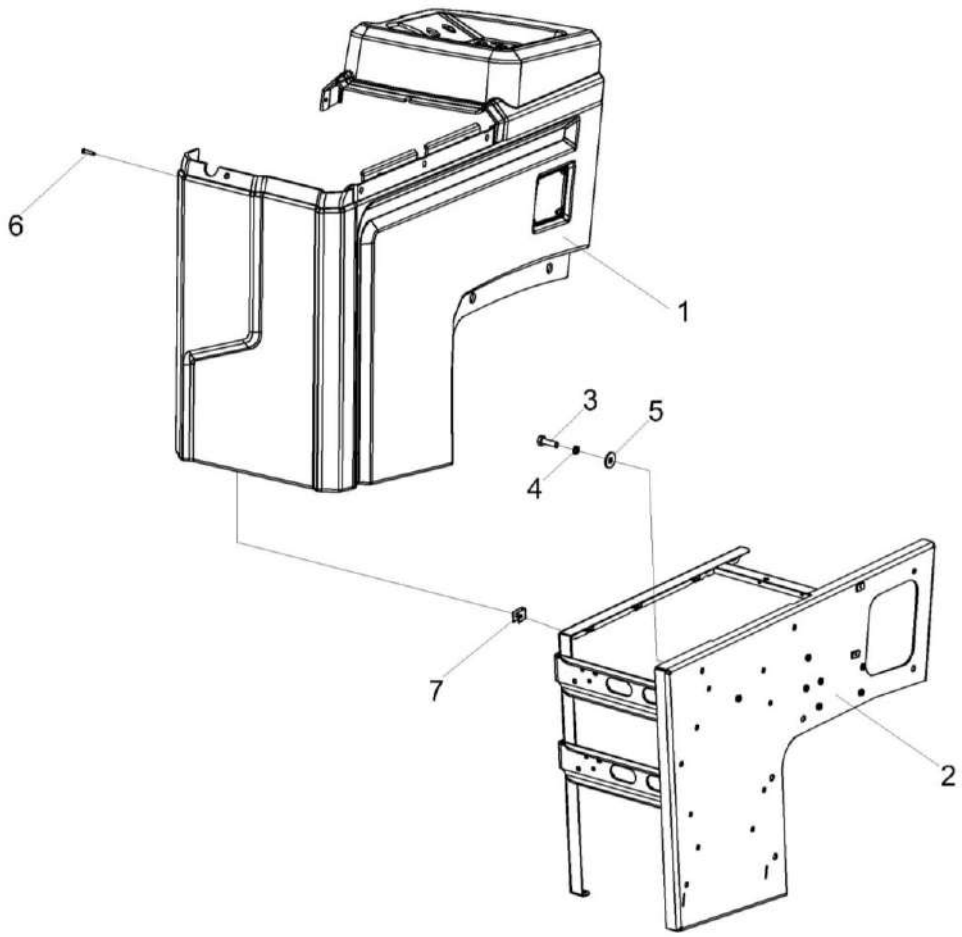

Рисунок 169 – Пульт управления УКЗ-01-0250000А

№ рис	№ поз	Обозначение	Наименование	Куда входит	
				Обозначение	Кол. на 1 сб.ед.
			ПУЛЬТ УПРАВЛЕНИЯ УКЗ-01-0250000А (рисунок 169)		
169	1-7	УКЗ-01-0250000А	Пульт управления	УКЗ-01-0200000	1
	1	УКЗ-01-0250500А	Облицовка	УКЗ-01-0250000А	1
	2	УКЗ-01-0250550	Каркас	УКЗ-01-0250000А	1
	3		Болт М6-6ЕХ20 – 7798	УКЗ-01-0250000А	9
	4		Шайба 6 65Г – 6402	УКЗ-01-0250000А	9
	5		Шайба С 6.01 – 6958	УКЗ-01-0250000А	9
	6		Винт 2-5Х2Х25.10 10620 373762	УКЗ-01-0250000А	5
	7		Держатель 6430 – 5325264	УКЗ-01-0250000А	5

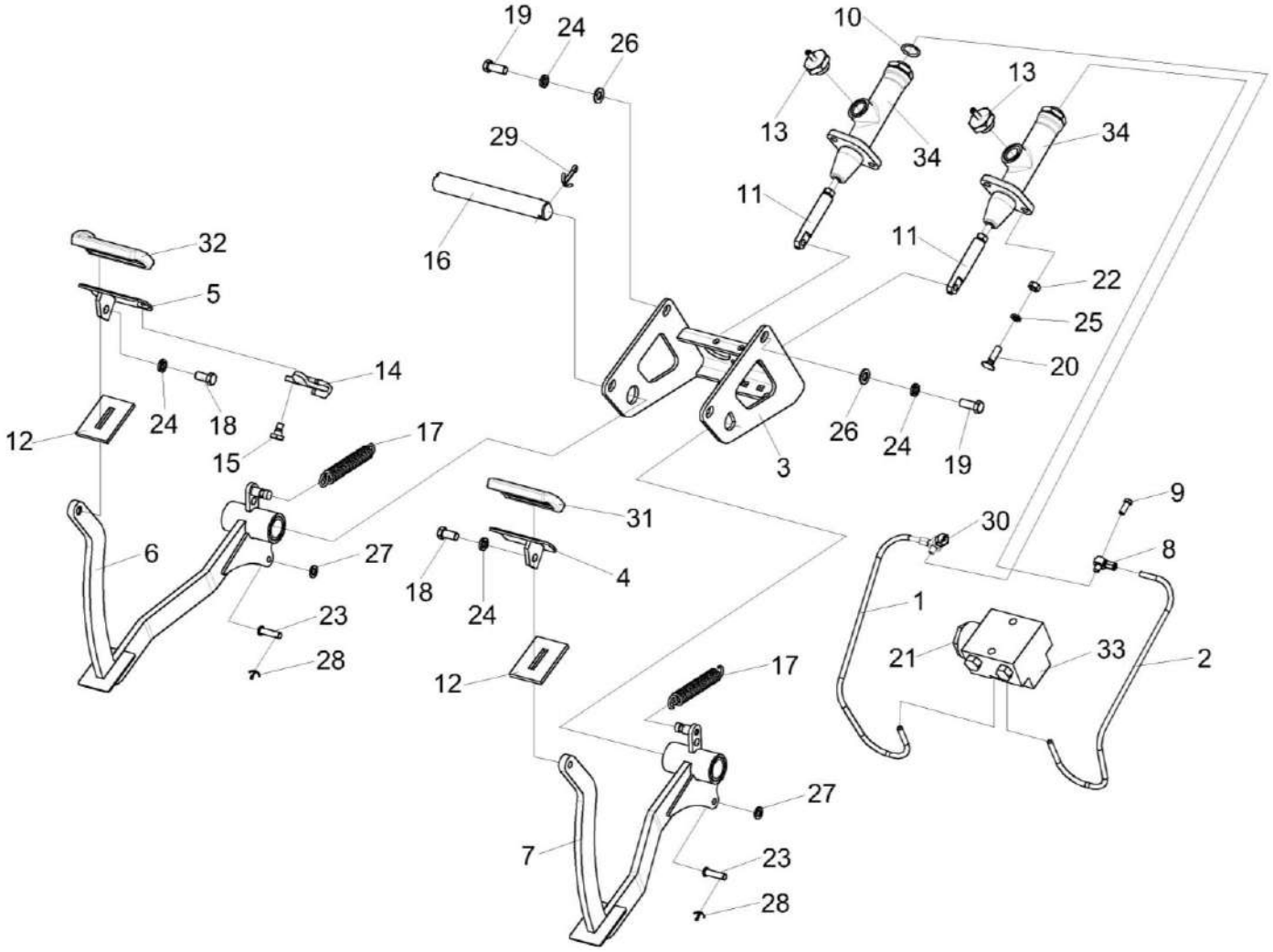

Рисунок 170 – Блок педалей КВК-650-10-0119100

№ рис	№ поз	Обозначение	Наименование	Куда входит	
				Обозначение	Кол. на 1 сб. ед.
		БЛОК ПЕДАЛЕЙ КВК-650-10-0119100 (рисунок 170)			
170	1-34	КВК-650-10-0119100	Блок педалей	УКЗ-01-0300000	1
	1	КВК-650-10-0119730	Трубопровод	КВК-650-10-0119100	1
	2	КВК-650-10-0119740	Трубопровод	КВК-650-10-0119100	1
	3	УКЗ-01-0263110	Кронштейн	КВК-650-10-0119100	1
	4	УКЗ-01-0263480	Педаль	КВК-650-10-0119100	1
	5	УКЗ-01-0263490	Педаль	КВК-650-10-0119100	1
	6	УКЗ-01-0263610	Рычаг	КВК-650-10-0119100	1
	7	УКЗ-01-0263610-01	Рычаг	КВК-650-10-0119100	1
	8	УЭС 0302450-01	Угольник	КВК-650-10-0119100	2
	9	54-60303	Болт	КВК-650-10-0119100	2
	10	75Ш-00005	Прокладка	КВК-650-10-0119100	4
	11	КВК-650-10-0119601	Вилка	КВК-650-10-0119100	2
	12	КВК 0129047	Уплотнение	КВК-650-10-0119100	2
	13	КВК 0129611	Штуцер переходной	КВК-650-10-0119100	2
	14	УКЗ-01-0263443	Планка	КВК-650-10-0119100	1
	15	УКЗ-01-0263602	Болт	КВК-650-10-0119100	1
	16	УКЗ-01-0263612	Ось	КВК-650-10-0119100	1
	17	УЭС0300609А	Пружина	КВК-650-10-0119100	2

№ рис	№ поз	Обозначение	Наименование	Куда входит	
				Обозначение	Кол. на 1 сб. ед.
170	18		Болт М10-6ЕХ20 – 7796	КВК-650-10-0119100	2
	19		Болт М10-6ЕХ25 – 7796	КВК-650-10-0119100	4
	20		Болт М8-6ЕХ30.88.019 Г_7802	КВК-650-10-0119100	4
	21		Болт М8-6ЕХ55.88.019 Г_7802	КВК-650-10-0119100	1
	22		Гайка М8-6G.8.016 Г_5915	КВК-650-10-0119100	6
	23		Ось 6-8 В12Х30 – 9650	КВК-650-10-0119100	2
	24		Шайба 10Т 65Г – 6402	КВК-650-10-0119100	6
	25		Шайба 8Т 65Г – 6402	КВК-650-10-0119100	6
	26		Шайба С.10.01 – 11371	КВК-650-10-0119100	4
	27		Шайба С.8.01 – 11371	КВК-650-10-0119100	3
	28		Шплинт 2Х16 – 397	КВК-650-10-0119100	2
	29		Шплинт 5Х32 – 397	КВК-650-10-0119100	1
	30		Выключатель света "стоп" гидравлический ВК12Б-Э	КВК-650-10-0119100	2
	31		Накладка А13.33.002	КВК-650-10-0119100	1
	32		Накладка А13.34.001	КВК-650-10-0119100	1
	33		Регулятор давления 3518090-51050-01	КВК-650-10-0119100	1
	34		Цилиндр главный привода тормозов Т 22 160.2	КВК-650-10-0119100	2

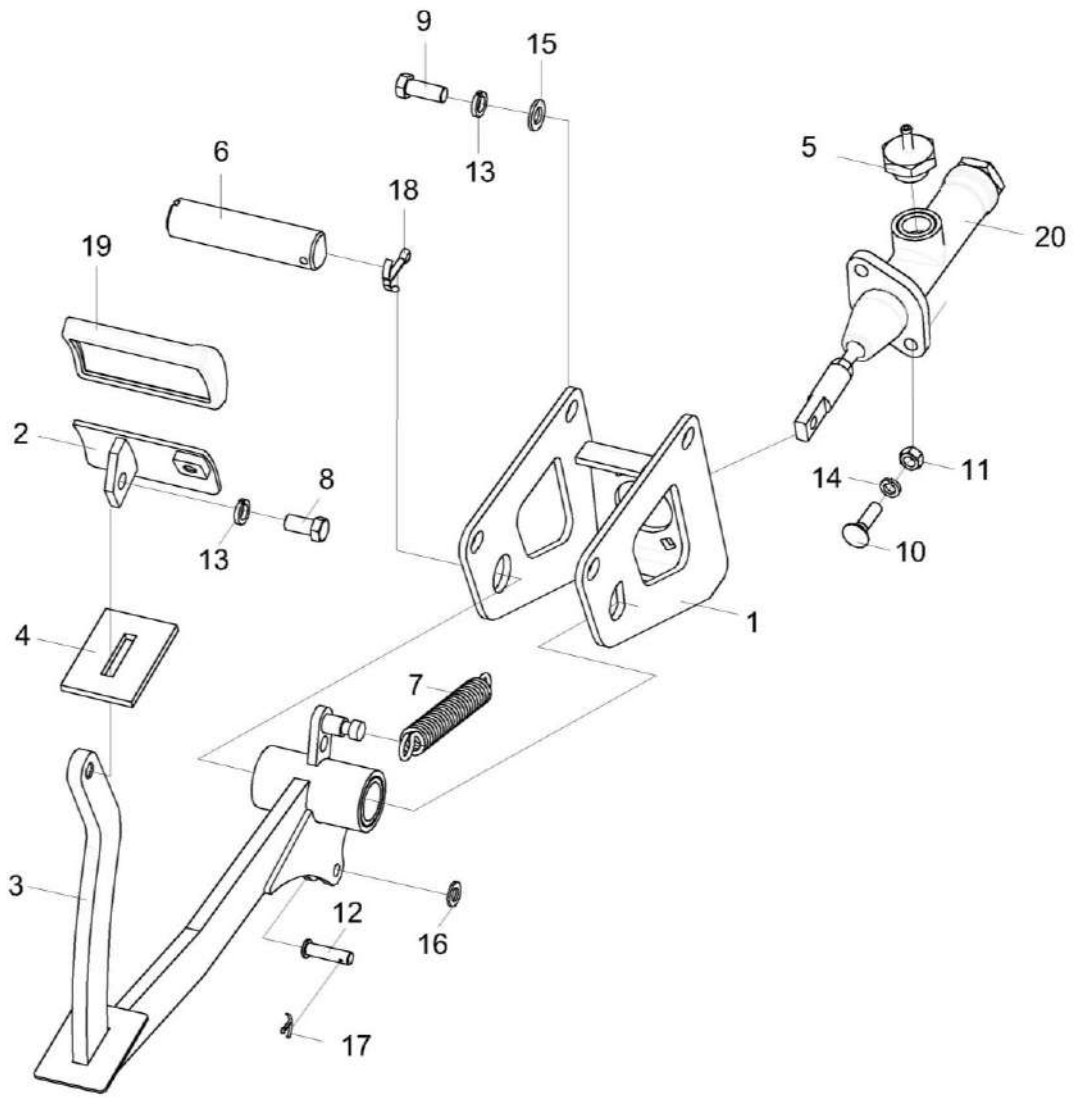

Рисунок 171 – Блок педалей УКЗ-01-0263120

№ рис	№ поз	Обозначение	Наименование	Куда входит	
				Обозначение	Кол. на 1 сб. ед.
			БЛОК ПЕДАЛЕЙ УКЗ-01-0263120 (рисунок 171)		
171	1-20	УКЗ-01-0263120	Блок педалей	УКЗ-01-0300000	1
	1	УКЗ-01-0263130	Кронштейн	УКЗ-01-0263120	1
	2	УКЗ-01-0263490	Педаль	УКЗ-01-0263120	1
	3	УКЗ-01-0263630А	Рычаг	УКЗ-01-0263120	1
	4	КВК 0129047	Уплотнение	УКЗ-01-0263120	1
	5	КВК 0129611	Штуцер переходной	УКЗ-01-0263120	1
	6	УКЗ-01-0263612-01	Ось	УКЗ-01-0263120	1
	7	УЭС 0300609А	Пружина	УКЗ-01-0263120	1
	8		Болт М10-6еХ20 − 7796	УКЗ-01-0263120	1
	9		Болт М10-6еХ25 − 7796	УКЗ-01-0263120	4
	10		Болт М8-6еХ30 – 7802	УКЗ-01-0263120	2
	11		Гайка М8-6G – 5915	УКЗ-01-0263120	2
	12		Ось 6-8 b12X30 – 9650	УКЗ-01-0263120	1
	13		Шайба 10Т 65Г – 6402	УКЗ-01-0263120	5
	14		Шайба 8Т 65Г – 6402	УКЗ-01-0263120	2
	15		Шайба С.10.01 – 11371	УКЗ-01-0263120	4
	16		Шайба С.8.01 – 11371	УКЗ-01-0263120	1

№ рис	№ поз	Обозначение	Наименование	Куда входит	
				Обозначение	Кол. на 1 сб. ед.
171	17		Шплинт 2Х16 − 397	УКЗ-01-0263120	1
	18		Шплинт 5Х32 − 397	УКЗ-01-0263120	1
	19		Накладка А13.33.002	УКЗ-01-0263120	1
	20		Цилиндр главный привода тормозов Т 22 160	УКЗ-01-0263120	1

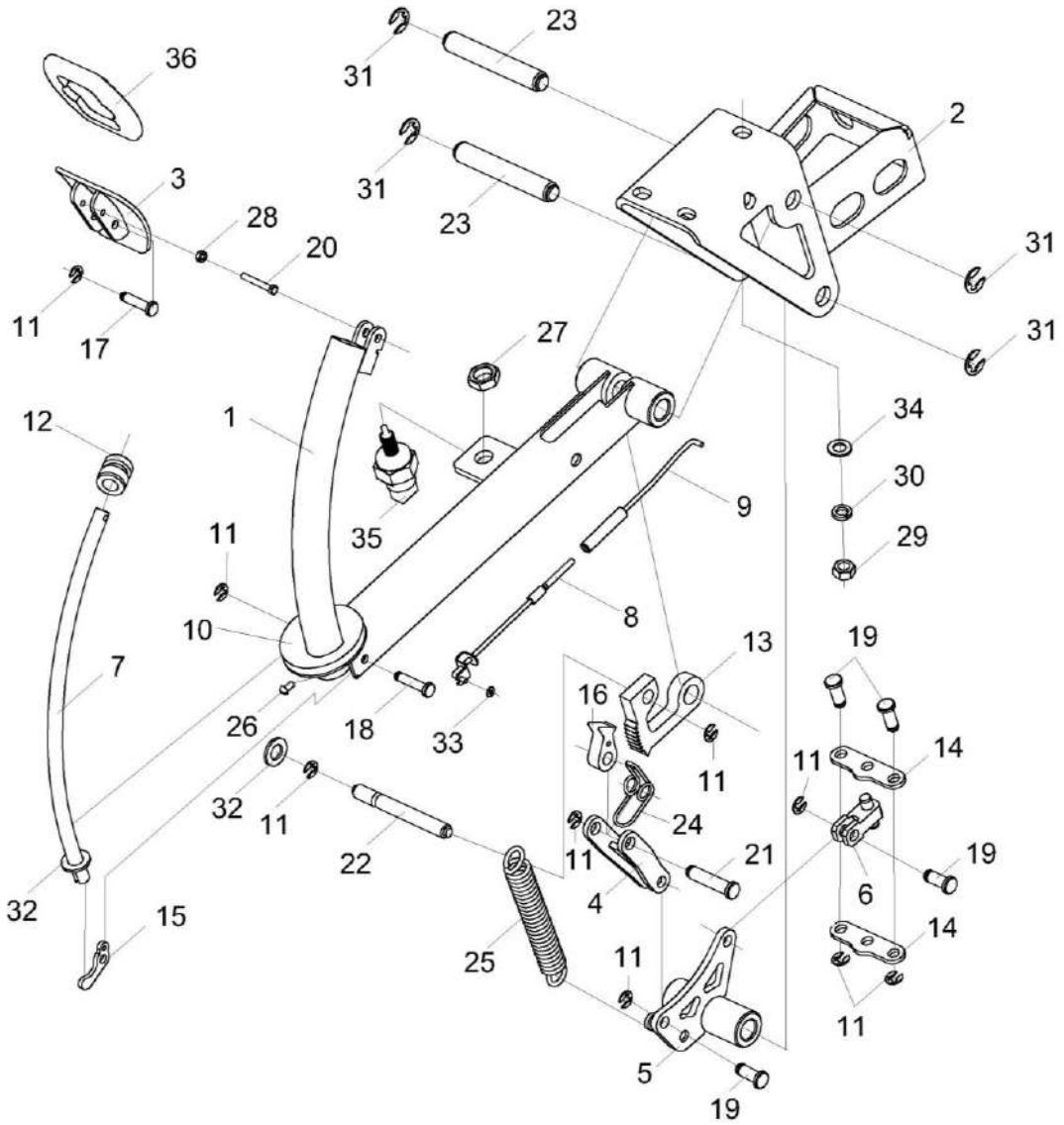

Рисунок 172 – Установка стояночного тормоза УКЗ-01-0261300

№ рис	№ поз	Обозначение	Наименование	Куда входит	
				Обозначение	Кол. на 1 сб. ед.
УСТАНОВКА СТОЯНОЧНОГО ТОРМОЗА УКЗ-01-0261300 (рисунок 172)					
172	1-36	УКЗ-01-0261300	Установка стояночного тормоза	УКЗ-01-0300000	1
	1	УКЗ-01-0261310	Рычаг	УКЗ-01-0261300	1
	2	УКЗ-01-0261320А	Корпус	УКЗ-01-0261300	1
	3	УКЗ-01-0261330	Педаль	УКЗ-01-0261300	1
	4	УКЗ-01-0261340	Тяга	УКЗ-01-0261300	1
	5	УКЗ-01-0261350	Рычаг	УКЗ-01-0261300	1
	6	УКЗ-01-0261460	Вилка	УКЗ-01-0261300	1
	7	УКЗ-01-0261470	Тяга	УКЗ-01-0261300	1
	8	УКЗ-01-0261640	Тяга	УКЗ-01-0261300	1
	9	УКЗ-01-0261650	Тяга	УКЗ-01-0261300	1
	10	УКЗ-01-0261001	Прокладка	УКЗ-01-0261300	1
	11	СЭУ 0201453	Шайба упорная	УКЗ-01-0261300	9
	12	УКЗ-01-0261031	Втулка	УКЗ-01-0261300	1
	13	УКЗ-01-0261438	Гребенка	УКЗ-01-0261300	1
	14	УКЗ-01-0261441	Планка	УКЗ-01-0261300	2
	15	УКЗ-01-0261445	Вилка	УКЗ-01-0261300	1
	16	УКЗ-01-0261447	Собачка	УКЗ-01-0261300	1
	17	УКЗ-01-0261615	Ось	УКЗ-01-0261300	1

№ рис	№ поз	Обозначение	Наименование	Куда входит	
				Обозначение	Кол. на 1 сб. ед.
172	18	УКЗ-01-0261615-01	Ось	УКЗ-01-0261300	1
	19	УКЗ-01-0261615-02	Ось	УКЗ-01-0261300	4
	20	УКЗ-01-0261619	Ось	УКЗ-01-0261300	1
	21	УКЗ-01-0261617	Ось	УКЗ-01-0261300	1
	22	УКЗ-01-0261618	Ось	УКЗ-01-0261300	1
	23	УКЗ-01-0261652	Ось	УКЗ-01-0261300	2
	24	УКЗ-01-0261653	Пружина	УКЗ-01-0261300	1
	25	УЭС 0300609А	Пружина	УКЗ-01-0261300	1
	26		Винт В.М4-6еХ8 − 17473	УКЗ-01-0261300	3
	27		Гайка М14Х1,5-6G − 2526	УКЗ-01-0261300	1
	28		Шайба 3.65Г - 11648	УКЗ-01-0261300	1
	29		Гайка М8-10 DIN 985	УКЗ-01-0261300	4
	31		Шайба 9.65Г − 11648	УКЗ-01-0261300	4
	32		Шайба С.10.01 − 11371	УКЗ-01-0261300	1
	33		Шайба С.3.01 − 11371	УКЗ-01-0261300	1
	34		Шайба С.8.01 − 11371	УКЗ-01-0261300	4
	35		Выключатель ВК12-21	УКЗ-01-0261300	1
	36		Подушка педали сцепления 6430-1602029	УКЗ-01-0261300	1

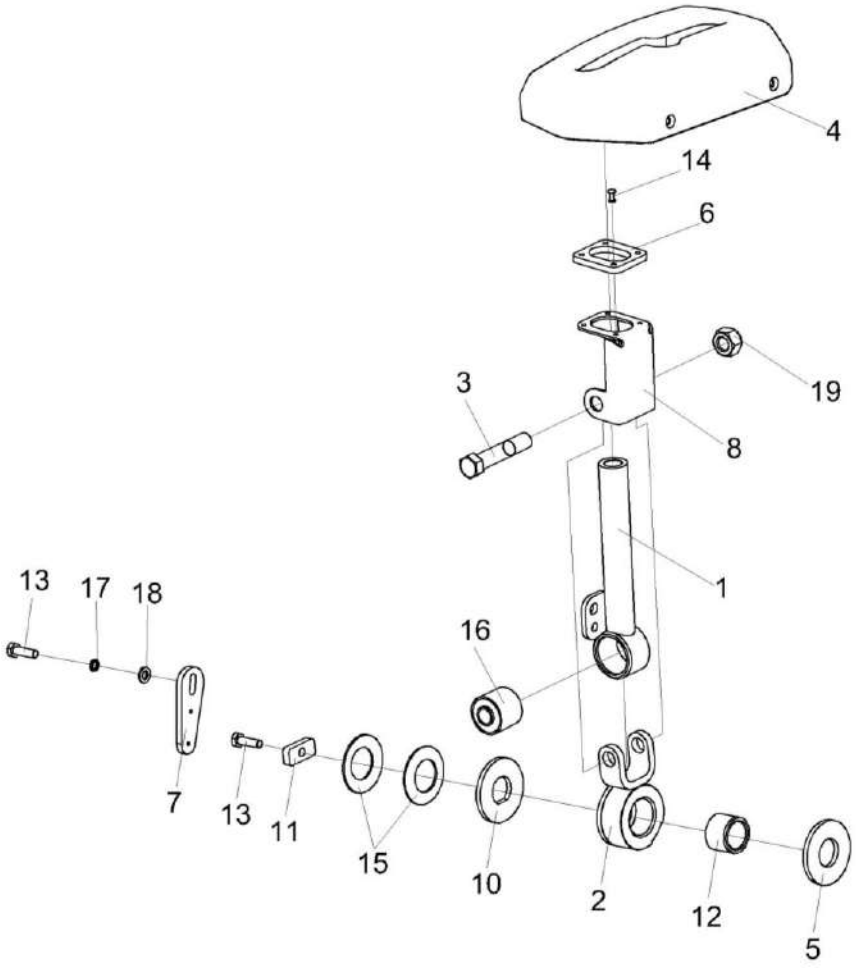

Рисунок 173 – Установка привода ГСТ УКЗ-01-0205110

№ рис	№ поз	Обозначение	Наименование	Куда входит	
				Обозначение	Кол. на 1 сб.ед.
		УСТАНОВКА ПРИВОДА ГСТ УКЗ-01-0205110 (рисунок 173)			
173	1-19	УКЗ-01-0205110	Установка привода ГСТ	УКЗ-01-0300000	1
	1-3,6,8, 12,14,16,19	УКЗ-01-0205900	Рычаг	УКЗ-01-0205110	1
	6,8,14	УКЗ-01-0205090	Кронштейн	УКЗ-01-0205900	1
	1,16	УКЗ-01-0205910	Рычаг	УКЗ-01-0205900	1
	1	УКЗ-01-0205920	Рычаг	УКЗ-01-0205910	1
	2,12	УКЗ-01-0205930	Поводок	УКЗ-01-0205900	1
	2	УКЗ-01-0205940	Поводок	УКЗ-01-0205930	1
	3	УКЗ-01-0205605	Болт	УКЗ-01-0205900	1
	4	УКЗ-01-0205004	Крышка	УКЗ-01-0205110	1
	5	УКЗ-01-0205005	Накладка сцепления	УКЗ-01-0205110	2
	6	УКЗ-01-0205006	Втулка	УКЗ-01-0205090	1
	7	УКЗ-01-0205405	Пластина	УКЗ-01-0205110	1
	8	УКЗ-01-0205403А	Ограничитель	УКЗ-01-0205090	1
	10	УКЗ-01-0205417А	Шайба прижимная	УКЗ-01-0205110	1
	11	УКЗ-01-0205418А	Прижим	УКЗ-01-0205110	1
	12	УЭС 0300208	Втулка	УКЗ-01-0205930	1
	13		Болт М6-6ех20 – 7798	УКЗ-01-0205110	2

№ рис	№ поз	Обозначение	Наименование	Куда входит	
				Обозначение	Кол. на 1 сб.ед.
173	14		Заклепка 565 030 012	УКЗ-01-0205090	4
	15		Пружина тарельчатая I-3-3-45Х25Х1,5Х1,5 – 3057	УКЗ-01-0205110	2
	16		Сайлентблок 0118044 60NR11 90019 или Сайлентблок УКЗ-01-0205950	УКЗ-01-0205910	1
	17		Шайба 6 65Г – 6402	УКЗ-01-0205110	2
	18		Шайба С.6.01 – 11371	УКЗ-01-0205110	1
	19		Гайка М12 – 10 DIN 985	УКЗ-01-0205900	1

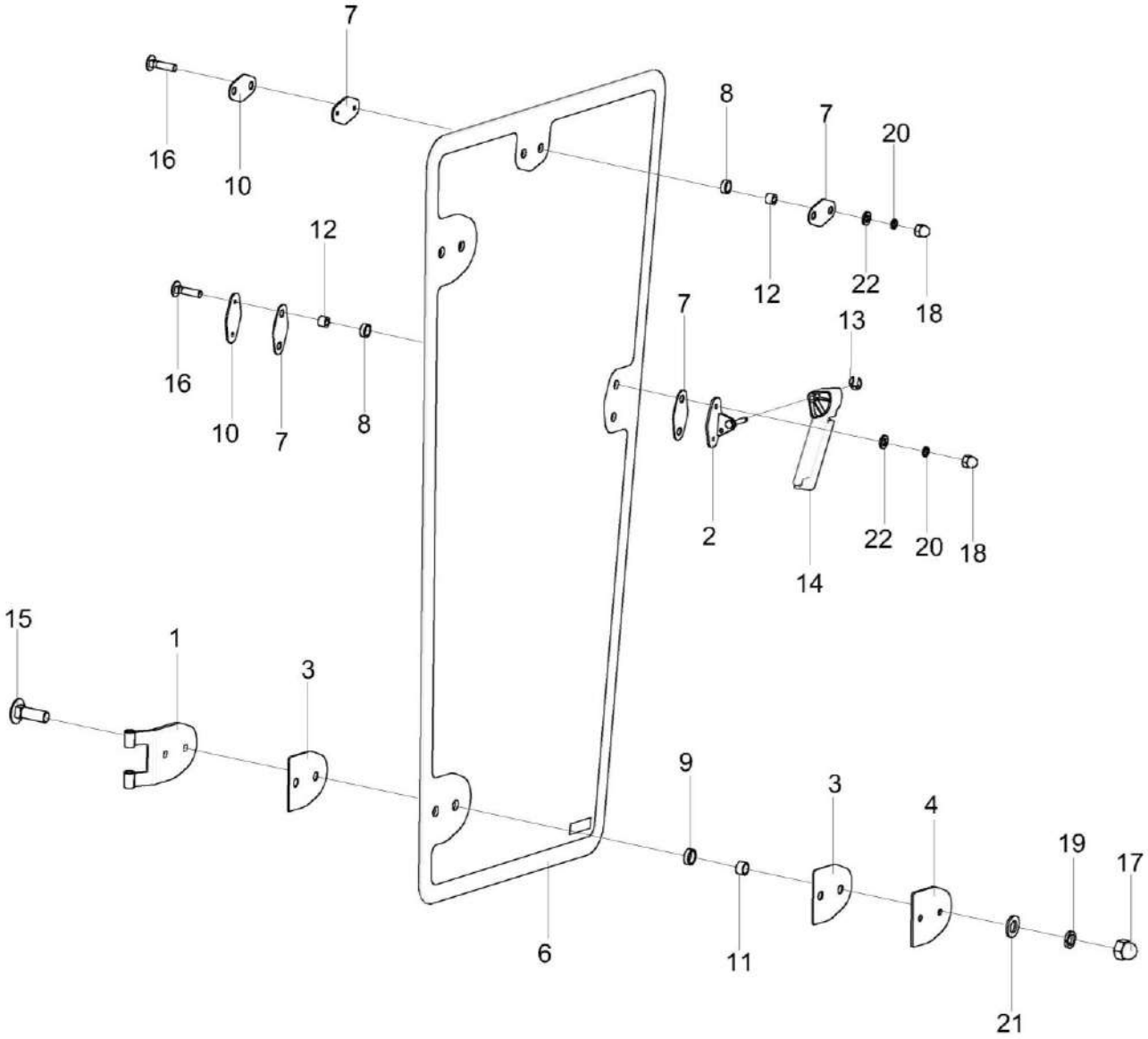

Рисунок 174 – Дверь УКЗ-01-0101240

№ рис	№ поз	Обозначение	Наименование	Куда входит	
				Обозначение	Кол. на 1 сб.ед.
			ДВЕРЬ УКЗ-01-0101240 (рисунок 174)		
174	1-34	УКЗ-01-0101240	Дверь	УКЗ-01-0101000	1
	1	КВК 0120780	Петля	УКЗ-01-0101240	2
	2	КЗК-12-0131010	Ручка	УКЗ-01-0101240	1
	3	КЗК-14-0120110	Кронштейн	УКЗ-01-0101240	1
	4	КП-6-0120140	Карман	УКЗ-01-0101240	1
	5	КП-6-0120008	Карман	УКЗ-01-0101240	1
	6	КВК 0120094	Прокладка	УКЗ-01-0101240	4
	7	КВК 0120503	Пластина	УКЗ-01-0101240	2
	8	КВК 0120504	Кронштейн	УКЗ-01-0101240	1
	9	КЗК-12-0131015	Подкладка	УКЗ-01-0101240	1
	10	КЗК-12-0131016	Подкладка	УКЗ-01-0101240	1
	11	КЗК-12-0131414	Шайба	УКЗ-01-0101240	1
	12	КЗК-12-0131415	Гайка	УКЗ-01-0101240	1
	13	УКЗ-01-0101009	Стекло	УКЗ-01-0101240	1
	14	КЗК-5-0120036	Крышка	УКЗ-01-0101240	1
	15	КЗК-5-0120037	Прокладка	УКЗ-01-0101240	4
	16	КЗК-5-0120038	Втулка	УКЗ-01-0101240	5

№ рис	№ поз	Обозначение	Наименование	Куда входит	
				Обозначение	Кол. на 1 сб.ед.
174	17	КЗК-5-0120038-01	Втулка	УКЗ-01-0101240	4
	18	КЗК-5-0120044	Накладка	УКЗ-01-0101240	1
	19	КЗК-5-0120482	Накладка	УКЗ-01-0101240	2
	20	КЗК-5-0120808	Втулка	УКЗ-01-0101240	4
	21	КЗК-5-0120809	Втулка	УКЗ-01-0101240	5
	22		Болт М10-6еХ30 – 7802	УКЗ-01-0101240	4
	23		Болт М6-6еХ25 – 7798	УКЗ-01-0101240	1
	24		Болт М6-6еХ25 – 7802	УКЗ-01-0101240	4
	25		Винт В.М4-6еХ8 – 17473	УКЗ-01-0101240	3
	26		Винт В2.М8-6еХ18 – 17475	УКЗ-01-0101240	2
	27		Гайка М10-6G – 11860	УКЗ-01-0101240	4
	28		Гайка М6-6G – 11860	УКЗ-01-0101240	4
	29		Шайба 10Т 65Г – 6402	УКЗ-01-0101240	4
	30		Шайба 6 65Г – 6402	УКЗ-01-0101240	4
	31		Шайба С.10.01 – 11371	УКЗ-01-0101240	4
	32		Шайба С.4.01 – 11371	УКЗ-01-0101240	3
	33		Шайба С.6.01 – 11371	УКЗ-01-0101240	5
	34		Замок 80-6105050-01	УКЗ-01-0101240	1

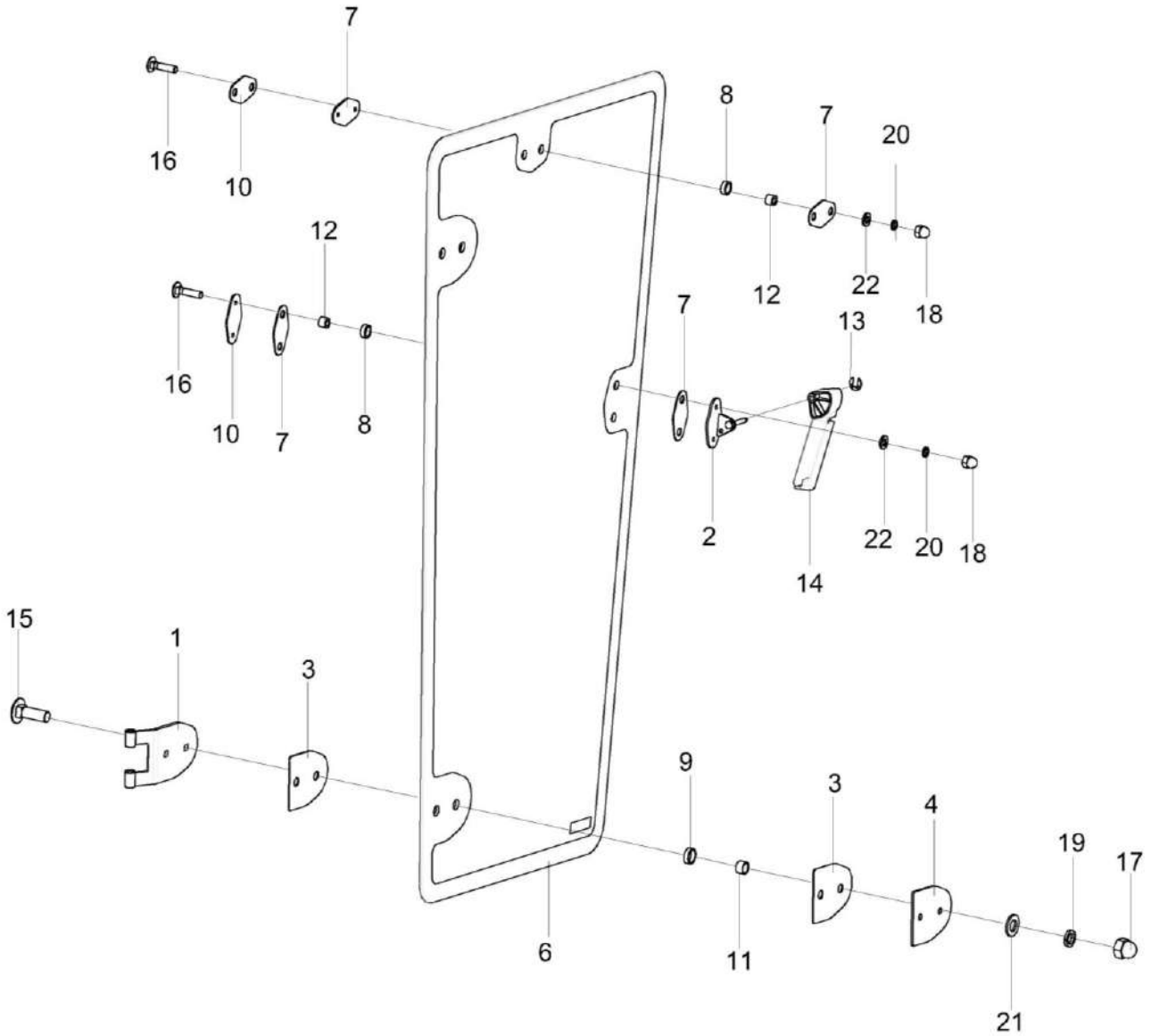

Рисунок 175 – Дверь УКЗ-01-0101250

№ рис	№ поз	Обозначение	Наименование	Куда входит	
				Обозначение	Кол. на 1 сб.ед.
			ДВЕРЬ УКЗ-01-0101250 (рисунок 175)		
175	1-22	УКЗ-01-0101250	Дверь	УКЗ-01-0101000	1
	1	КВК 0120780-01	Петля	УКЗ-01-0101250	2
	2	КЗК-5-0120510	Кронштейн	УКЗ-01-0101250	1
	3	КВК 0120094	Прокладка	УКЗ-01-0101250	4
	4	КВК 0120503	Пластина	УКЗ-01-0101250	2
	6	УКЗ-01-0101011	Стекло	УКЗ-01-0101250	1
	7	КЗК-5-0120037	Прокладка	УКЗ-01-0101250	2
	8	КЗК-5-0120038	Втулка	УКЗ-01-0101250	2
	9	КЗК-5-0120038-01	Втулка	УКЗ-01-0101250	4
	10	КЗК-5-0120482	Накладка	УКЗ-01-0101250	1
	11	КЗК-5-0120808	Втулка	УКЗ-01-0101250	4
	12	КЗК-5-0120809	Втулка	УКЗ-01-0101250	2
	13	СЭУ 0201453	Шайба упорная	УКЗ-01-0101250	1
	14	УЭС-16-0200052	Рукоятка	УКЗ-01-0101250	1
	15		Болт М10-6еХ30 – 7802	УКЗ-01-0101250	4
	16		Болт М6-6еХ25 – 7802	УКЗ-01-0101250	2
	17		Гайка М10-6G – 11860	УКЗ-01-0101250	4

№ рис	№ поз	Обозначение	Наименование	Куда входит	
				Обозначение	Кол. на 1 сб.ед.
175	18		Гайка М6-6G – 11860	УКЗ-01-0101250	2
	19		Шайба 10 65Г – 6402	УКЗ-01-0101250	4
	20		Шайба 6 65Г – 6402	УКЗ-01-0101250	2
	21		Шайба С.10.01 – 11371	УКЗ-01-0101250	4
	22		Шайба С.6.01 – 11371	УКЗ-01-0101250	2

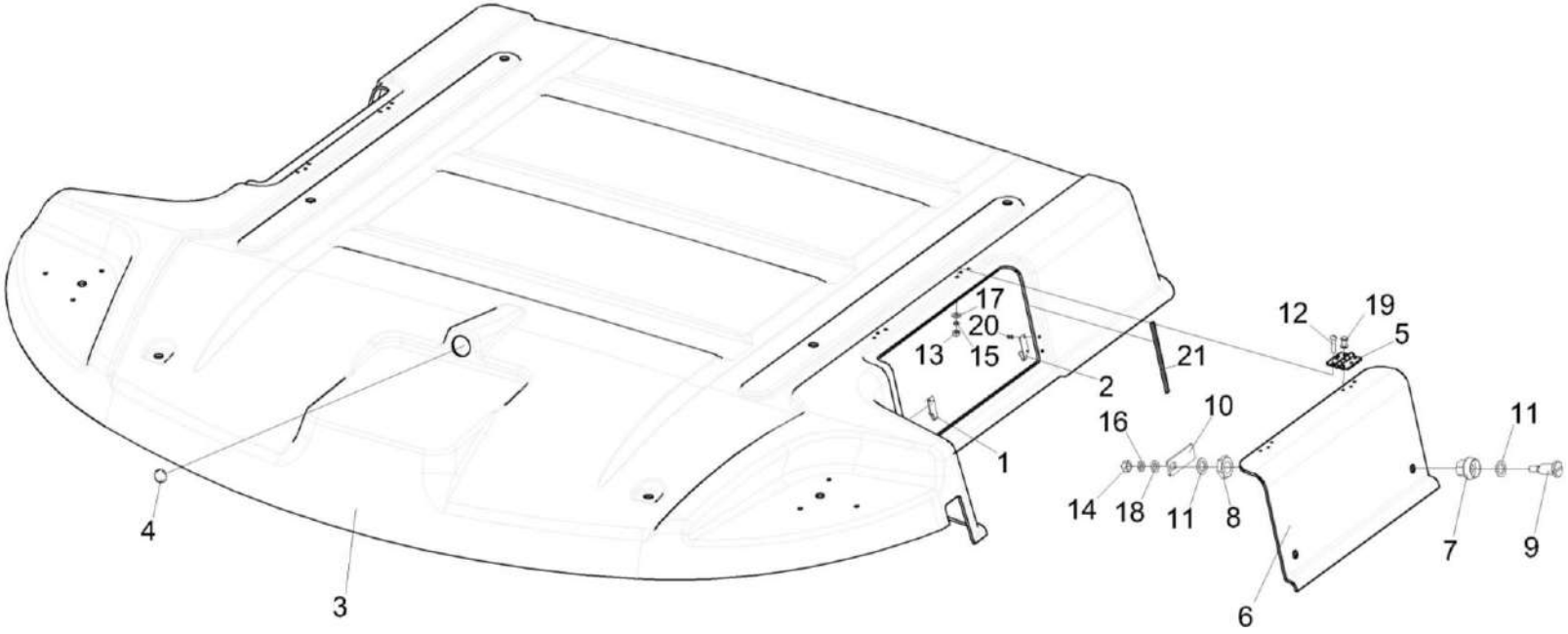

Рисунок 176 – Крыша УКЗ-01-0101230

№ рис	№ поз	Обозначение	Наименование	Куда входит	
				Обозначение	Кол. на 1 сб.ед.
			КРЫША УКЗ-01-0101230 (рисунок 176)		
176	1-21	УКЗ-01-0101230	Крыша	УКЗ-01-0101000	1
	5-11,14, 16,18,19	КВК-6-0120430	Крышка	УКЗ-01-0101230	2
	1	КВК-6-0120438	Зацеп	УКЗ-01-0101230	2
	2	КВК-6-0120438-01	Зацеп	УКЗ-01-0101230	2
	3	УКЗ-01-0101008А	Крыша	УКЗ-01-0101230	1
	4	УКЗ-01-0101013	Заглушка	УКЗ-01-0101230	1
	5	ПФ 60.00.000-03	Петля накладная	КВК-6-0120430	2
	6	КВК-6-0120034	Крышка	КВК-6-0120430	1
	7	КВК 0120609	Втулка	КВК-6-0120430	2
	8	КВК 0120611	Гайка	КВК-6-0120430	2
	9	КВК 0120612	Палец	КВК-6-0120430	2
	10	КВК 0121415	Фиксатор	КВК-6-0120430	2
	11	УЭС 1000001	Шайба	КВК-6-0120430	4
	12		Винт В.М4-6ЕХ16 - 17473	УКЗ-01-0101230	12
	13		Гайка М4-6G - 5927	УКЗ-01-0101230	12
	14		Гайка М6-6G - 5915	КВК-6-0120430	2
	15		Шайба 4 65Г - 6402	УКЗ-01-0101230	12

№ рис	№ поз	Обозначение	Наименование	Куда входит	
				Обозначение	Кол. на 1 сб.ед.
176	16		Шайба 6Т 65Г - 6402	КВК-6-0120430	2
	17		Шайба С.4.01 - 11371	УКЗ-01-0101230	12
	18		Шайба С.6.01 - 11371	КВК-6-0120430	2
	19		Заклепка 565 040 012	КВК-6-0120430	6
	20		Заклепка 568 040 008	УКЗ-01-0101230	8
	21		Уплотнитель SD-40AX/E, коричневый	УКЗ-01-0101230	1

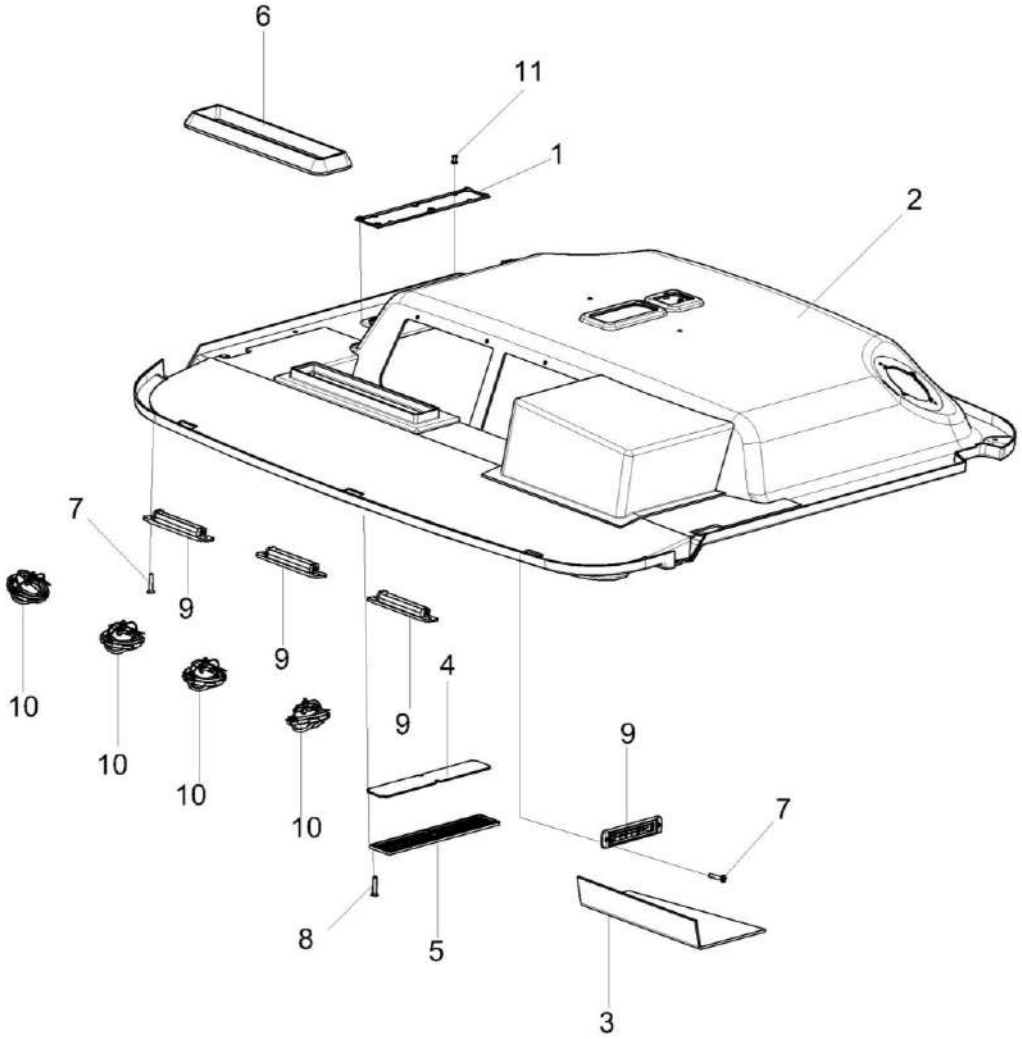

Рисунок 177 – Потолок УКЗ-01-0101280

№ рис	№ поз	Обозначение	Наименование	Куда входит	
				Обозначение	Кол. на 1 сб.ед.
			ПОТОЛОК УКЗ-01-0101280 (рисунок 177)		
177	1-11	УКЗ-01-0101280	Потолок	УКЗ-01-0101010	1
	1	КВК 0120640	Рамка	УКЗ-01-0101280	1
	2	УКЗ-01-0101290Б	Облицовка потолка	УКЗ-01-0101280	1
	3	КВК 0120028	Коврик	УКЗ-01-0101280	1
	4	КВК 0120062	Фильтр	УКЗ-01-0101280	1
	5	КВК 0120063	Решетка	УКЗ-01-0101280	1
	6	КВК 0120066	Уплотнение	УКЗ-01-0101280	1
	7		Винт 2-4Х20 – 10619	УКЗ-01-0101280	8
	8		Винт В2.М4-6еХ20 – 17475	УКЗ-01-0101280	6
	9		Дефлектор 06-000160-10	УКЗ-01-0101280	4
	10		Дефлектор 06-340080-00	УКЗ-01-0101280	4
	11		Заклепка 565 030 010	УКЗ-01-0101280	4

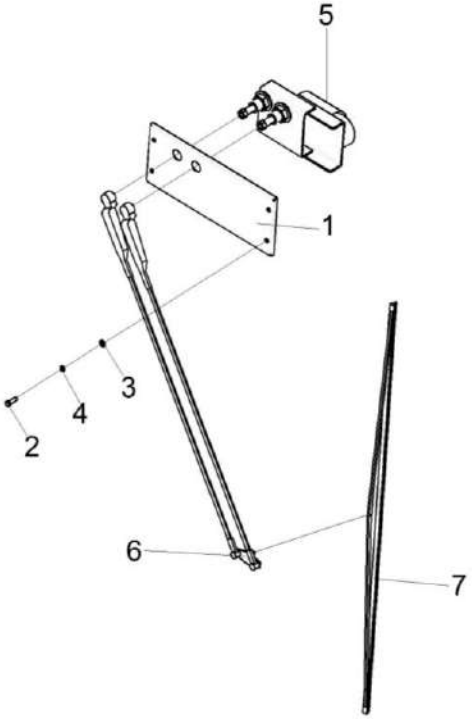

Рисунок 178 – Установка стеклоочистителя УКЗ-01-0101160

№ рис	№ поз	Обозначение	Наименование	Куда входит	
				Обозначение	Кол. на 1 сб.ед.
УСТАНОВКА СТЕКЛООЧИСТИТЕЛЯ УКЗ-01-0101160 (рисунок 178)					
178	1-7	УКЗ-01-0101160	Установка стеклоочистителя	УКЗ-01-0101000	1
	1	КВК 0120310	Крышка	УКЗ-01-0101160	1
	2		Болт М8-6еХ25 – 7796	УКЗ-01-0101160	4
	3		Шайба 8Т 65Г – 6402	УКЗ-01-0101160	4
	4		Шайба С.8.01 – 11371	УКЗ-01-0101160	4
	5	ГДЗ_4106-04000-00067	Привод А13-120.00.300.000	УКЗ-01-0101160	1
	6	ГДЗ_4106-04000-00069	Рычаги щетки А13-120.00.100.000	УКЗ-01-0101160	1
	7	ГДЗ_4106-04000-00065	Щетка А10-1200.00	УКЗ-01-0101160	1

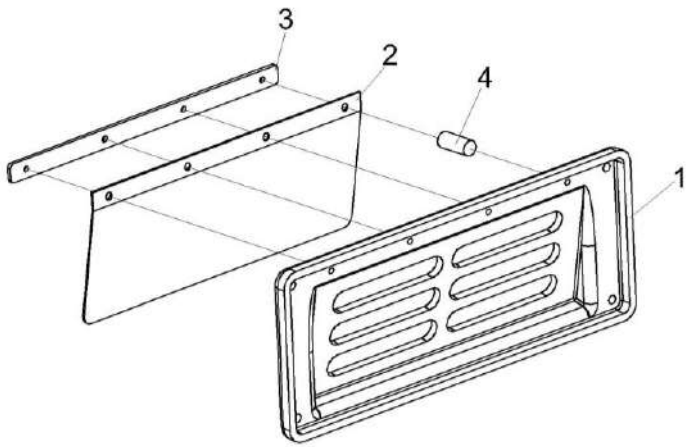

Рисунок 179 – Клапан КВК 0120610

№ рис	№ поз	Обозначение	Наименование	Куда входит	
				Обозначение	Кол. на 1 сб. ед.
			КЛАПАН КВК 0120610 (рисунок 179)		
179	1-4	КВК 0120610	Клапан	УКЗ-01-0101180	1
	1	КВК 0120052	Корпус	КВК 0120610	1
	2	КВК 0120053	Клапан	КВК 0120610	1
	3	КВК 0121414	Планка	КВК 0120610	1
	4		Заклепка 565 030 010	КВК 0120610	4

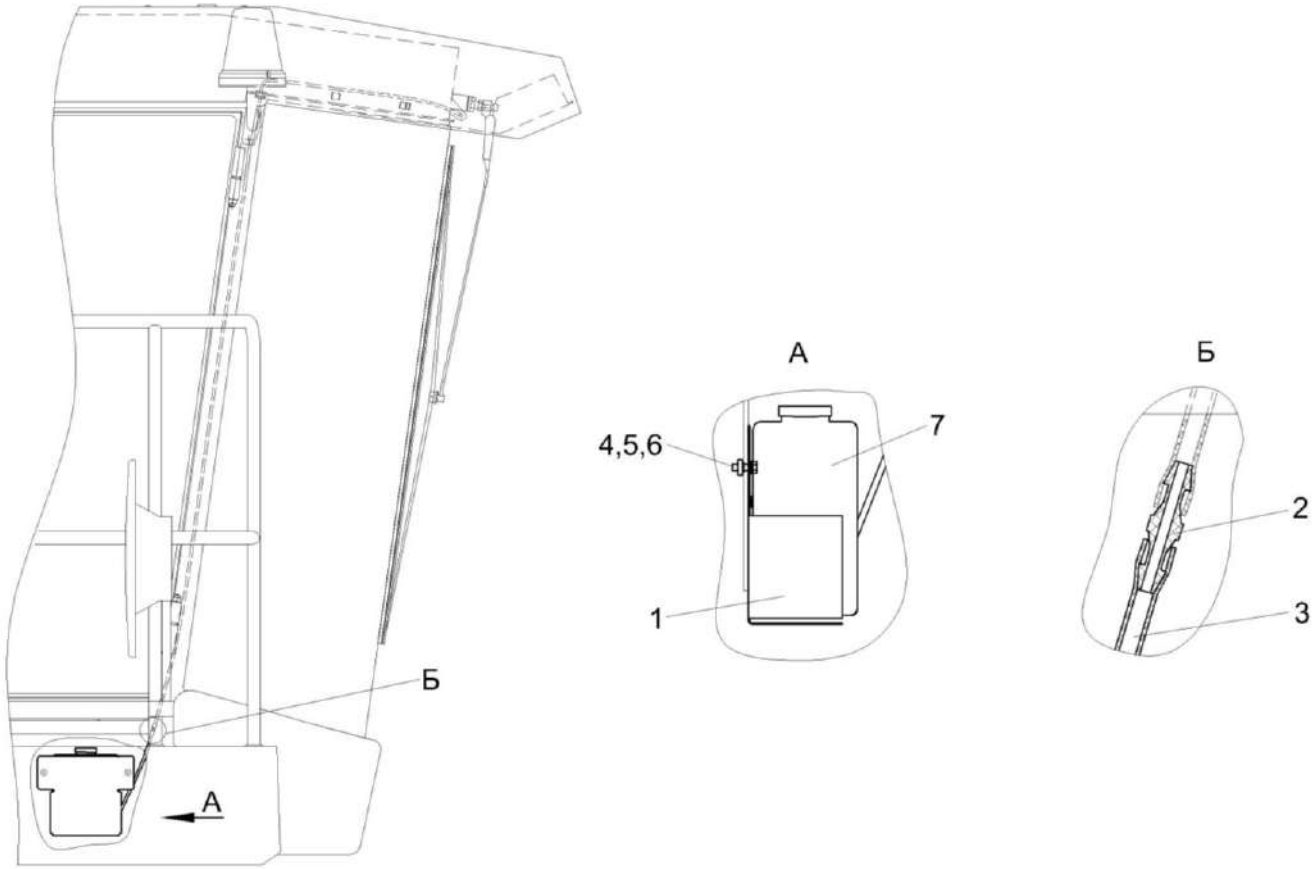

Рисунок 180 – Установка стеклоомывателя КЗК-12-0120460

№ рис	№ поз	Обозначение	Наименование	Куда входит	
				Обозначение	Кол. на 1 сб. ед.
			УСТАНОВКА СТЕКЛООМЫВАТЕЛЯ КЗК-12-0120460 (рисунок 180)		
180	1-7	КЗК-12-0120460	Установка стеклоомывателя	УКЗ-01-0100000	1
	1	КЗК-12-0120520	Кронштейн	КЗК-12-0120460	1
	2	КЗК-12-0120092	Соединитель	КЗК-12-0120460	1
	3	КЗК-12-0120095-04	Трубопровод Трубка А, И40-13 "А"-4,5Х1, черный, L=(1300±10) мм	КЗК-12-0120460	1
	4		Болт М8-6еХ20 – 7796	КЗК-12-0120460	2
	5		Шайба 8Т 65Г – 6402	КЗК-12-0120460	2
	6		Шайба С 8.01 – 6958	КЗК-12-0120460	2
	7		Стеклоомыватель СЭАТ-34	КЗК-12-0120460	1

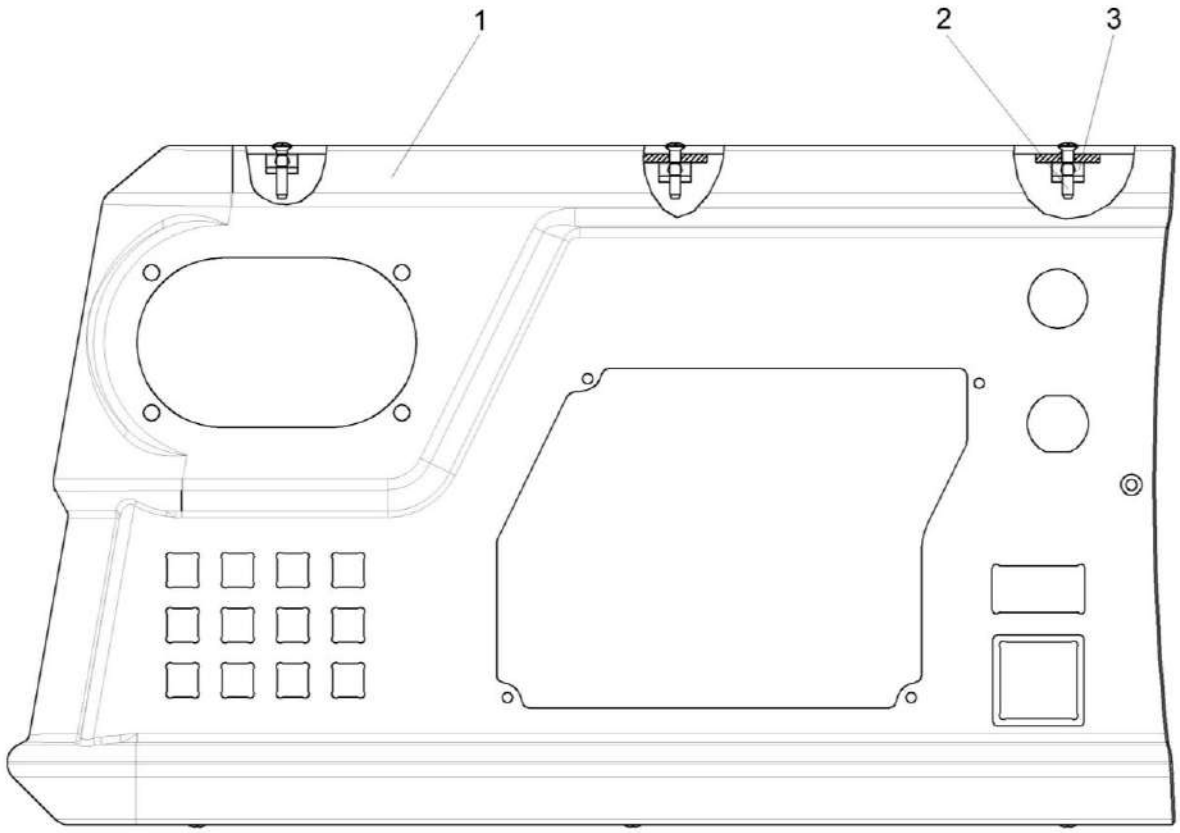

Рисунок 181 – Установка панели КЗК-12-22-0119480

№ рис	№ поз	Обозначение	Наименование	Куда входит	
				Обозначение	Кол. на 1 сб. ед.
			УСТАНОВКА ПАНЕЛИ КЗК-12-22-0119480 (рисунок 181)		
181	1-3	КЗК-12-22-0119480	Установка панели	КЗК-12-20-0100000 КЗК-12-20-0100000-01 КЗК-12-20-0100000-02 КЗК-12-20-0100000-03	1 1 1 1
	1	КЗК-12-22-0119990	Панель	КЗК-12-22-0119480	1
	2		Винт 2-5Х2Х25.10 – 10620	КЗК-12-22-0119480	6
	3		Держатель 6430-5325264	КЗК-12-22-0119480	6

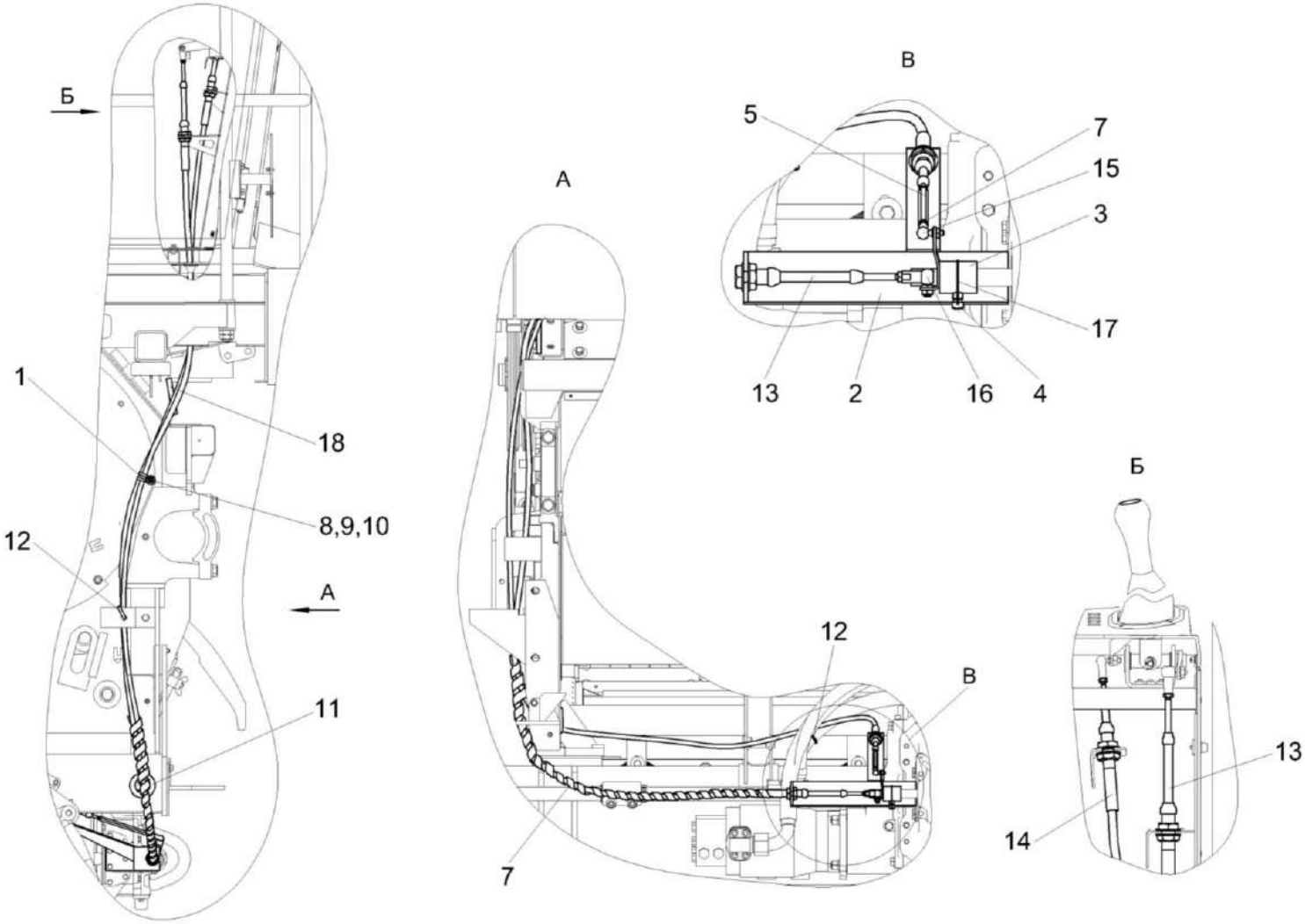

Рисунок 182– Установка механизма переключения передач КЗК-12-22-0119650А

№ рис	№ поз	Обозначение	Наименование	Куда входит	
				Обозначение	Кол. на 1 сб. ед.
УСТАНОВКА МЕХАНИЗМА ПЕРЕКЛЮЧЕНИЯ ПЕРЕДАЧ КЗК-12-22-0119650А (рисунок 182)					
182	1-18	КЗК-12-22-0119650А	Установка механизма переключения передач	КЗК-12-20-0100000 КЗК-12-20-0100000-01 КЗК-12-20-0100000-02 КЗК-12-20-0100000-03	1 1 1 1
	1	КГС 0115770-03	Хомут	КЗК-12-22-0119650А	1
	2	КЗК-10-3-0119360	Кронштейн	КЗК-12-22-0119650А	1
	3	КЗК-8-8-0119370	Поводок	КЗК-12-22-0119650А	1
	4	КЗК-10-3-0119604	Болт штока	КЗК-12-22-0119650А	1
	5	КЗК-10-3-0119609	Тяга	КЗК-12-22-0119650А	1
	6	ОПЛ 0600016-12	Оплетка Лента спиральная черная 20Х16Х20 L=(900±10) мм	КЗК-12-22-0119650А	1
	7		Гайка М6-6G – 5915	КЗК-12-22-0119650А	1
	8		Гайка М8-6G – 5915	КЗК-12-22-0119650А	1
	9		Шайба 8 65Г – 6402	КЗК-12-22-0119650А	1
	10		Шайба С.8.01 – 11371	КЗК-12-22-0119650А	1
	11		Втулка 529И-3724065	КЗК-12-22-0119650А	2
	12		Лента стяжная 2-0160981-2	КЗК-12-22-0119650А	2
	13		Трос дистанционного управления SU-L-TT-025-03200	КЗК-12-22-0119650А	1

№ рис	№ поз	Обозначение	Наименование	Куда входит	
				Обозначение	Кол. на 1 сб. ед.
182	14		Трос дистанционного управления SU-M-TT-075-02800	КЗК-12-22-0119650А	1
	15		Шарнир угловой DIN 71802	КЗК-12-22-0119650А	1
	16		Шарнир угловой DIN 71802	КЗК-12-22-0119650А	1
	17		Проволока 1,6-О-Ч – 3282	КЗК-12-22-0119650А	1
	18		Уплотнитель А37.08.045Г	КЗК-12-22-0119650А	1

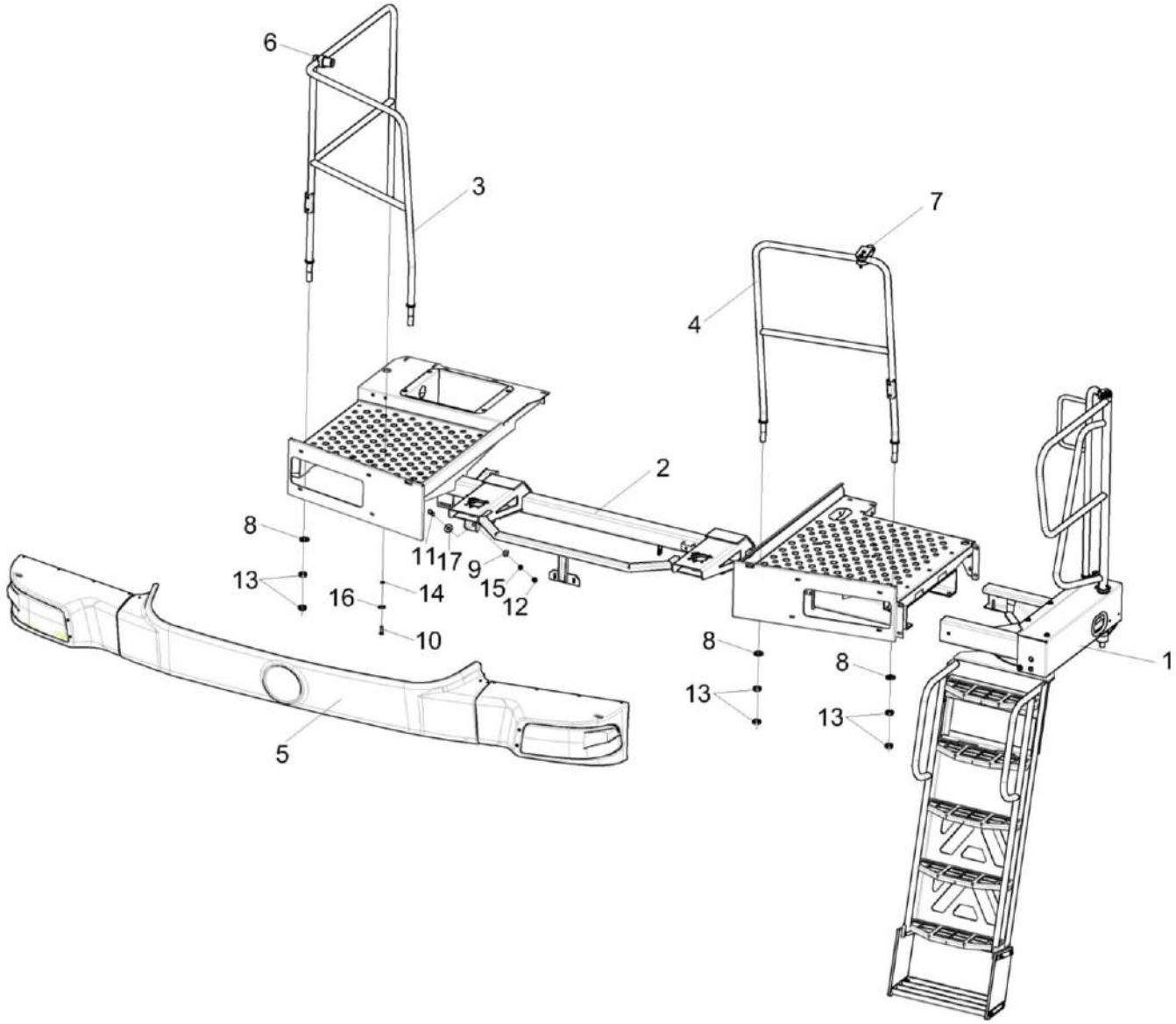

Рисунок 183 - Установка подрамника КЗК-12-22-0133000

№ рис	№ поз	Обозначение	Наименование	Куда входит	
				Обозначение	Кол. на 1 сб. ед.
		УСТАНОВКА ПОДРАМНИКА КЗК-12-22-0133000 (рисунок 183)			
183	1-17	КЗК-12-22-0133000	Установка подрамника	КЗК-12-20-0100000 КЗК-12-20-0100000-01 КЗК-12-20-0100000-02 КЗК-12-20-0100000-03	1 1 1 1
	3,6,8,10, 13,14,16	КЗК-12-22-0121020	Поручень правый	КЗК-12-22-0133000	1
	4,7,8,13	КЗК-12-22-0121030	Поручень левый	КЗК-12-22-0133000	1
	1	КЗК-12-0117000А	Установка трапа	КЗК-12-22-0133000	1
	2	КЗК-12-22-0121000	Подрамник	КЗК-12-22-0133000	1
	3	КЗК-12-22-0121110	Поручень правый	КЗК-12-22-0121020	1
	4	КЗК-12-22-0121130	Поручень левый	КЗК-12-22-0121030	1
	5	КЗК-3321-1-0132000	Установка бампера	КЗК-12-22-0133000	1
	6	КЗК-10-0100440	Установка упора	КЗК-12-22-0121020	1
	7	КЗК-8-9-0121050	Установка упора	КЗК-12-22-0121030	1
	8	КЗР 0202674А-01	Шайба	КЗК-12-22-0121020 КЗК-12-22-0121030	2 2
	9	ПКК 0100449А-01	Шайба	КЗК-12-22-0133000	8
	10		Болт М10-6ех30 – 7796	КЗК-12-22-0121020	1
	11		Болт М12-6ех40 – 7796	КЗК-12-22-0133000	8

№ рис	№ поз	Обозначение	Наименование	Куда входит	
				Обозначение	Кол. на 1 сб. ед.
183	12		Гайка М12-6G – 5915	КЗК-12-22-0133000	8
	13		Гайка М24х2-6G – 2526	КЗК-12-22-0121020 КЗК-12-22-0121030	4 4
	14		Шайба 10Т 65Г – 6402	КЗК-12-22-0121020	1
	15		Шайба 12Т 65Г – 6402	КЗК-12-22-0133000	8
	16		Шайба С 10.01 – 6958	КЗК-12-22-0121020	1
	17		Шайба С 12.01 – 6958	КЗК-12-22-0133000	8

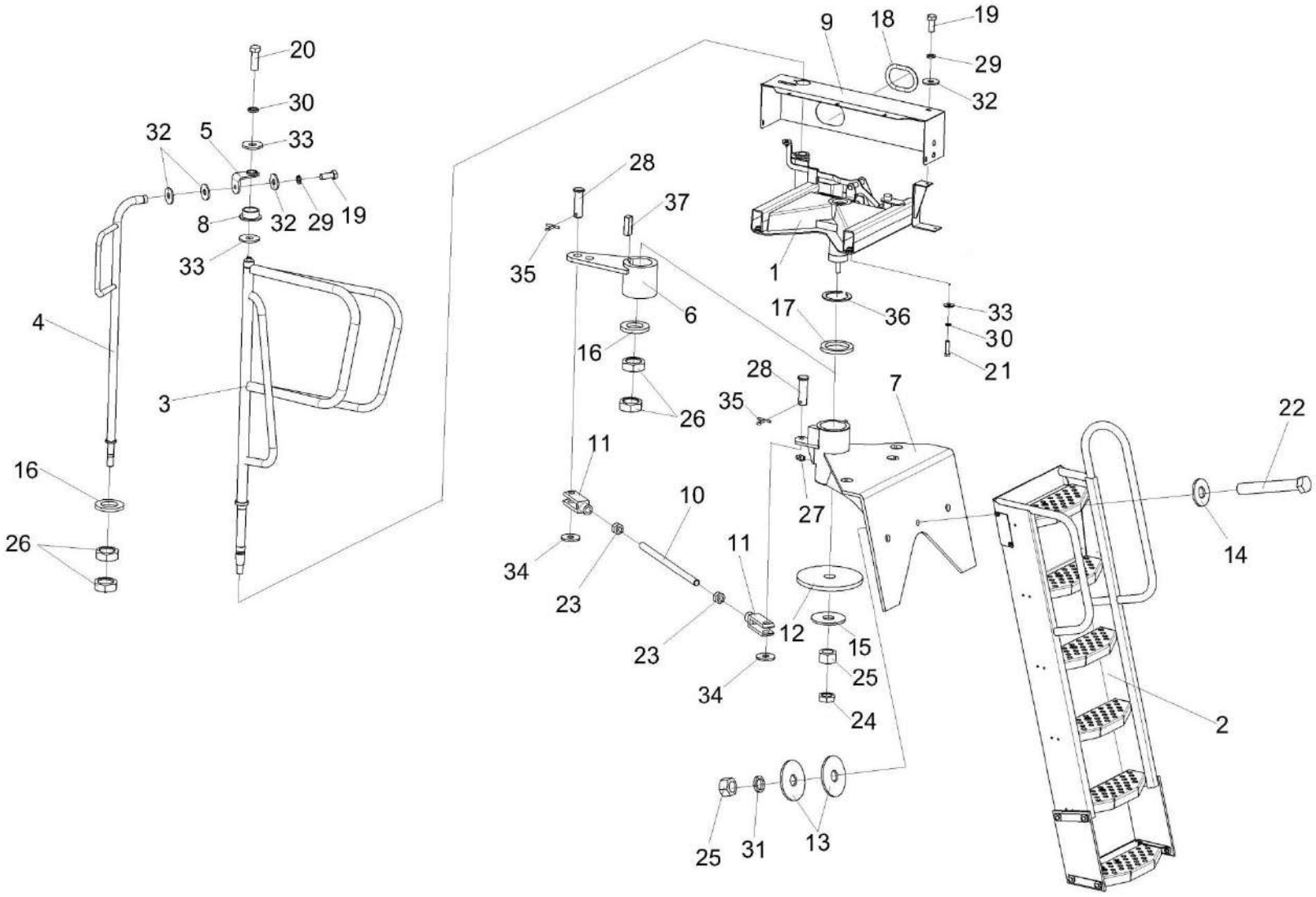

Рисунок 184 – Установка трапа КЗК-12-0117000А

№ рис	№ поз	Обозначение	Наименование	Куда входит	
				Обозначение	Кол. на 1 сб. ед.
		УСТАНОВКА ТРАПА КЗК-12-0117000А (рисунок 184)			
184	1-37	КЗК-12-0117000А	Установка трапа	КЗК-12-22-0133000	1
	7,27	КЗК-12-0117020А	Кронштейн	КЗК-12-0117000А	1
	10,11,25	КЗК-12-0117090А	Тяга	КЗК-12-0117000А	1
	1	КЗК-12-0117010Б	Рама	КЗК-12-0117000А	1
	2	КЗК-12-17-0117030	Трап	КЗК-12-0117000А	1
	3	КЗК-12-17-0117060	Поручень	КЗК-12-0117000А	1
	4	КЗК-12-0117070	Опора	КЗК-12-0117000А	1
	5	КЗК-12-0117080	Кронштейн	КЗК-12-0117000А	1
	6	КЗК-12-0117180	Кронштейн	КЗК-12-0117000А	1
	7	КЗК-12-0117200Б	Кронштейн	КЗК-12-0117020А	1
	8	КЗК-12-0117011	Втулка	КЗК-12-0117000А	1
	9	КЗК-12-0117461В	Щиток	КЗК-12-0117000А	1
	10	КЗК-12-0117614А	Шпилька	КЗК-12-0117090А	1
	11	КЗК-12-0117615	Вилка	КЗК-12-0117090А	2
	12	КЗ 0125419	Шайба	КЗК-12-0117000А	1
	13	КЗ 0125608	Шайба	КЗК-12-0117000А	1
	14	КЗ 0125609	Шайба	КЗК-12-0117000А	1

№ рис	№ поз	Обозначение	Наименование	Куда входит	
				Обозначение	Кол. на 1 сб. ед.
184	15	КЗ 0125611	Шайба	КЗК-12-0117000А	1
	16	КЗР 0202674А-01	Шайба	КЗК-12-0117000А	2
	17	ПКК 0202809	Шайба	КЗК-12-0117000А	1
	18	УЭС 1000005	Уплотнение	КЗК-12-0117000А	1
	19		Болт М8-6ех20 – 7796	КЗК-12-0117000А	8
	20		Болт М10-6ех30 – 7796	КЗК-12-0117000А	1
	21		Болт М10-6ех40 – 7796	КЗК-12-0117000А	4
	22		Болт М16-6ех100 – 7796	КЗК-12-0117000А	1
	23		Гайка М12-6G – 5915	КЗК-12-0117090А	2
	24		Гайка М16-6G – 2526	КЗК-12-0117000А	1
	25		Гайка М16-6G – 5915	КЗК-12-0117000А	2
	26		Гайка М24х2-6G – 2526	КЗК-12-0117000А	4
	27		Масленка 1.1 – 19853	КЗК-12-0117020А	1
	28		Ось 6-12 b12x36 – 9650	КЗК-12-0117000А	2
	29		Шайба 8Т 65Г – 6402	КЗК-12-0117000А	8
	30		Шайба 10Т 65Г – 6402	КЗК-12-0117000А	5
	31		Шайба 16Т 65Г – 6402	КЗК-12-0117000А	1
	32		Шайба А 8.01 – 6958	КЗК-12-0117000А	10

№ рис	№ поз	Обозначение	Наименование	Куда входит	
				Обозначение	Кол. на 1 сб. ед.
184	33		Шайба А 10.01 – 6958	КЗК-12-0117000А	6 наиб. кол.
	34		Шайба А 12.01 – 6958	КЗК-12-0117000А	2
	35		Шплинт 3,2х20 – 397	КЗК-12-0117000А	2
	36		Кольцо В35 – 13940	КЗК-12-0117000А	1
	37		Шпонка 2-10х8х28 – 23360	КЗК-12-0117000А	1

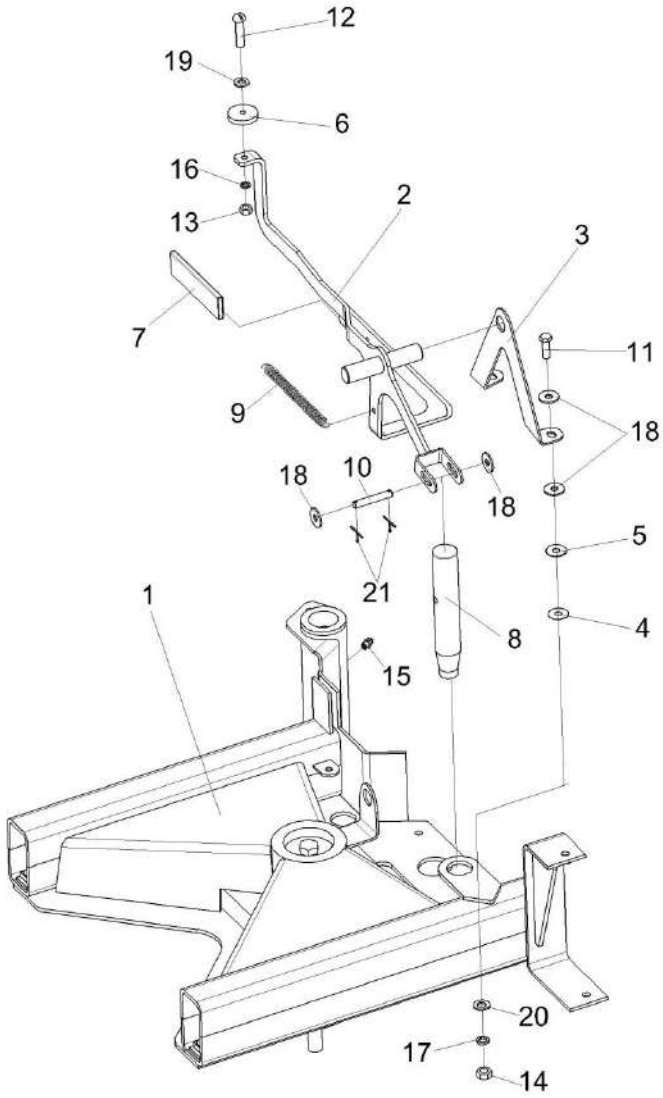

Рисунок 185 – Рама КЗК-12-0117010Б

№ рис	№ поз	Обозначение	Наименование	Куда входит	
				Обозначение	Кол. на 1 сб. ед.
			РАМА КЗК-12-0117010Б (рисунок 185)		
185	1-21	КЗК-12-0117010Б	Рама	КЗК-12-0117000А	1
	2,6,7, 12,13,16,19	КЗК-12-0117160	Рукоятка	КЗК-12-0117010Б	1
	1	КЗК-12-0117100Б	Рама	КЗК-12-0117010Б	1
	2	КЗК-12-0117130	Ручка	КЗК-12-0117160	1
	3	КЗК-12-0117408	Кронштейн	КЗК-12-0117010Б	1
	4	КЗК-12-0117425	Шайба	КЗК-12-0117010Б	2 наиб. кол.
	5	КЗК-12-0117425-01	Шайба	КЗК-12-0117010Б	2 наиб. кол.
	6	КЗК-12-0117401	Шайба	КЗК-12-0117160	1
	7	КЗ 0125003	Чехол	КЗК-12-0117160	1
	8	КЗ 0125602	Палец	КЗК-12-0117010Б	1
	9	КЗ 0125604	Пружина	КЗК-12-0117010Б	1
	10	КЗ 0125605	Ось	КЗК-12-0117010Б	1
	11		Болт М8-6ех25 – 7796	КЗК-12-0117010Б	2
	12		Винт В2.М6-6ех25 – 17473	КЗК-12-0117160	1
	13		Гайка М6-6G – 5915	КЗК-12-0117160	1
	14		Гайка М8-6G – 5915	КЗК-12-0117010Б	2

№ рис	№ поз	Обозначение	Наименование	Куда входит	
				Обозначение	Кол. на 1 сб. ед.
185	15		Масленка 1.1 – 19853	КЗК-12-0117010Б	1
	16		Шайба 6 65Г – 6402	КЗК-12-0117160	1
	17		Шайба 8Т 65Г – 6402	КЗК-12-0117010Б	2
	18		Шайба А 8.01 – 6958	КЗК-12-0117010Б	6 наиб. кол.
	19		Шайба С.6.01 – 6958	КЗК-12-0117160	1
	20		Шайба С.8.01 – 11371	КЗК-12-0117010Б	2
	21		Шплинт 2х18 – 397	КЗК-12-0117010Б	2

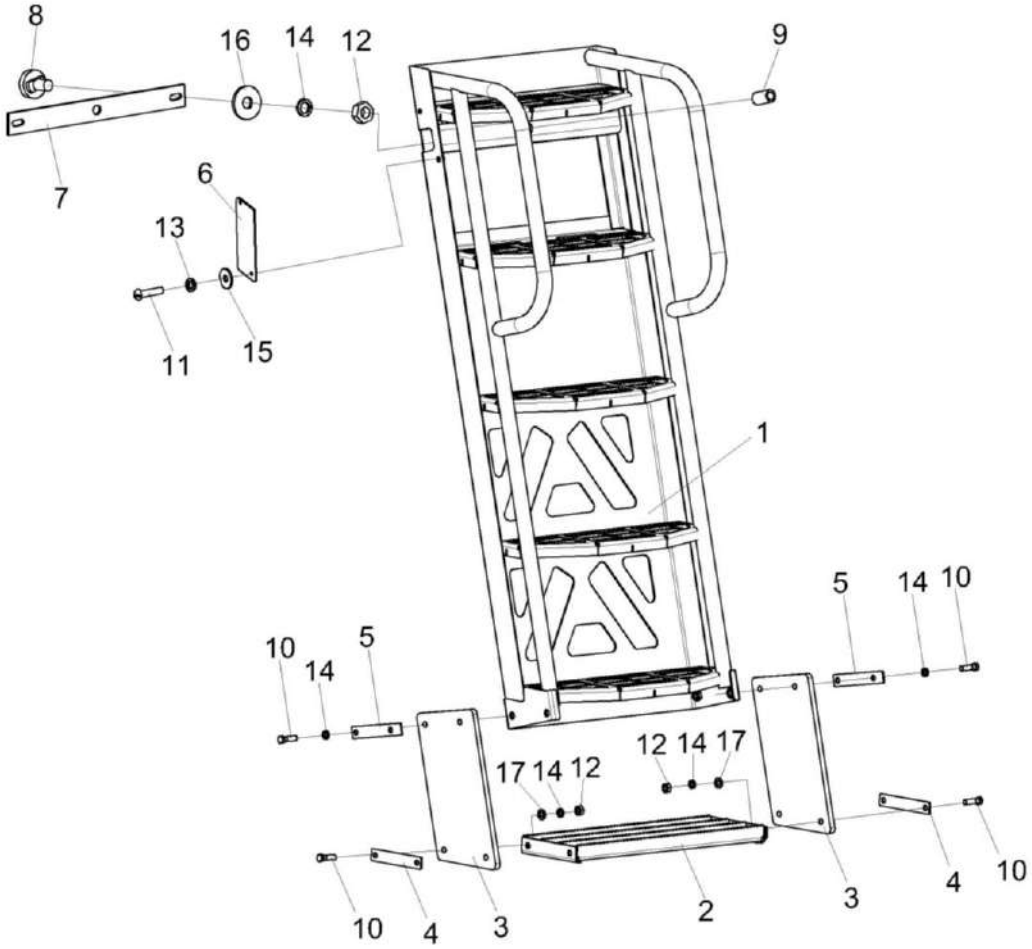

Рисунок 186 – Трап КЗК-12-17-0117030

№ рис	№ поз	Обозначение	Наименование	Куда входит	
				Обозначение	Кол. на 1 сб. ед.
			ТРАП КЗК-12-17-0117030 (рисунок 186)		
186	1-17	КЗК-12-17-0117030	Трап	КЗК-12-0117000А	1
	6,7,12,14,16	КЗ 0125320	Планка	КЗК-12-17-0117030	1
	1	КЗК-12-17-0117300	Трап	КЗК-12-17-0117030	1
	2	КЗК-3321-2-0117170	Опора	КЗК-12-17-0117030	1
	3	КЗК-12-17-0117004	Пластина	КЗК-12-17-0117030	2
	4	КЗК-12-0117432	Планка	КЗК-12-17-0117030	2
	5	КЗК-12-17-0117432	Планка	КЗК-12-17-0117030	2
	6	КЗК-12-17-0117438	Накладка	КЗК-12-17-0117030	1
	7	КЗ 0125444	Планка	КЗ 0125320	1
	8	КЗ 0125606	Фиксатор	КЗ 0125320	2
	9	КЗ 0125607	Втулка	КЗК-12-17-0117030	1
	10		Болт М10-6ех35 – 7796	КЗК-12-17-0117030	8
	11		Винт В.М6-6ех20 – 17473	КЗК-12-17-0117030	2
	12		Гайка М10-6G – 5915	КЗК-12-17-0117030 КЗ 0125320	4 2
	13		Шайба 6Т 65Г – 6402	КЗК-12-17-0117030	2
	14		Шайба 10Т 65Г – 6402	КЗК-12-17-0117030 КЗ 0125320	12 2
	15		Шайба С 6.01 – 6958	КЗК-12-17-0117030	2
	16		Шайба А 10.01 – 6958	КЗ 0125320	2
	17		Шайба С 10.01 – 11371	КЗК-12-17-0117030	4

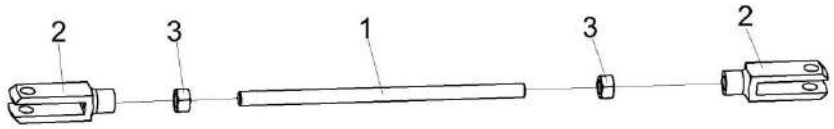

Рисунок 187 – Тяга КЗК-12-0117090А

№ рис	№ поз	Обозначение	Наименование	Куда входит	
				Обозначение	Кол. на 1 сб. ед.
			ТЯГА КЗК-12-0117090А (рисунок 187)		
187	1-3	КЗК-12-0117090А	Тяга	КЗК-12-0117000А	1
	1	КЗК-12-0117614А	Шпилька	КЗК-12-0117090А	1
	2	КЗК-12-0117615	Вилка	КЗК-12-0117090А	2
	3		Гайка М12-6G – 5915	КЗК-12-0117090А	2

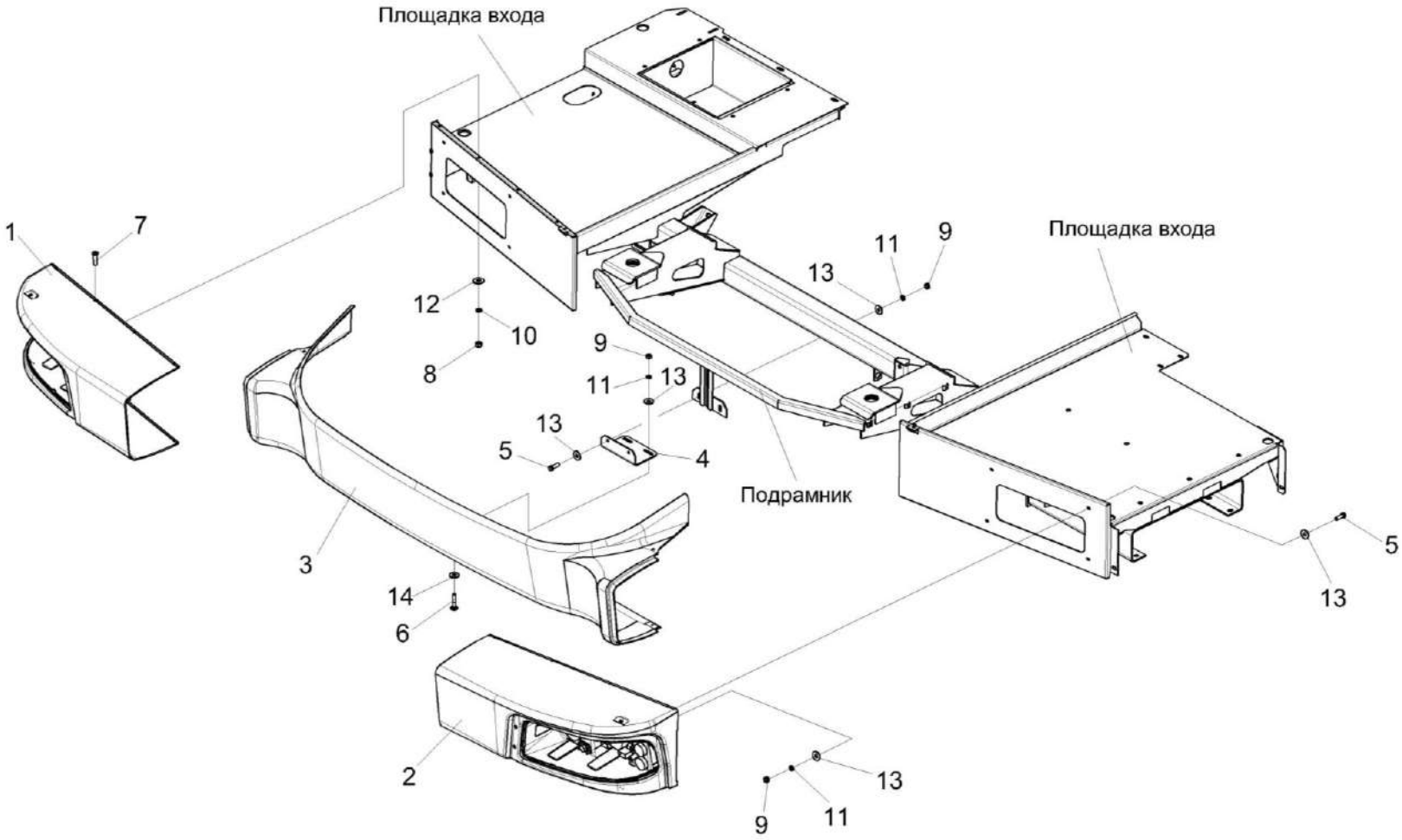

Рисунок188 – Установка бампера КЗК-3321-1-0132000

№ рис	№ поз	Обозначение	Наименование	Куда входит	
				Обозначение	Кол. на 1 сб. ед.
		УСТАНОВКА БАМПЕРА КЗК-3321-1-0132000 (рисунок 188)			
188	1-14	КЗК-3321-1-0132000	Установка бампера	КЗК-12-22-0133000	1
	1	КЗК-3321-1-0132100-01	Фара	КЗК-3321-1-0132000	1
	2	КЗК-3321-1-0132100	Фара	КЗК-3321-1-0132000	1
	3	КЗК-3321-1-0132010	Бампер	КЗК-3321-1-0132000	1
	4	КЗК-12А-1-0132489	Уголок	КЗК-3321-1-0132000	1
	5		Болт М8-6ех25 – 7796	КЗК-3321-1-0132000	2
	6		Болт М8-6ех40 – 7802	КЗК-3321-1-0132000	2
	7		Винт В2.М5-6ех18 – 17475	КЗК-3321-1-0132000	20
	8		Гайка М5-6G – 5927	КЗК-3321-1-0132000	20
	9		Гайка М8-6G – 5915	КЗК-3321-1-0132000	4
	10		Шайба 5 65Г – 6402	КЗК-3321-1-0132000	20
	11		Шайба 8 65Г – 6402	КЗК-3321-1-0132000	4
	12		Шайба С.5.01 – 11371	КЗК-3321-1-0132000	20
	13		Шайба С 8.01 – 6958	КЗК-3321-1-0132000	6
	14		Шайба С 10.01 – 6958	КЗК-3321-1-0132000	2

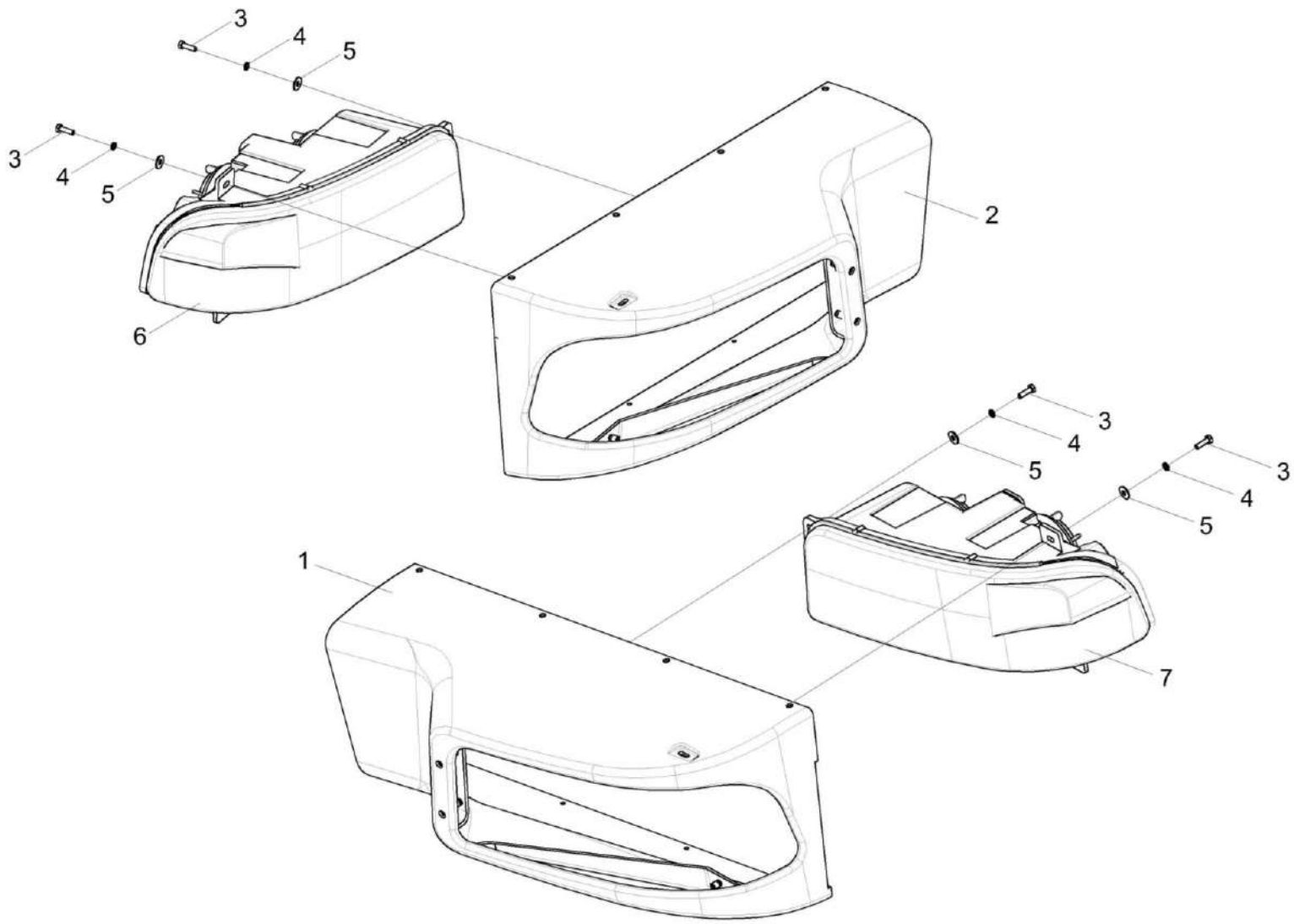

Рисунок 189 – Фара КЗК-3321-1-0132100 и КЗК-3321-1-0132100-01

№ рис	№ поз	Обозначение	Наименование	Куда входит	
				Обозначение	Кол. на 1 сб. ед.
		ФАРА КЗК-3321-1-0132100 и КЗК-3321-1-0132100-01 (рисунок 189)			
189	1,3-5,7	КЗК-3321-1-0132100	Фара	КЗК-3321-1-0132000	1
	2-6	КЗК-3321-1-0132100-01	Фара	КЗК-3321-1-0132000	1
	1	КЗК-3321-1-0132080	Маска фары	КЗК-3321-1-0132100	1
	2	КЗК-3321-1-0132080-01	Маска фары	КЗК-3321-1-0132100-01	1
	3		Болт М6-6ех20 – 7798	КЗК-3321-1-0132100 КЗК-3321-1-0132100-01	4 4
	4		Шайба 6Т 65Г – 6402	КЗК-3321-1-0132100 КЗК-3321-1-0132100-01	4 4
	5		Шайба С 6.01 – 6958	КЗК-3321-1-0132100 КЗК-3321-1-0132100-01	4 4
	6		Блок-фара 112.10.30.3711	КЗК-3321-1-0132100-01	1
	7		Блок-фара 112.10.30.3711-01	КЗК-3321-1-0132100	1

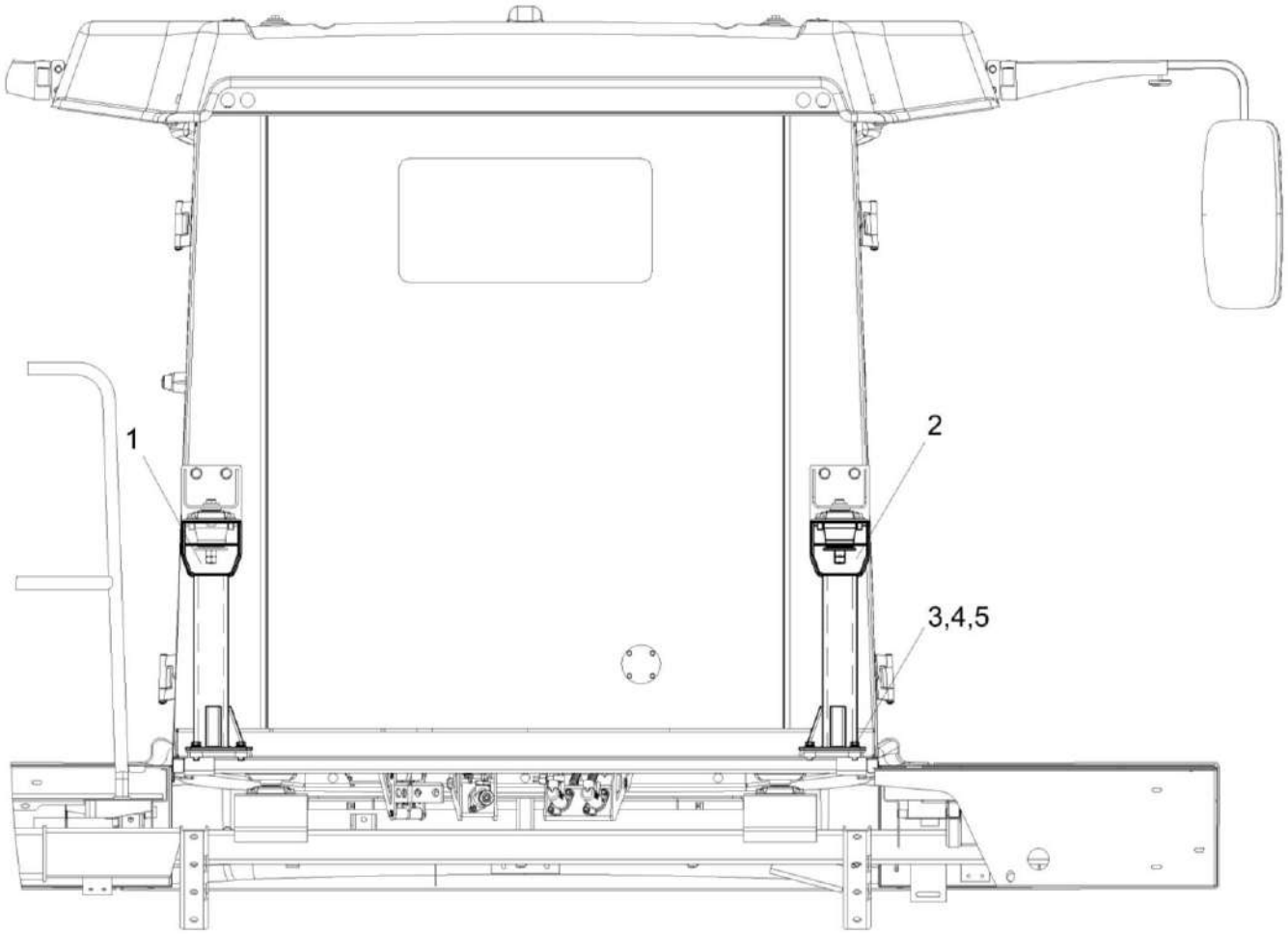

Рисунок 190 – Установка опор КЗК-3321-1-0100040

№ рис	№ поз	Обозначение	Наименование	Куда входит	
				Обозначение	Кол. на 1 сб. ед.
			УСТАНОВКА ОПОР КЗК-3321-1-0100040 (рисунок 190)		
190	1-5	КЗК-3321-1-0100040	Установка опор	КЗК-12-20-0100000 КЗК-12-20-0100000-01 КЗК-12-20-0100000-02 КЗК-12-20-0100000-03	1 1 1 1
	1	КЗК-3321-1-0100010	Опора кабины	КЗК-3321-1-0100040	1
	2	КЗК-3321-1-0100010-01	Опора кабины	КЗК-3321-1-0100040	1
	3		Болт М12-6ех30 – 7796	КЗК-3321-1-0100040	8
	4		Шайба 12Т 65Г – 6402	КЗК-3321-1-0100040	8
	5		Шайба С.12.01 – 11371	КЗК-3321-1-0100040	8

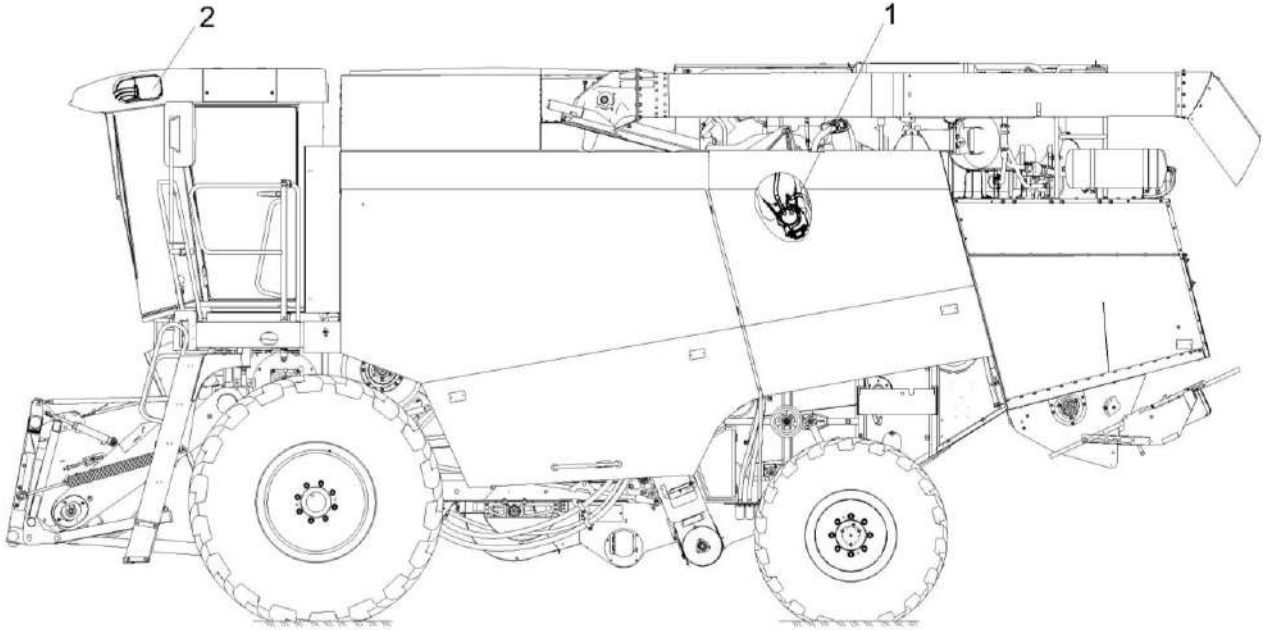

Рисунок 191 – Установка климатическая КЗК-12-20-0113000

№ рис	№ поз	Обозначение	Наименование	Куда входит	
				Обозначение	Кол. на 1 сб. ед.
УСТАНОВКА КЛИМАТИЧЕСКАЯ КЗК-12-20-0113000 (рисунок 191)					
191	1-2	КЗК-12-20-0113000	Установка климатическая	КЗК-12-20-0100000 КЗК-12-20-0100000-01 КЗК-12-20-0100000-02 КЗК-12-20-0100000-03	1 1 1 1
	1	КЗК-12-20-0113010	Установка оборудования кондиционера	КЗК-12-20-0113000	1
	2	КЗК-12-20-0113020	Установка испарителя	КЗК-12-20-0113000	1

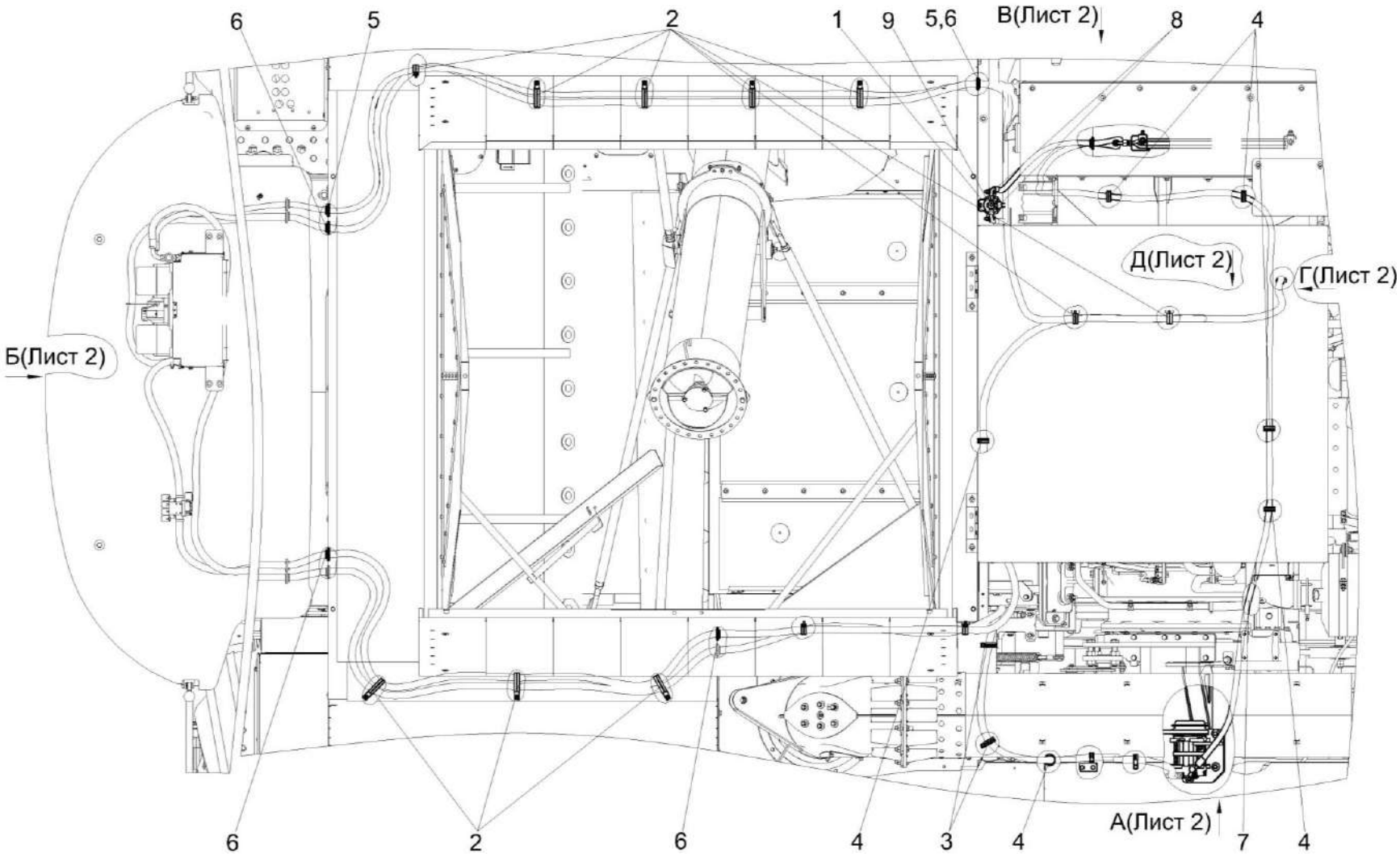

Рисунок 192 – Установка оборудования кондиционера КЗК-12-20-0113010 (лист 1)

№ рис	№ поз	Обозначение	Наименование	Куда входит	
				Обозначение	Кол. на 1 сб. ед.
УСТАНОВКА ОБОРУДОВАНИЯ КОНДИЦИОНЕРА КЗК-12-20-0113010 (лист 1) (рисунок 192)					
192	1-9	КЗК-12-20-0113010	Установка оборудования кондиционера	КЗК-12-20-0113000	1
	1	КЗК-8-3-0113050	Установка ресивера	КЗК-12-20-0113010	1
	2	КЗК-8-3-0113090-01	Установка хомута	КЗК-12-20-0113010	12
	3	КЗК-8-3-0113090-02	Установка хомута	КЗК-12-20-0113010	2
	4	КЗР 0700800-07	Хомут	КЗК-12-20-0113010	6
	5	КЗК-12-0133001	Втулка	КЗК-12-20-0113010	3
	6	КЗК-12-0133002	Втулка	КЗК-12-20-0113010	5
	7	ОПЛ 0600016-04	Оплетка Лента 20Х16Х20 L=300±10	КЗК-12-20-0113010	1
	8		Кольцо уплотнительное 9/16 08-002562-00	КЗК-12-20-0113010	3
	9		Ресивер 04-003977-02	КЗК-12-20-0113010	1

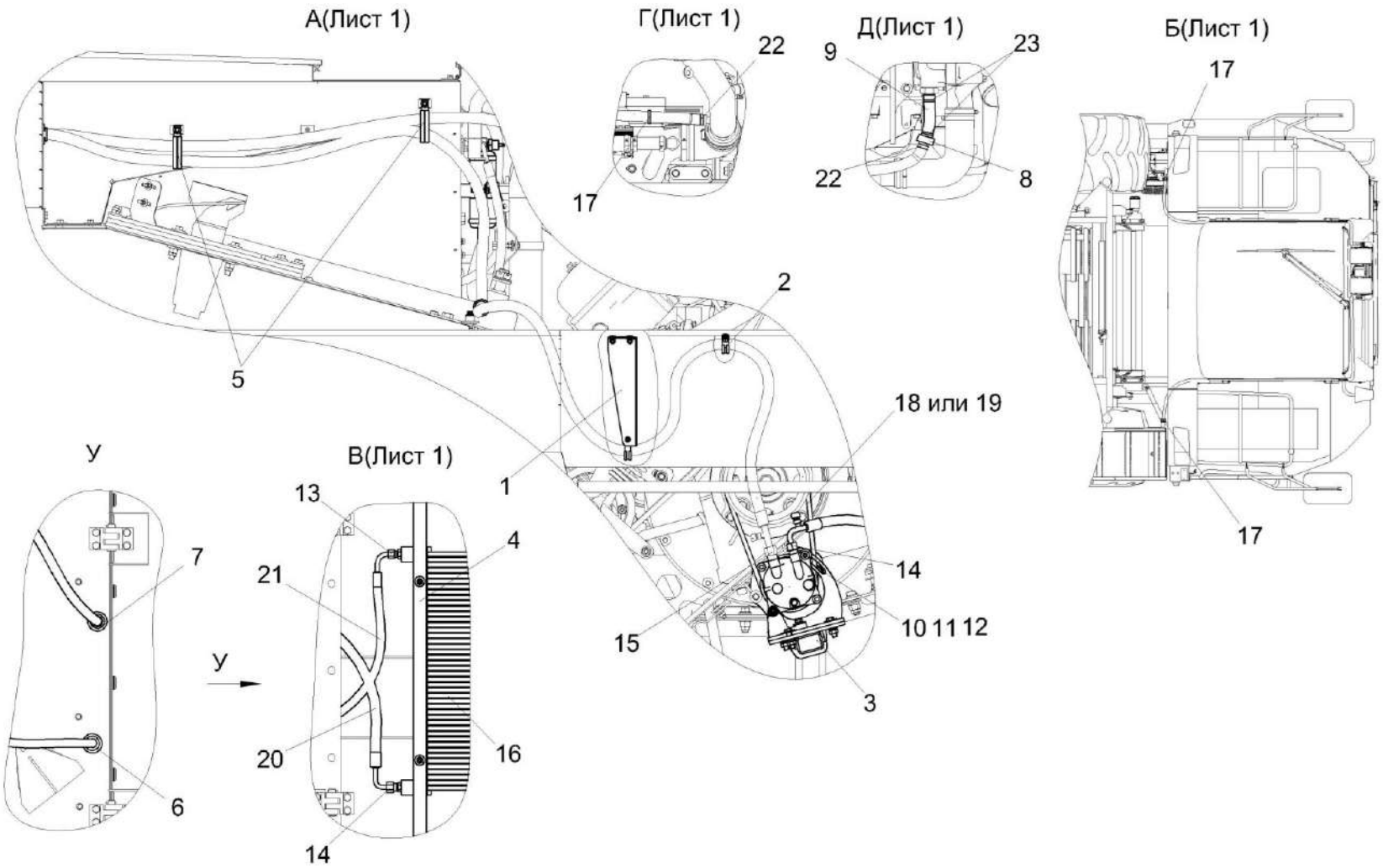

Рисунок 193 – Установка оборудования кондиционера КЗК-12-20-0113010 (лист 2)

№ рис	№ поз	Обозначение	Наименование	Куда входит	
				Обозначение	Кол. на 1 сб. ед.
УСТАНОВКА ОБОРУДОВАНИЯ КОНДИЦИОНЕРА КЗК-12-20-0113010 (лист 2) (рисунок 193)					
193	1-23	КЗК-12-20-0113010	Установка оборудования кондиционера	КЗК-12-20-0113000	1
	1	КЗК-12-0113190	Установка кронштейна	КЗК-12-20-0113010	1
	2	КЗК-12-0113200	Установка хомута	КЗК-12-20-0113010	1
	3	КЗК-12-0113300	Установка компрессора	КЗК-12-20-0113010	1
	4	КЗК-3219-0113080	Установка конденсатора	КЗК-12-20-0113010	1
	5	КЗК-8-3-0113090-01	Установка хомута	КЗК-12-20-0113010	12
	6	КЗК-12-0133001	Втулка	КЗК-12-20-0113010	3
	7	КЗК-12-0133002	Втулка	КЗК-12-20-0113010	5
	8	КЗК-12-20-0113801	Переходник	КЗК-12-20-0113010	1
	9	РНД 0200012-15	Рукав	КЗК-12-20-0113010	1
	10		Болт М12-6ЕХ40 - 7796	КЗК-12-20-0113010	3
	11		Шайба 12Т 65Г - 6402	КЗК-12-20-0113010	3
	12		Шайба С.12.01 - 11371	КЗК-12-20-0113010	3
	13		Кольцо уплотнительное 9/16 08-002562-00	КЗК-12-20-0113010	3
	14		Кольцо уплотнительное 3/4 08-003502-00	КЗК-12-20-0113010	2
	15		Кольцо уплотнительное 7/8 08-003503-00	КЗК-12-20-0113010	1

№ рис	№ поз	Обозначение	Наименование	Куда входит	
				Обозначение	Кол. на 1 сб. ед.
193	16		Конденсатор 99-000503-00	КЗК-12-20-0113010	1
	17	ГДЗ_1611-00000-00001	Лента стяжная зубчатая	КЗК-12-20-0113010	3
	18		Ремень SPA (11-10)-1000 Lw	КЗК-12-20-0113010	1
	19		Ремень SPA 1000 Lp	КЗК-12-20-0113010	1
	20		Хладонопровод 05-070100-21	КЗК-12-20-0113010	1
	21		Хладонопровод 05-070200-21	КЗК-12-20-0113010	1
	22	ГДЗ_1610-00000-00110	Хомут червячный TORRO 16-27/9 C7W2	КЗК-12-20-0113010	2
	23	ГДЗ_1610-00000-00111	Хомут червячный TORRO 20-32/9 C7W2	КЗК-12-20-0113010	2

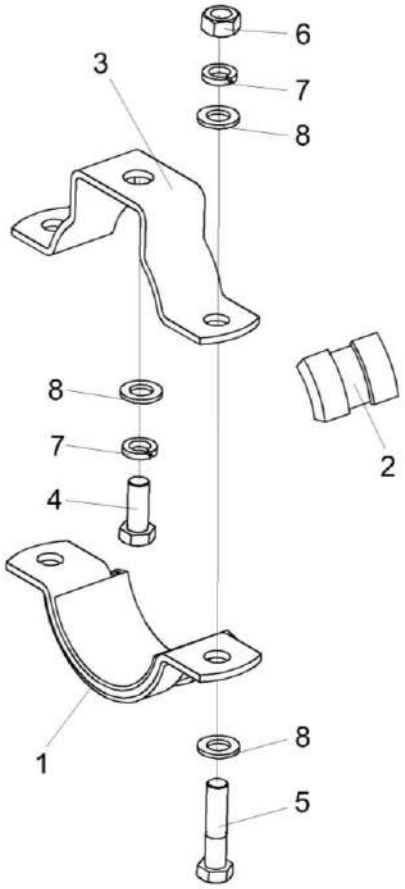

Рисунок 194 – Установка ресивера КЗК-8-3-0113050

№ рис	№ поз	Обозначение	Наименование	Куда входит	
				Обозначение	Кол. на 1 сб. ед.
УСТАНОВКА РЕСИВЕРА КЗК-8-3-0113050 (рисунок 194)					
194	1-8	КЗК-8-3-0113050	Установка ресивера	КЗК-12-20-0113010	1
	1	УЭС-7-0203190	Хомут	КЗК-8-3-0113050	1
	2	УЭС-7-0203036	Уплотнитель	КЗК-8-3-0113050	2
	3	УЭС-7-0203505	Скоба	КЗК-8-3-0113050	1
	4		Болт М8-6еХ20 - 7796	КЗК-8-3-0113050	1
	5		Болт М8-6еХ35 - 7796	КЗК-8-3-0113050	2
	6		Гайка М8-6G - 5915	КЗК-8-3-0113050	2
	7		Шайба 8Т 65Г - 6402	КЗК-8-3-0113050	3
	8		Шайба С.8.01 - 11371	КЗК-8-3-0113050	5

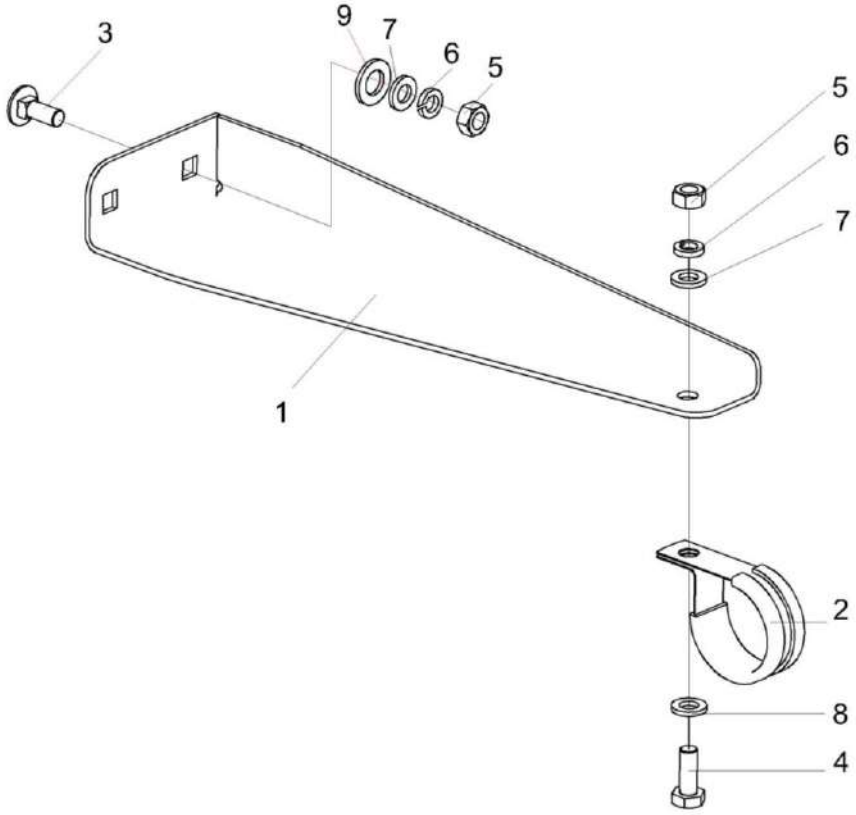

Рисунок 195 – Установка кронштейна КЗК-12-0113190

№ рис	№ поз	Обозначение	Наименование	Куда входит	
				Обозначение	Кол. на 1 сб. ед.
			УСТАНОВКА КРОНШТЕЙНА КЗК-12-0113190 (рисунок 195)		
195	1-9	КЗК-12-0113190	Установка кронштейна	КЗК-12-20-0113010	1
	2,4-8	КЗК-12-0113210	Установка хомута	КЗК-12-0113190	1
	1	КЗК-10-3-0113401	Кронштейн	КЗК-12-0113190	1
	2	КЗР 0700800-04	Хомут	КЗК-12-0113210	1
	3		Болт М6-6еХ16 - 7802	КЗК-12-0113190	2
	4		Болт М6-6еХ20 - 7798	КЗК-12-0113210	1
	5		Гайка М6-6G - 5915	КЗК-12-0113190 КЗК-12-0113210	2 1
	6		Шайба 6Т 65Г - 6402	КЗК-12-0113190 КЗК-12-0113210	2 1
	7		Шайба С.6.01 - 11371	КЗК-12-0113190 КЗК-12-0113210	2 1
	8		Шайба С.6.01 - 6958	КЗК-12-0113210	1
	9		Шайба С.8.01 - 11371	КЗК-12-0113190	2

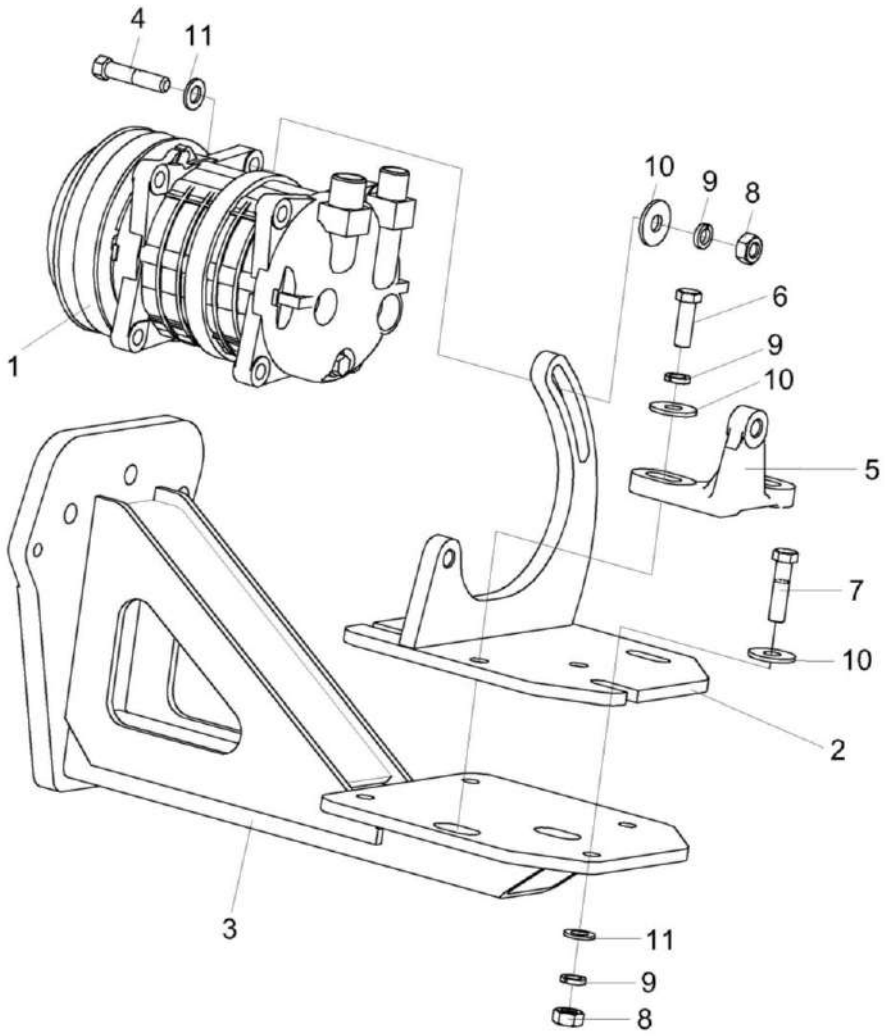

Рисунок 196 – Установка компрессора КЗК-12-0113300

№ рис	№ поз	Обозначение	Наименование	Куда входит	
				Обозначение	Кол. на 1 сб. ед.
			УСТАНОВКА КОМПРЕССОРА КЗК-12-0113300 (рисунок 196)		
196	1-11	КЗК-12-0113300	Установка компрессора	КЗК-12-20-0113010	1
	1		Компрессор 01-001100-03 или Компрессор 01-055658-10	КЗК-12-0113300	1
	2	КЗК-12-0113310	Кронштейн	КЗК-12-0113300	1
	3	КЗК-12-0113320	Кронштейн	КЗК-12-0113300	1
	4	КВС-8-0121601	Болт специальный	КЗК-12-0113300	3
	5	КЗК-12-0113301 или КЗК-12-0113101	Кронштейн	КЗК-12-0113300	1
	6		Болт М10-6еХ30 - 7796	КЗК-12-0113300	2
	7		Болт М10-6еХ40 - 7796	КЗК-12-0113300	4
	8		Гайка М10-6G - 5915	КЗК-12-0113300	7
	9		Шайба 10Т 65Г - 6402	КЗК-12-0113300	9
	10		Шайба С.10.01 - 6958	КЗК-12-0113300	7
	11		Шайба С.10.01 - 11371	КЗК-12-0113300	9

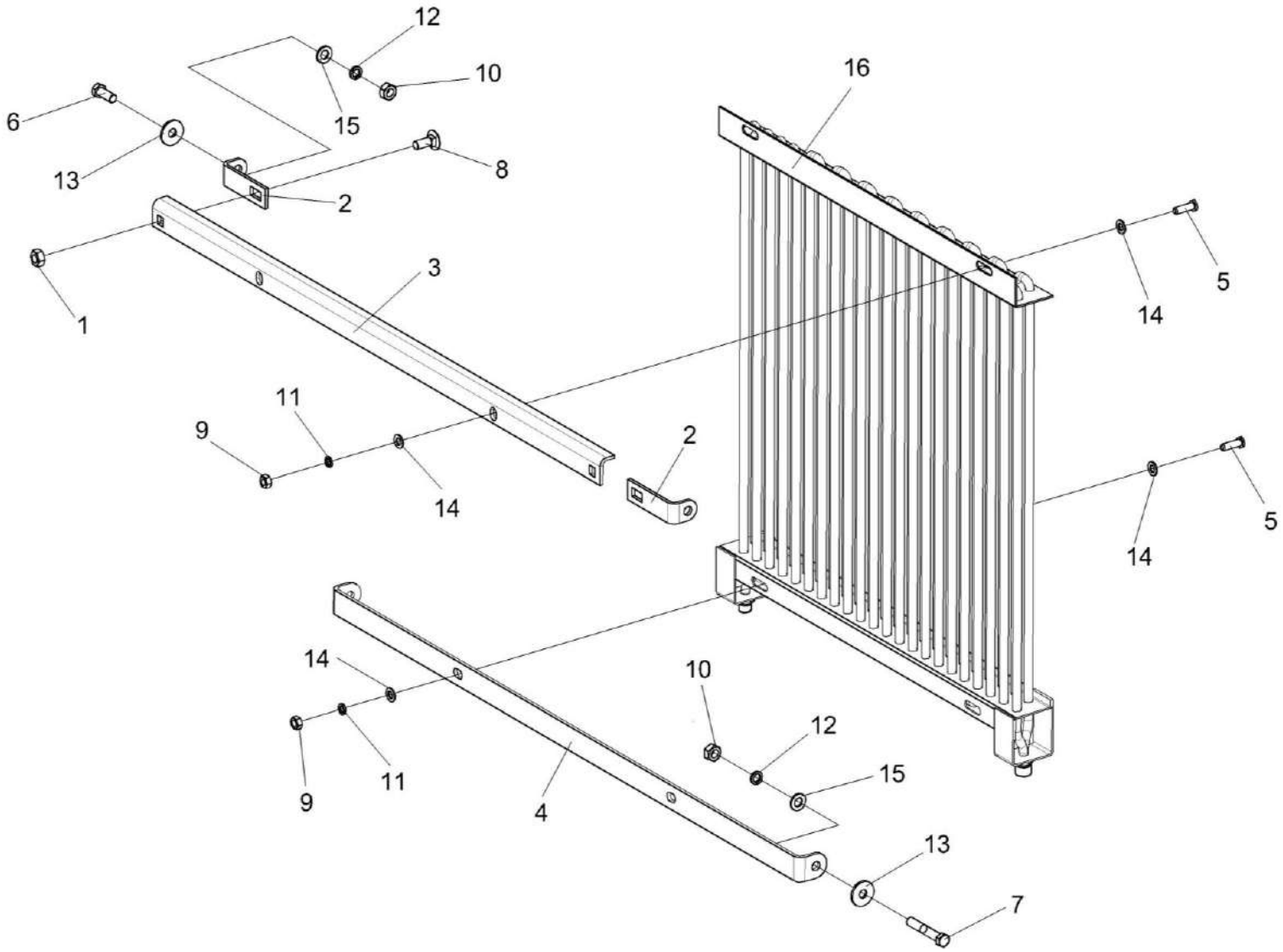

Рисунок 197 – Установка конденсатора КЗК-3219-0113080

№ рис	№ поз	Обозначение	Наименование	Куда входит	
				Обозначение	Кол. на 1 сб. ед.
		УСТАНОВКА КОНДЕСАТОРА КЗК-3219-0113080 (рисунок 197)			
197	1-16	КЗК-3219-0113080	Установка конденсатора	КЗК-12-20-0113010	1
	5,9,11,14,16	КЗК-8-3-0113040	Установка конденсатора	КЗК-3219-0113080	1
	1	КИЛ 0150750	Гайка-барашек	КЗК-3219-0113080	2
	2	КЗК-1420-0113406	Кронштейн	КЗК-3219-0113080	2
	3	КЗК-1420-0113407	Уголок	КЗК-3219-0113080	1
	4	КЗК-1420-0113408	Кронштейн	КЗК-3219-0113080	1
	5	УЭС-7-0203603	Болт	КЗК-8-3-0113040	4
	6		Болт М10-6еХ25 – 7796	КЗК-3219-0113080	2
	7		Болт М10-6еХ60 – 7796	КЗК-3219-0113080	2
	8		Болт М10-6еХ25 – 7802	КЗК-3219-0113080	2
	9		Гайка М8-6G – 5915	КЗК-8-3-0113040	4
	10		Гайка М10-6G – 5915	КЗК-3219-0113080	4
	11		Шайба 8Т 65Г – 6402	КЗК-8-3-0113040	4
	12		Шайба 10Т 65Г – 6402	КЗК-3219-0113080	4
	13		Шайба С 10.01 – 6958	КЗК-3219-0113080	4
	14		Шайба С.8.01 – 11371	КЗК-8-3-0113040	8
	15		Шайба С.10.01 – 11371	КЗК-3219-0113080	4
	16		Конденсатор 99-000503-00	КЗК-12-20-0113010	1

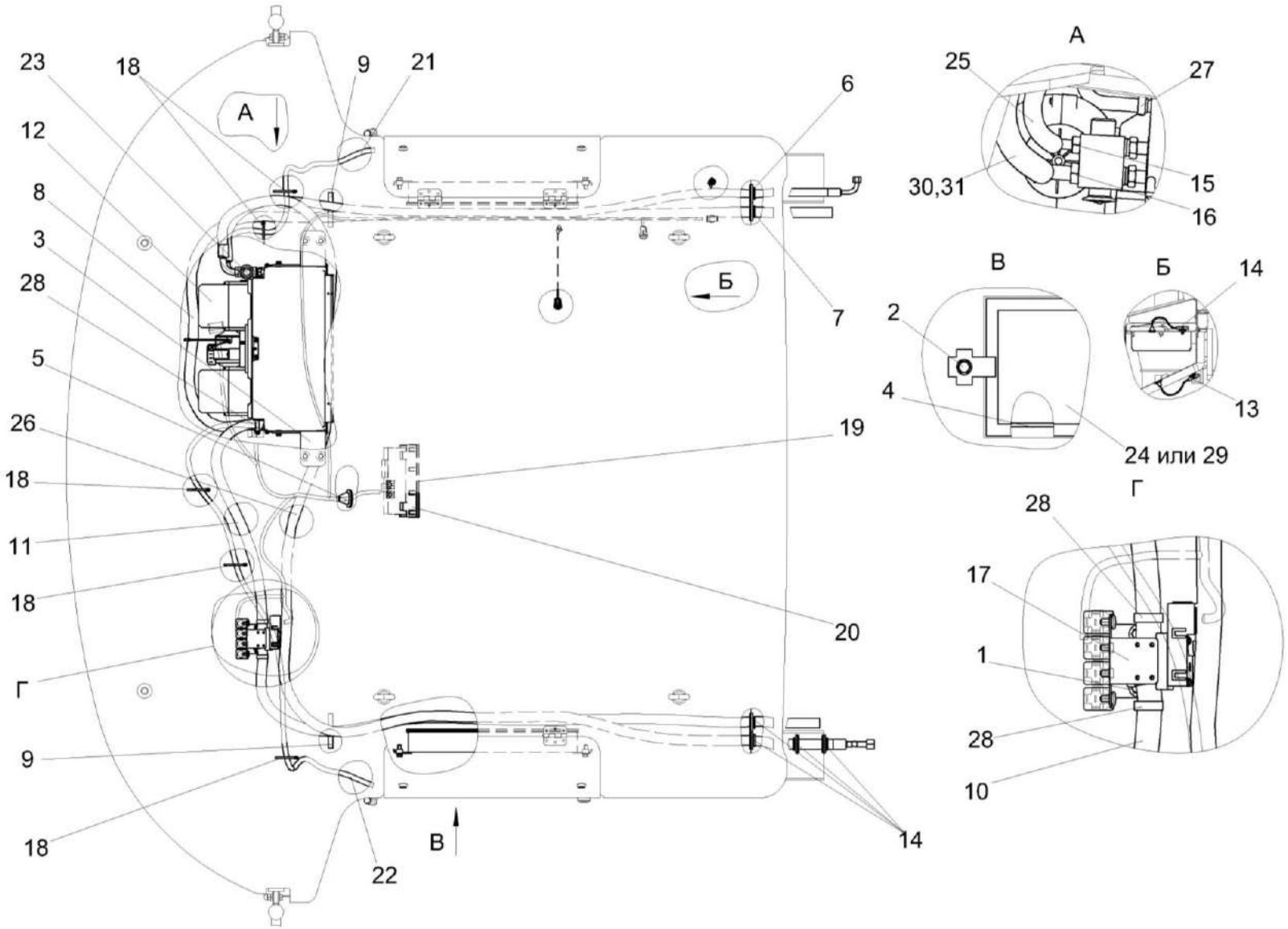

Рисунок 198 – Установка испарителя КЗК-12-20-0113020

№ рис	№ поз	Обозначение	Наименование	Куда входит	
				Обозначение	Кол. на 1 сб. ед.
			УСТАНОВКА ИСПАРИТЕЛЯ КЗК-12-20-0113020 (рисунок 198)		
198	1-31	КЗК-12-20-0113020	Установка испарителя	КЗК-12-20-0113000	1
	1	КВК-6-0121090	Установка крана отопителя	КЗК-12-20-0113020	1
	2	КЗК-8-3-0113100	Установка прижима	КЗК-12-20-0113020	4
	3	КЗК-1420-0113060	Установка блока испарительно-отопительного	КЗК-12-20-0113020	1
	4	КВК 0121009	Уплотнитель	КЗК-12-20-0113020	2
	5	КГС 0120032-01	Втулка	КЗК-12-20-0113020	1
	6	КЗК-12-0133001	Втулка	КЗК-12-20-0113020	1
	7	КЗК-12-0133002	Втулка	КЗК-12-20-0113020	5
	8	КВС-2-0121001	Шланг	КЗК-12-20-0113020	1
	9	КЗК-1420-1525001-01	Уплотнение Уплотнение Т-4 L=(260±5) мм	КЗК-12-20-0113020	2
	10	УЭС-16-0300052	Шланг Рукав 16Х25-1,6 – 10362 L=(6800±20) мм	КЗК-12-20-0113020	1
	11	УЭС-15-0500011	Рукав Рукав 16Х25-1,6 - 10362 L=(750±5) мм	КЗК-12-20-0113020	1
	12		Блок испарительно-отопительный со жгутом в сборе 03-131000-27	КЗК-12-20-0113020	1

№ рис	№ поз	Обозначение	Наименование	Куда входит	
				Обозначение	Кол. на 1 сб. ед.
198	13		Датчик температуры кабины 09-263401-13	КЗК-12-20-0113020	1
	14		Датчик окружающей температуры 09-263401-21	КЗК-12-20-0113020	1
	15		Кольцо уплотнительное 5/8 08-003501-00	КЗК-12-20-0113020	1
	16		Кольцо уплотнительное 7/8 08-003503-00	КЗК-12-20-0113020	1
	17		Кран с кронштейном в сборе 10-070101-00	КЗК-12-20-0113020	1
	18	ГДЗ_1611-00000-00001	Лента стяжная зубчатая	КЗК-12-20-0113020	5
	19		Пульт управления в сборе 18-204012-00	КЗК-12-20-0113020	1
	20		Рамка пульта управления 11-004012-00	КЗК-12-20-0113020	1
	21		Трубка 08-070028-00	КЗК-12-20-0113020	1
	22		Трубка 08-070033-00	КЗК-12-20-0113020	1
	23		Уплотнение 08-000010-00	КЗК-12-20-0113020	2
	24		Фильтр приточного воздуха ПВ-470	КЗК-12-20-0113020	2
	25		Хладонопровод 05-070300-02	КЗК-12-20-0113020	1
	26		Хладонопровод 05-070400-20	КЗК-12-20-0113020	1

№ рис	№ поз	Обозначение	Наименование	Куда входит	
				Обозначение	Кол. на 1 сб. ед.
198	27	ГДЗ_1610-00000-00146	Хомут червячный TORRO 10-16/7.5 C7W2	КЗК-12-20-0113020	2
	28	ГДЗ_1610-00000-00110	Хомут червячный TORRO 16-27/9 C7W2	КЗК-12-20-0113020	4
	29		Элемент фильтрующий B4704	КЗК-12-20-0113020	2
	30		Лента серая армированная на тканевой основе 36404-48мм/50м	КЗК-12-20-0113020	1
	31		Труба теплозвукоизоляционная полиэтиленовая пористая 28Х6, "Steinoflex-400"	КЗК-12-20-0113020	1

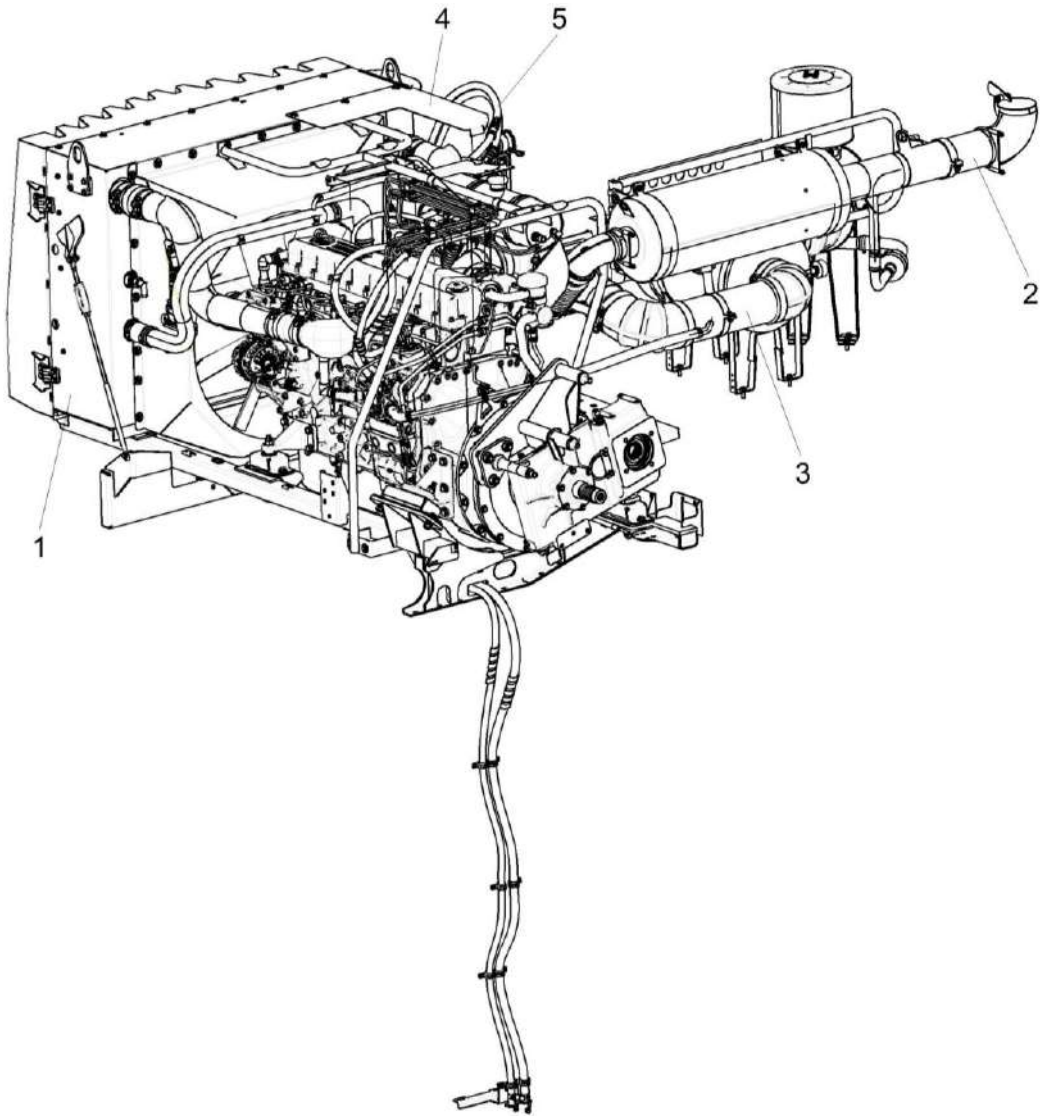

Рисунок 199 – Установка двигателя КЗК-12-20-0106000

№ рис	№ поз	Обозначение	Наименование	Куда входит	
				Обозначение	Кол. на 1 сб. ед.
		УСТАНОВКА ДВИГАТЕЛЯ КЗК-12-20-0106000 (рисунок 199)			
199	1-5	КЗК-12-20-0106000	Установка двигателя	КЗК-12-20-0100000 КЗК-12-20-0100000-01 КЗК-12-20-0100000-02 КЗК-12-20-0100000-03	1 1 1 1
	1	КЗК-12-20-0106010	Двигатель	КЗК-12-20-0106000	1
	2	КЗК-12-20-0106060	Установка глушителя	КЗК-12-20-0106000	1
	3	КЗК-12-20-0106080	Установка фильтра воздушного	КЗК-12-20-0106000	1
	4	КЗК-12-20-0106310	Установка ограждения	КЗК-12-20-0106000	1
	5	КЗК-12-20-0126100	Установка топливопроводов	КЗК-12-20-0106000	1

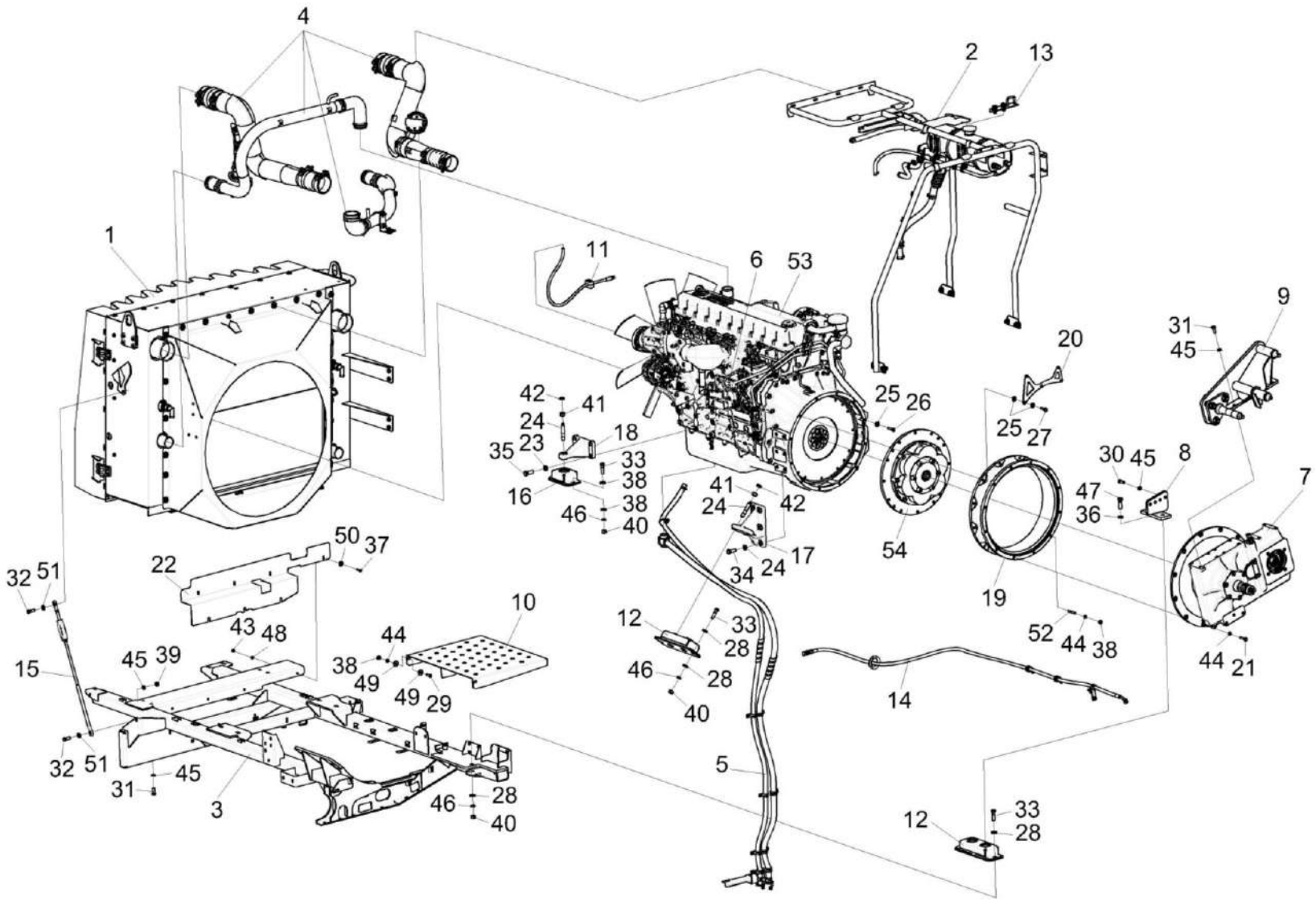

Рисунок 200 – Двигатель КЗК-12-20-0106010

№ рис	№ поз	Обозначение	Наименование	Куда входит	
				Обозначение	Кол. на 1 сб. ед.
			ДВИГАТЕЛЬ КЗК-12-20-0106010 (рисунок 200)		
200	1-54	КЗК-12-20-0106010	Двигатель	КЗК-12-20-0106000	1
	1	КЗК-12-20-0106040	Радиатор	КЗК-12-20-0106010	1
	2	КЗК-12-20-0106070	Установка бачка расширительного	КЗК-12-20-0106010	1
	3	КЗК-12-20-0106090	Рама подмоторная	КЗК-12-20-0106010	1
	4	КЗК-12-20-0106100	Установка труб	КЗК-12-20-0106010	1
	5	КЗК-12-20-0106490	Установка сливного рукава	КЗК-12-20-0106010	1
	6	КЗК-12-20-0726000	Установка электрооборудования моторной установки	КЗК-12-20-0106010	1
	7	КЗК-12-15-0114100-03	Мультипликатор	КЗК-12-20-0106010	1
	8	КЗК-12-3-0106100	Опора редуктора	КЗК-12-20-0106010	1
	9	КЗК-12-3-0220090Б	Опора	КЗК-12-20-0106010	1
	10	КЗК-12-0100810	Ступенька	КЗК-12-20-0106010	1
	11	ГПО 0601130	Установка зажима	КЗК-12-20-0106010	1
	12	КЗК-10-0106160	Амортизатор	КЗК-12-20-0106010	2
	13	КЗК-10С-0106180	Установка скобы	КЗК-12-20-0106010	1
	14	КЗК-3219-0602900	Установка рукава	КЗК-12-20-0106010	1
	15	КПС-4-0106310	Растяжка	КЗК-12-20-0106010	1
	16	СЭУ 0400410	Амортизатор	КЗК-12-20-0106010	2
	17	КЗК-12-20-0106201	Опора	КЗК-12-20-0106010	1

№ рис	№ поз	Обозначение	Наименование	Куда входит	
				Обозначение	Кол. на 1 сб. ед.
200	18	КЗК-12-20-0106202	Опора	КЗК-12-20-0106010	2
	19	КЗК-12-20-0106203	Проставка	КЗК-12-20-0106010	1
	20	КЗК-12-20-0106414	Кронштейн	КЗК-12-20-0106010	1
	21	КЗК-12А-10-1-0106604	Болт специальный	КЗК-12-20-0106010	26
	22	КЗК-3321-2-0106407	Щит	КЗК-12-20-0106010	1
	23	КИЛ 0116416	Шайба	КЗК-12-20-0106010	14
	24	КИЛ 0116635	Шпилька	КЗК-12-20-0106010	4
	25	КСН 0100665-01	Шайба	КЗК-12-20-0106010	31
	26	УЭС-6-0400602-01	Болт	КЗК-12-20-0106010	9
	27	УЭС-6-0400602-05	Болт	КЗК-12-20-0106010	3
	28	УЭС 0000493	Шайба	КЗК-12-20-0106010	16
	29		Болт М10-6еХ25 – 7796	КЗК-12-20-0106010	2
	30		Болт М12-6еХ30 – 7796	КЗК-12-20-0106010	4
	31		Болт М12-6еХ30 – 7796	КЗК-12-20-0106010	12
	32		Болт М12-6еХ35 – 7796	КЗК-12-20-0106010	2
	33		Болт М14-6еХ50 – 7796	КЗК-12-20-0106010	8
	34		Болт М16-6еХ40 – 7796	КЗК-12-20-0106010	6
	35		Болт М16-6еХ45 – 7796	КЗК-12-20-0106010	8
	36		Болт М16-6еХ50 – 7796	КЗК-12-20-0106010	2

№ рис	№ поз	Обозначение	Наименование	Куда входит	
				Обозначение	Кол. на 1 сб. ед.
200	37		Болт М8-6еХ25 – 7796	КЗК-12-20-0106010	7
	38		Гайка М10-6G – 5915	КЗК-12-20-0106010	3
	39		Гайка М12-6G – 5915	КЗК-12-20-0106010	2
	40		Гайка М14-6G – 5915	КЗК-12-20-0106010	8
	41		Гайка М16-6G – 2526	КЗК-12-20-0106010	4
	42		Гайка М16-6G – 5915	КЗК-12-20-0106010	4
	43		Гайка М8-6G – 5915	КЗК-12-20-0106010	7
	44		Шайба 10Т 65Г – 6402	КЗК-12-20-0106010	13
	45		Шайба 12Т 65Г – 6402	КЗК-12-20-0106010	18
	46		Шайба 14Т 65Г – 6402	КЗК-12-20-0106010	8
	47		Шайба 16Т 65Г – 6402	КЗК-12-20-0106010	2
	48		Шайба 8Т 65Г – 6402	КЗК-12-20-0106010	7
	49		Шайба С 10.01 – 6958	КЗК-12-20-0106010	10
	50		Шайба С 8.01 – 6958	КЗК-12-20-0106010	7
	51		Шайба С.12.01 – 11371	КЗК-12-20-0106010	2
	52		Шпилька 2 М10-6еХ35 – 22038	КЗК-12-20-0106010	1
	53		Двигатель WP10HG336E302 (X20224095)	КЗК-12-20-0106010	1
	54		Муфта ШКЯМ 860.00.000-01	КЗК-12-20-0106010	1

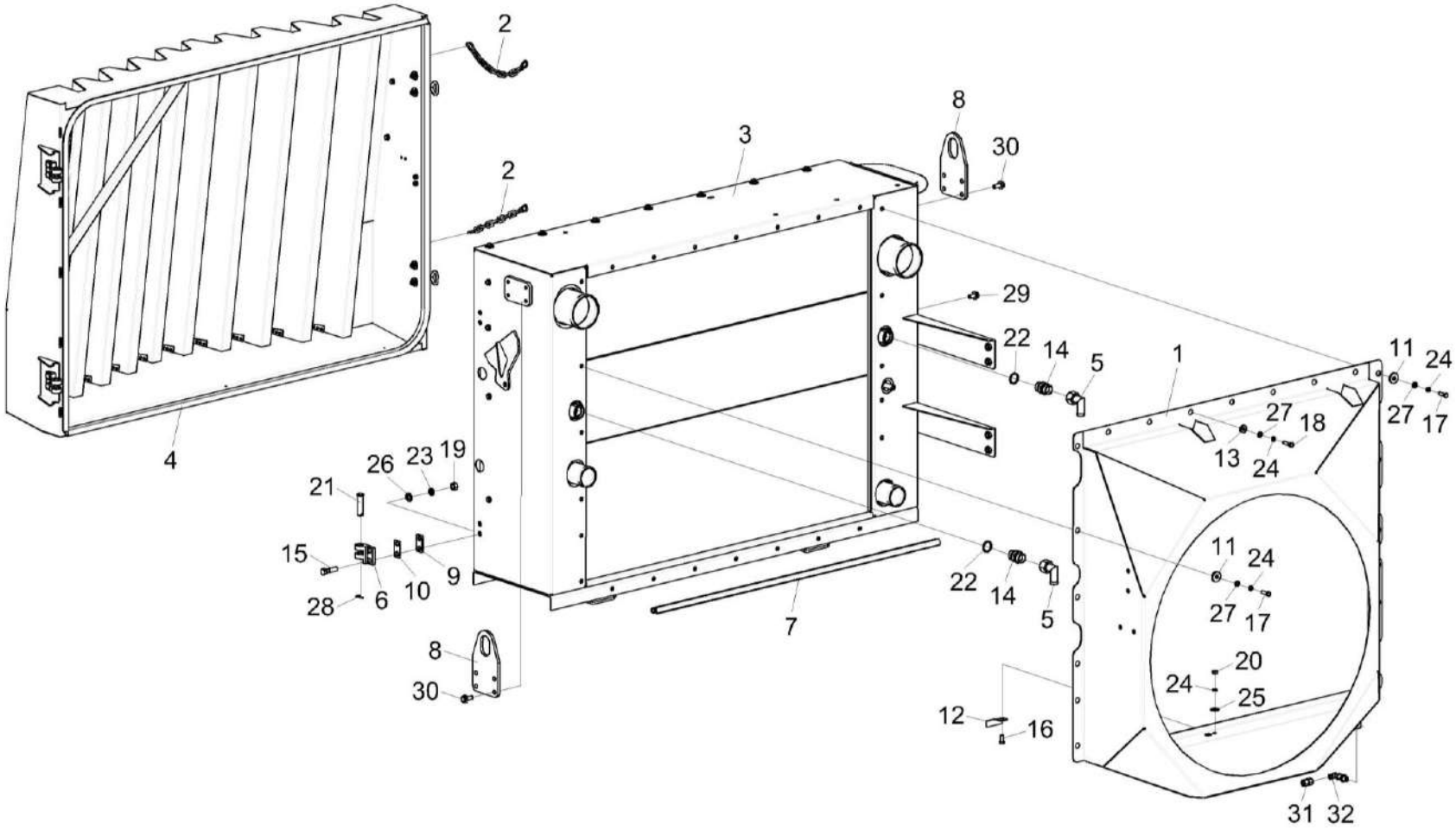

Рисунок 201 – Радиатор КЗК-12-20-0106040

№ рис	№ поз	Обозначение	Наименование	Куда входит	
				Обозначение	Кол. на 1 сб. ед.
			РАДИАТОР КЗК-12-20-0106040 (рисунок 201)		
201	1-32	КЗК-12-20-0106040	Радиатор	КЗК-12-20-0106010	1
	31,32	КЗК-12-20-0604310	Установка гидроарматуры	КЗК-12-20-0106040	1
	5,14,22	КЗК-3219-0601710	Установка гидроарматуры	КЗК-12-20-0106040	1
	1	КЗК-12-20-0106210	Диффузор	КЗК-12-20-0106040	1
	2	КЗК-3321-0106530	Цепь	КЗК-12-20-0106040	2
	3	КЗК-3321-1-0106050	Установка радиатора	КЗК-12-20-0106040	1
	4	КЗК-3321-1-0106510	Сетка	КЗК-12-20-0106040	1
	5	КЗК-12-0601060	Угольник	КЗК-3219-0601710	2
	6	КГС 0128613	Петля	КЗК-12-20-0106040	2
	7	КЗК-12-20-0106001	Уплотнение	КЗК-12-20-0106040	1
	8	КЗК-1420-0106468-01	Ухо	КЗК-12-20-0106040	2
	9	КЗК-3219-0106418	Пластина	КЗК-12-20-0106040	2
	10	КЗК-3321-1-0106407	Пластина	КЗК-12-20-0106040	6
	11	КЗР 0221417	Шайба	КЗК-12-20-0106040	17
	12	КС-140-2-0116432	Кронштейн	КЗК-12-20-0106040	1
	13	УЭС-7-0400405	Шайба	КЗК-12-20-0106040	1
	14	УЭС-7-0602634	Штуцер	КЗК-3219-0601710	2

№ рис	№ поз	Обозначение	Наименование	Куда входит	
				Обозначение	Кол. на 1 сб. ед.
201	15		Болт М12-6еХ45 – 7796	КЗК-12-20-0106040	4
	16		Болт М8-6еХ20 – 7796	КЗК-12-20-0106040	1
	17		Болт М8-6еХ25 – 7796	КЗК-12-20-0106040	14
	18		Болт М8-6еХ30 – 7796	КЗК-12-20-0106040	4
	19		Гайка М12-6G – 5915	КЗК-12-20-0106040	4
	20		Гайка М8-6G – 5915	КЗК-12-20-0106040	1
	21		Ось 6-16 В12Х60 – 9650	КЗК-12-20-0106040	2
	22		Прокладка 27 М1 – 23358	КЗК-3219-0601710	2
	23		Шайба 12Т 65Г – 6402	КЗК-12-20-0106040	4
	24		Шайба 8Т 65Г – 6402	КЗК-12-20-0106040	19
	25		Шайба С 8.01 – 6958	КЗК-12-20-0106040	1
	26		Шайба С.12.01 – 11371	КЗК-12-20-0106040	4
	27		Шайба С.8.01 – 11371	КЗК-12-20-0106040	17
	28		Шплинт 3,2Х20 – 397	КЗК-12-20-0106040	2
	29		Болт DIN 6921-M10X20-8.8-A-A3G	КЗК-12-20-0106040	4
	30		Болт DIN 6921-M10X25-8.8-A-A3G	КЗК-12-20-0106040	8
	31	ГДЗ_4115-10180-00043	Переходник GZ08LCF	КЗК-12-20-0604310	1
	32	ГДЗ_4101-11020-00047	Угольник WSV08LOMDCF	КЗК-12-20-0604310	1

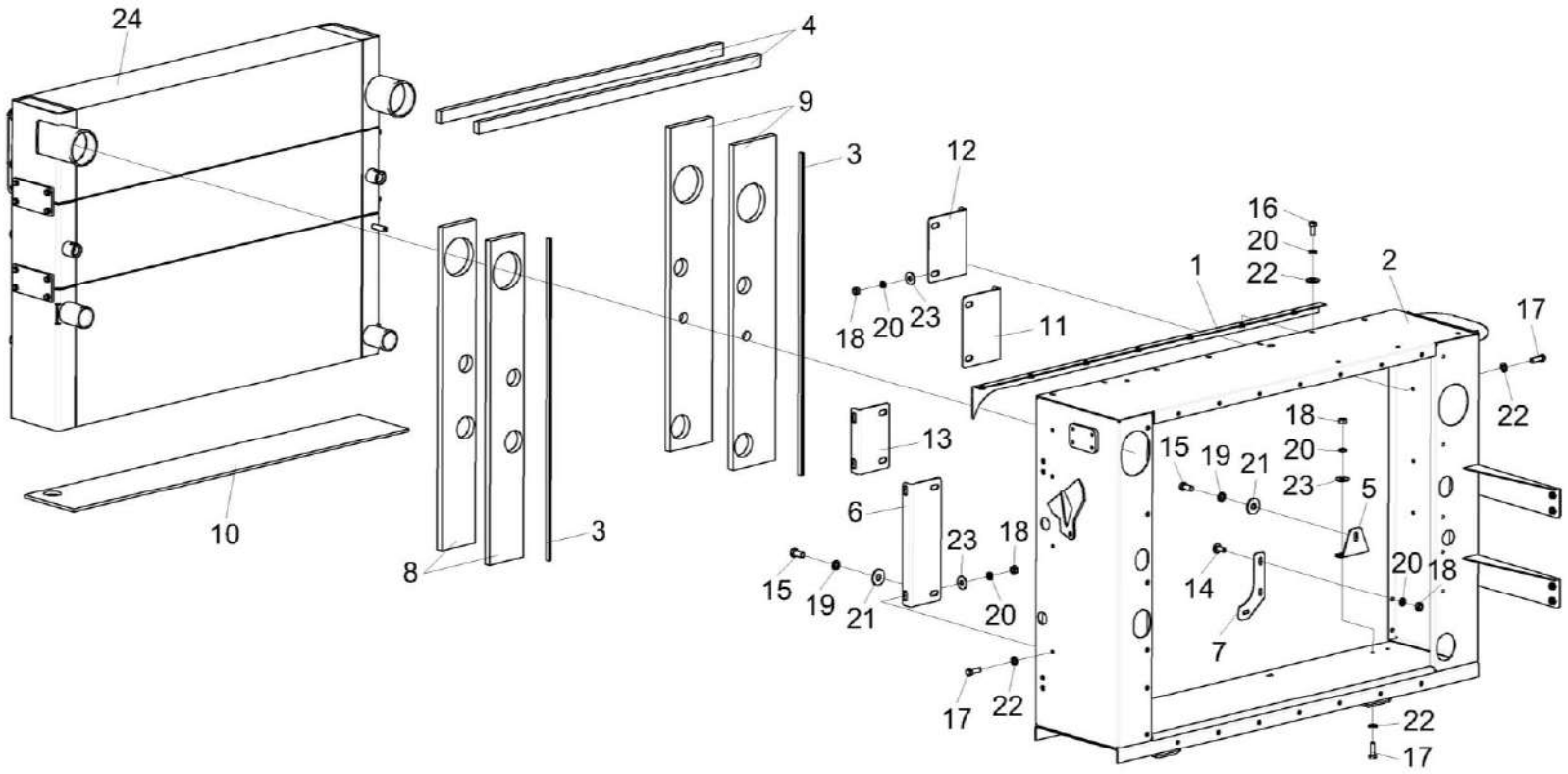

Рисунок 202 – Установка радиатора КЗК-3321-1-0106050

№ рис	№ поз	Обозначение	Наименование	Куда входит	
				Обозначение	Кол. на 1 сб. ед.
			УСТАНОВКА РАДИАТОРА КЗК-3321-1-0106050 (рисунок 202)		
202	1-24	КЗК-3321-1-0106050	Установка радиатора	КЗК-12-20-0106040	1
	1	КЗК-3321-1-0106120	Планка	КЗК-3321-1-0106050	1
	2	КЗК-3321-1-0106290	Корпус радиаторов	КЗК-3321-1-0106050	1
	3	КЗК-1420-0106002	Уплотнение Уплотнение Т-4 L=(945±5) мм	КЗК-3321-1-0106050	2
	4	КЗК-1420-0106006	Уплотнитель	КЗК-3321-1-0106050	2
	5	КЗК-1420-0106428	Кронштейн	КЗК-3321-1-0106050	1
	6	КЗК-1420-0106431-03	Кронштейн	КЗК-3321-1-0106050	1
	7	КЗК-2124-0106401	Зашивка	КЗК-3321-1-0106050	1
	8	КЗК-3321-0106001	Уплотнитель	КЗК-3321-1-0106050	2
	9	КЗК-3321-0106002	Уплотнитель	КЗК-3321-1-0106050	2
	10	КЗК-3321-0106003	Уплотнитель	КЗК-3321-1-0106050	1
	11	КЗК-3321-0106425	Кронштейн	КЗК-3321-1-0106050	1
	12	КЗК-3321-0106426	Кронштейн	КЗК-3321-1-0106050	1
	13	КЗК-3321-0106442	Кронштейн	КЗК-3321-1-0106050	1
	14	КЗК-7-0203601	Болт	КЗК-3321-1-0106050	3
	15		Болт М10-6еХ20 – 7796	КЗК-3321-1-0106050	5
	16		Болт М8-6еХ20 – 7796	КЗК-3321-1-0106050	7

№ рис	№ поз	Обозначение	Наименование	Куда входит	
				Обозначение	Кол. на 1 сб. ед.
202	17		Болт М8-6еХ25 – 7796	КЗК-3321-1-0106050	10
	18		Гайка М8-6G – 5915	КЗК-3321-1-0106050	13
	19		Шайба 10Т 65Г – 6402	КЗК-3321-1-0106050	5
	20		Шайба 8Т 65Г – 6402	КЗК-3321-1-0106050	20
	21		Шайба С 10.01 – 6958	КЗК-3321-1-0106050	5
	22		Шайба С 8.01 – 6958	КЗК-3321-1-0106050	17
	23		Шайба С.8.01 – 11371	КЗК-3321-1-0106050	10
	24		Блок радиаторов Б 3321К.1301.0000-10	КЗК-3321-1-0106050	1

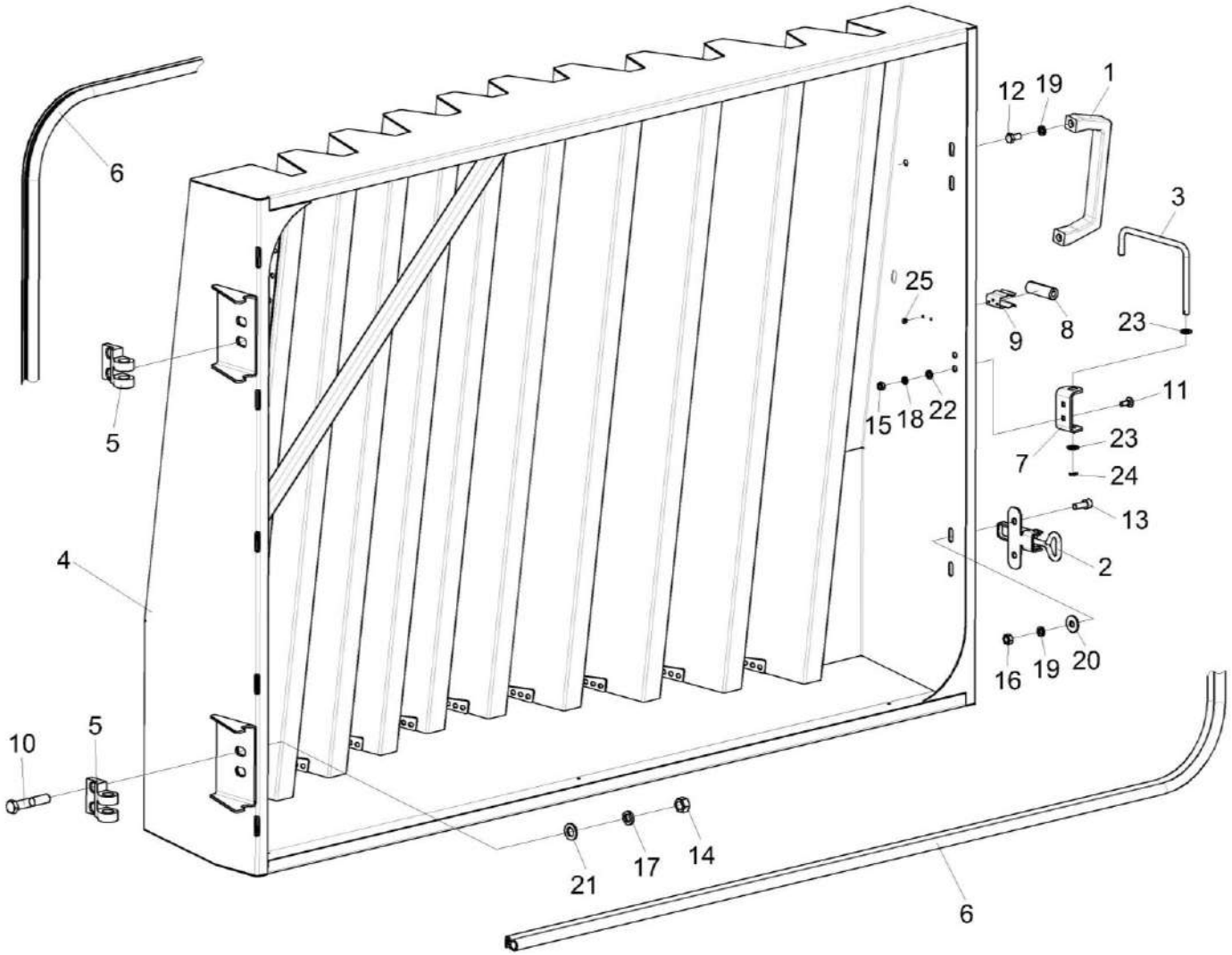

Рисунок 203 – Сетка КЗК-3321-1-0106510

№ рис	№ поз	Обозначение	Наименование	Куда входит	
				Обозначение	Кол. на 1 сб. ед.
			СЕТКА КЗК-3321-1-0106510 (рисунок 203)		
203	1-25	КЗК-3321-1-0106510	Сетка	КЗК-12-20-0106040	1
	1	КВС-1-0155360	Ручка	КЗК-3321-1-0106510	1
	2	КЗК-1420-0106460	Замок	КЗК-3321-1-0106510	2
	3	КЗК-2124-0106120	Фиксатор	КЗК-3321-1-0106510	1
	4	КЗК-3321-1-0106520А	Сетка	КЗК-3321-1-0106510	1
	5	КГС 0128613	Петля	КЗК-3321-1-0106510	2
	6	КЗК-1420-1818002	Уплотнение	КЗК-3321-1-0106510	2
	7	КЗК-2124-0106412	Кронштейн	КЗК-3321-1-0106510	1
	8	РНД 0080012	Рукав Рукав 8Х16,5-1,6 – 10362 L=(50±3) мм	КЗК-3321-1-0106510	1
	9	УЭС 1100507	Фиксатор	КЗК-3321-1-0106510	1
	10		Болт М12-6еХ65 – 7796	КЗК-3321-1-0106510	4
	11		Болт М6-6еХ16 – 7802	КЗК-3321-1-0106510	2
	12		Болт М8-6еХ16 – 7796	КЗК-3321-1-0106510	2
	13		Винт М8-6еХ20 – 11738	КЗК-3321-1-0106510	4
	14		Гайка М12-6G – 5915	КЗК-3321-1-0106510	4
	15		Гайка М6-6G – 5915	КЗК-3321-1-0106510	2

№ рис	№ поз	Обозначение	Наименование	Куда входит	
				Обозначение	Кол. на 1 сб. ед.
203	16		Гайка М8-6G – 5915	КЗК-3321-1-0106510	4
	17		Шайба 12Т 65Г – 6402	КЗК-3321-1-0106510	4
	18		Шайба 6Т 65Г – 6402	КЗК-3321-1-0106510	2
	19		Шайба 8Т 65Г – 6402	КЗК-3321-1-0106510	6
	20		Шайба С 8.01 – 6958	КЗК-3321-1-0106510	4
	21		Шайба С.12.01 – 11371	КЗК-3321-1-0106510	4
	22		Шайба С.6.05 – 11371	КЗК-3321-1-0106510	2
	23		Шайба С.8.01 – 11371	КЗК-3321-1-0106510	1
	24		Шплинт 2Х12 – 397	КЗК-3321-1-0106510	1
	25		Заклепка 3Х6 DIN 7337	КЗК-3321-1-0106510	2

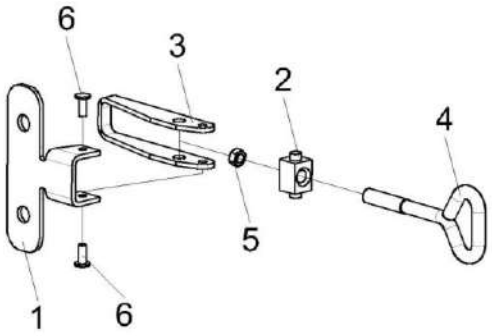

Рисунок 204 – Замок КЗК-1420-0106460

№ рис	№ поз	Обозначение	Наименование	Куда входит	
				Обозначение	Кол. на 1 сб. ед.
			ЗАМОК КЗК-1420-0106460 (рисунок 204)		
204	1-6	КЗК-1420-0106460	Замок	КЗК-3321-1-0106510	2
	1	КЗК-1420-0106443	Основание	КЗК-1420-0106460	1
	2	КВС-2-0155603	Гайка	КЗК-1420-0106460	1
	3	8130-85.04.455.	Скоба	КЗК-1420-0106460	1
	4	8130-85.04.619-01	Крюк	КЗК-1420-0106460	1
	5		Гайка М8-6G – 5915	КЗК-1420-0106460	1
	6		Заклепка 568 040 008	КЗК-1420-0106460	2

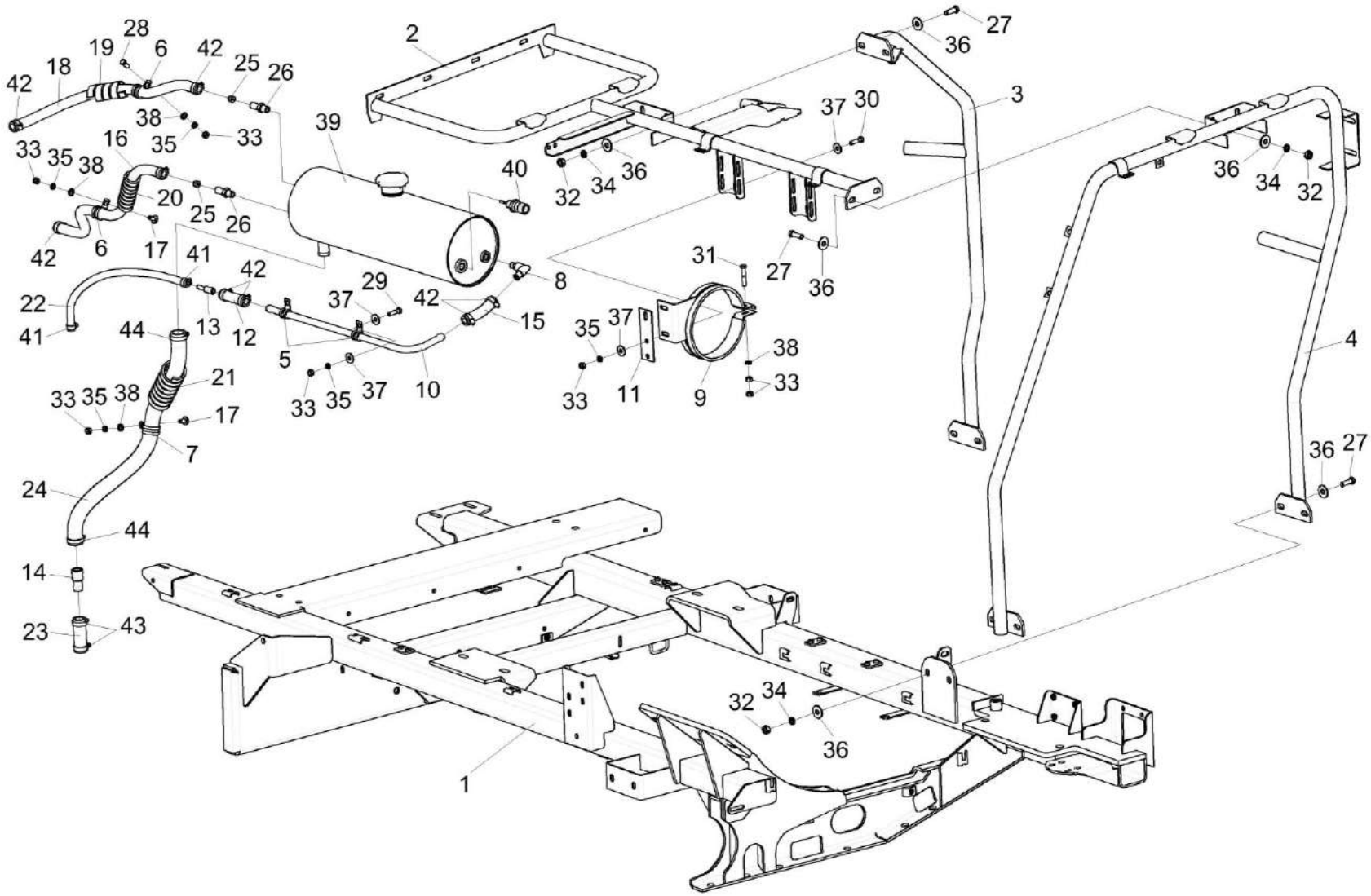

Рисунок 205 – Установка бачка расширительного КЗК-12-20-0106070

№ рис	№ поз	Обозначение	Наименование	Куда входит	
				Обозначение	Кол. на 1 сб. ед.
		УСТАНОВКА БАЧКА РАСШИРИТЕЛЬНОГО КЗК-12-20-0106070 (рисунок 205)			
205	1-44	КЗК-12-20-0106070	Установка бачка расширительного	КЗК-12-20-0106010	1
	1	КЗК-12-20-0106090	Рама подмоторная	КЗК-12-20-0106010	1
	2	КЗК-12-20-0106220	Опора	КЗК-12-20-0106070	1
	3	КЗК-12-20-0106240	Опора	КЗК-12-20-0106070	1
	4	КЗК-12-20-0106330	Опора	КЗК-12-20-0106070	1
	5	КГС 0115770	Хомут	КЗК-12-20-0106070	2
	6	КГС 0115770-02	Хомут	КЗК-12-20-0106070	2
	7	КГС 0115770-05	Хомут	КЗК-12-20-0106070	1
	8	КЗК-1119Р-0106340	Угольник	КЗК-12-20-0106070	1
	9	КЗК-1119Р-0106350	Хомут	КЗК-12-20-0106070	2
	10	КЗК-1119Р-0106805	Труба	КЗК-12-20-0106070	1
	11	КЗК-12-0126438	Пластина	КЗК-12-20-0106070	2
	12	КЗК-12-1-0106008Б	Рукав Рукав 14Х23-1,6 – 10362 L=(80±10) мм	КЗК-12-20-0106070	1
	13	КЗК-12-20-0106603	Переходник	КЗК-12-20-0106070	1
	14	КЗК-12-20-0106604	Переходник	КЗК-12-20-0106070	1
	15	КЗК-12-3-0106006	Рукав Рукав 14Х23-1,6 – 10362 L=(100±10) мм	КЗК-12-20-0106070	1

№ рис	№ поз	Обозначение	Наименование	Куда входит	
				Обозначение	Кол. на 1 сб. ед.
205	16	КЗК-16-0106004	Рукав Рукав 14Х23-1,6 – 10362 L=(970±3) мм	КЗК-12-20-0106070	1
	17	КЗК-7-0203601	Болт	КЗК-12-20-0106070	2
	18	КЗК-7-1-0106004	Рукав Рукав 14Х23-1,6 – 10362 L=(630±10) мм	КЗК-12-20-0106070	1
	19	ОПЛ 0600016-07	Оплетка Лента спиральная черная 20Х16Х20 L=(450±10) мм	КЗК-12-20-0106070	1
	20	ОПЛ 0600016-11	Оплетка Лента спиральная черная 20Х16Х20 L=(800±10) мм	КЗК-12-20-0106070	1
	21	ОПЛ 0600027-09	Оплетка Лента спиральная черная 32Х27Х30 L=(600±10) мм	КЗК-12-20-0106070	1
	22	РНД 0080012-28	Рукав Рукав 8Х16,5-1,6 – 10362 L=(460±3) мм	КЗК-12-20-0106070	1
	23	РНД 0200012-03	Рукав Рукав 20Х29-1,6 – 10362 L=(80±3) мм	КЗК-12-20-0106070	1
	24	РНД 0250012-43	Рукав Рукав 25Х35-1,6 – 10362 L=(760±5) мм	КЗК-12-20-0106070	1

№ рис	№ поз	Обозначение	Наименование	Куда входит	
				Обозначение	Кол. на 1 сб. ед.
205	25	УЭС-3-0400006	Дроссель	КЗК-12-20-0106070	2
	26	УЭС-7-0400694	Штуцер	КЗК-12-20-0106070	2
	27		Болт М10-6еХ30 – 7796	КЗК-12-20-0106070	10
	28		Болт М8-6еХ20 – 7796	КЗК-12-20-0106070	1
	29		Болт М8-6еХ25 – 7796	КЗК-12-20-0106070	2
	30		Болт М8-6еХ30 – 7796	КЗК-12-20-0106070	4
	31		Болт М8-6еХ45 – 7796	КЗК-12-20-0106070	2
	32		Гайка М10-6G – 5915	КЗК-12-20-0106070	10
	33		Гайка М8-6G – 5915	КЗК-12-20-0106070	13
	34		Шайба 10Т 65Г – 6402	КЗК-12-20-0106070	10
	35		Шайба 8Т 65Г – 6402	КЗК-12-20-0106070	9
	36		Шайба С 10.01 – 6958	КЗК-12-20-0106070	20
	37		Шайба С 8.01 – 6958	КЗК-12-20-0106070	12
	38		Шайба С.8.01 – 11371	КЗК-12-20-0106070	5
	39		Бак расширительный Б 1К.5000	КЗК-12-20-0106070	1
	40	ГДЗ_4115-09050-00710	Датчик-гидросигнализатор ДГС-Т-01-24-01-К	КЗК-12-20-0106070	1
	41	ГДЗ_1610-00000-00109	Хомут червячный TORRO 12-22/9 C7W3	КЗК-12-20-0106070	2

№ рис	№ поз	Обозначение	Наименование	Куда входит	
				Обозначение	Кол. на 1 сб. ед.
205	42	ГДЗ_1610-00000-00110	Хомут червячный TORRO 16-27/9 C7W2	КЗК-12-20-0106070	8
	43	ГДЗ_1610-00000-00111	Хомут червячный TORRO 20-32/9 C7W2	КЗК-12-20-0106070	2
	44	ГДЗ_1610-00000-00112	Хомут червячный TORRO 25-40/9 C7W2	КЗК-12-20-0106070	2

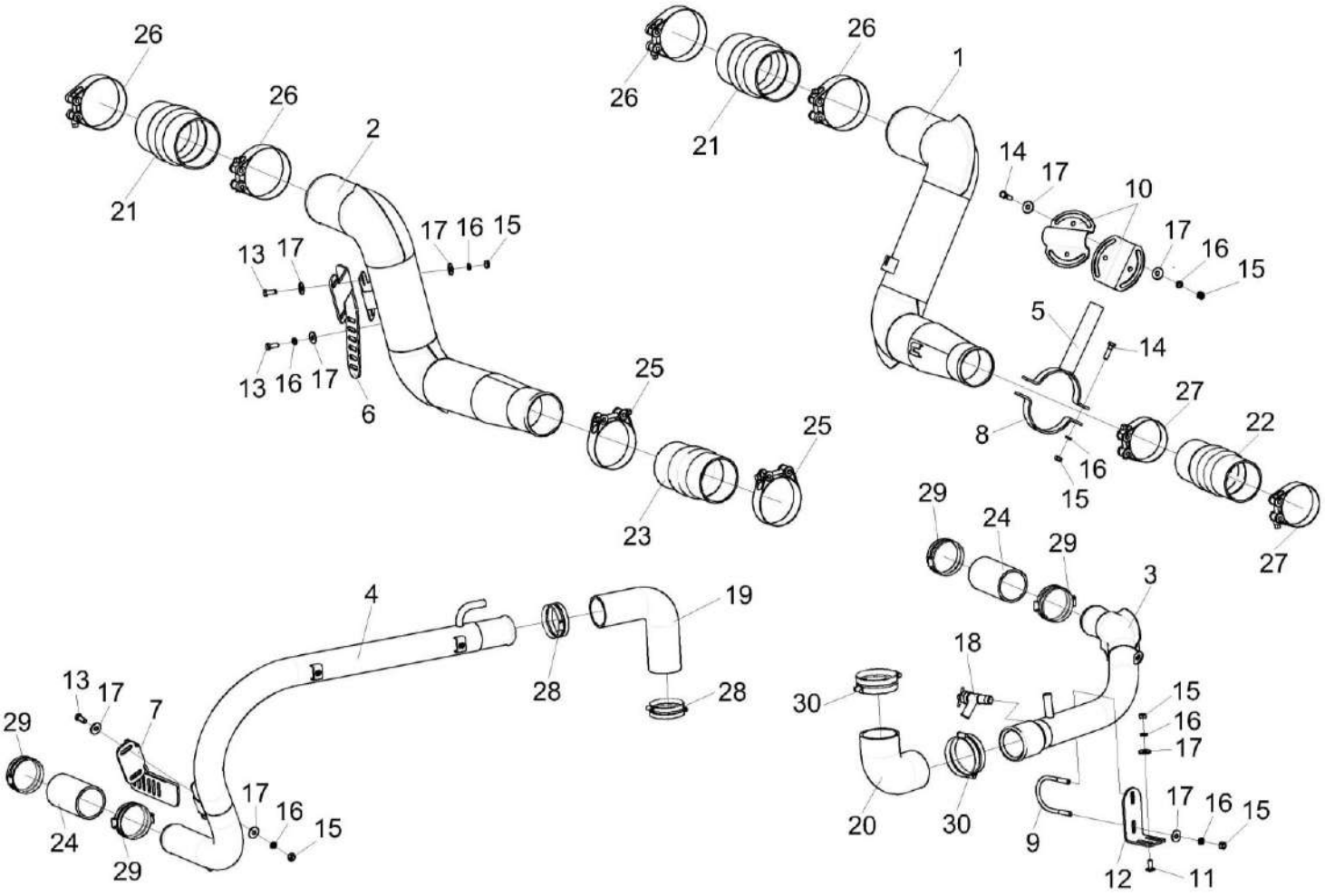

Рисунок 206 – Установка труб КЗК-12-20-0106100

№ рис	№ поз	Обозначение	Наименование	Куда входит	
				Обозначение	Кол. на 1 сб. ед.
		УСТАНОВКА ТРУБ КЗК-12-20-0106100 (рисунок 206)			
206	1-30	КЗК-12-20-0106100	Установка труб	КЗК-12-20-0106010	1
	1	КЗК-12-20-0106130	Труба воздушная	КЗК-12-20-0106100	1
	2	КЗК-12-20-0106140	Труба воздушная	КЗК-12-20-0106100	1
	3	КЗК-12-20-0106150	Труба	КЗК-12-20-0106100	1
	4	КЗК-12-20-0106160	Труба	КЗК-12-20-0106100	1
	5	КЗК-1420-0106410	Хомут	КЗК-12-20-0106100	1
	6	КЗК-12-20-0106411	Кронштейн	КЗК-12-20-0106100	1
	7	КЗК-12-20-0106412	Кронштейн	КЗК-12-20-0106100	1
	8	КЗК-12-3-0106471-02	Хомут	КЗК-12-20-0106100	1
	9	КЗК-12-5-0106602	Скоба	КЗК-12-20-0106100	1
	10	КЗК-12-6-0106407	Хомут	КЗК-12-20-0106100	2
	11	КЗК-7-0203601	Болт	КЗК-12-20-0106100	2
	12	КЗК-8-8-0106414	Кронштейн	КЗК-12-20-0106100	1
	13		Болт М8-6еХ20 – 7796	КЗК-12-20-0106100	8
	14		Болт М8-6еХ30 – 7796	КЗК-12-20-0106100	4
	15		Гайка М8-6G – 5915	КЗК-12-20-0106100	12
	16		Шайба 8Т 65Г – 6402	КЗК-12-20-0106100	16

№ рис	№ поз	Обозначение	Наименование	Куда входит	
				Обозначение	Кол. на 1 сб. ед.
206	17		Шайба С 8.01 – 6958	КЗК-12-20-0106100	20
	18		Кран ВС11-О	КЗК-12-20-0106100	1
	19	ГДЗ_4107-14000-00172	Патрубок ELBOW 90° Ø57 150X150	КЗК-12-20-0106100	1
	20	ГДЗ_4107-14000-00116	Патрубок ELBOW 90° Ø70 100X100	КЗК-12-20-0106100	1
	21	ГДЗ_4107-14000-00164	Патрубок TURBOLOADER Ø100 160	КЗК-12-20-0106100	2
	22		Патрубок TURBOLOADER Ø80 200	КЗК-12-20-0106100	1
	23	ГДЗ_4107-14000-00121	Патрубок TURBOLOADER Ø89 160	КЗК-12-20-0106100	1
	24	ГДЗ_4107-14000-00267	Патрубок VENA SIL 200 Ø60 120	КЗК-12-20-0106100	2
	25	ГДЗ_1610-00000-00002	Хомут без компенсатора GBS M101/25 W2	КЗК-12-20-0106100	2
	26	ГДЗ_1610-00000-00096	Хомут без компенсатора GBS M108/25 W2	КЗК-12-20-0106100	4
	27	ГДЗ_1610-00000-00004	Хомут без компенсатора GBS M88/25 W2	КЗК-12-20-0106100	2
	28		Хомут червячный TORRO 50-70/9 C7W2	КЗК-12-20-0106100	4
	29	ГДЗ_1610-00000-00001	Хомут червячный TORRO 60-80/9 C7W2	КЗК-12-20-0106100	8
	30	ГДЗ_1610-00000-00117	Хомут червячный TORRO 70-90/9 C7W2	КЗК-12-20-0106100	4

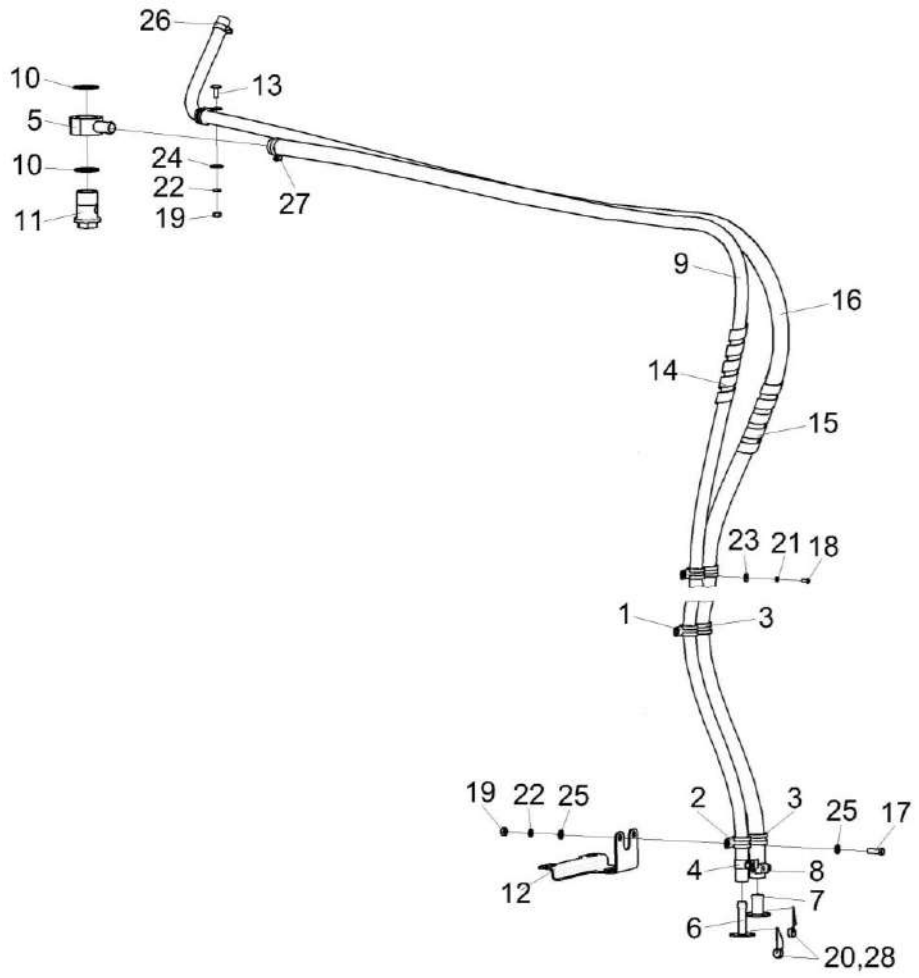

Рисунок 207 – Установка сливного рукава КЗК-12-20-0106490

№ рис	№ поз	Обозначение	Наименование	Куда входит	
				Обозначение	Кол. на 1 сб. ед.
		УСТАНОВКА СЛИВНОГО РУКАВА КЗК-12-20-0106490 (рисунок 207)			
207	1-28	КЗК-12-20-0106490	Установка сливного рукава	КЗК-12-20-0106010	1
	1	КГС 0115770-02	Хомут	КЗК-12-20-0106490	4
	2	КГС 0115770-03	Хомут	КЗК-12-20-0106490	1
	3	КГС 0115770-04	Хомут	КЗК-12-20-0106490	4
	4	КЗК-10-0106360	Хомут стяжной	КЗК-12-20-0106490	1
	5	КЗК-12-20-0106340	Угольник поворотный	КЗК-12-20-0106490	1
	6	КЗК-1420-0106380	Пробка	КЗК-12-20-0106490	1
	7	УЭС 0400130	Пробка	КЗК-12-20-0106490	1
	8	УЭС 0400590	Хомут стяжной	КЗК-12-20-0106490	1
	9	КЗК-12-1-0106014Б	Рукав Рукав 14Х23-1,6 – 10362 L=(3600±10) мм	КЗК-12-20-0106490	1
	10	КЗК-12-20-0106427	Шайба	КЗК-12-20-0106490	2
	11	КЗК-12-20-0106602	Болт поворотного угольника	КЗК-12-20-0106490	1
	12	КЗК-12-3-0106462А	Кронштейн	КЗК-12-20-0106490	1
	13	КЗК-7-0203601	Болт	КЗК-12-20-0106490	1
	14	ОПЛ 0600016-27	Оплетка Лента спиральная черная 20Х16Х20 L=(3500±50) мм	КЗК-12-20-0106490	1

№ рис	№ поз	Обозначение	Наименование	Куда входит	
				Обозначение	Кол. на 1 сб. ед.
207	15	ОПЛ 0600027-25	Оплетка Лента спиральная черная 32Х27Х30 L=(2500±20) мм	КЗК-12-20-0106490	1
	16	РНД 0200012-126	Рукав Рукав 20Х29-1,6 – 10362 L=(3100±10) мм	КЗК-12-20-0106490	1
	17		Болт М8-6еХ25 – 7796	КЗК-12-20-0106490	2
	18		Винт В.М5-6еХ12 – 17473	КЗК-12-20-0106490	6
	19		Гайка М8-6G – 5915	КЗК-12-20-0106490	3
	20		Пломба свинцовая 2 7Х16,5 – 30269	КЗК-12-20-0106490	2
	21		Шайба 5Т 65Г – 6402	КЗК-12-20-0106490	6
	22		Шайба 8Т 65Г – 6402	КЗК-12-20-0106490	3
	23		Шайба С 5.01 – 6958	КЗК-12-20-0106490	6
	24		Шайба С 8.01 – 6958	КЗК-12-20-0106490	1
	25		Шайба С.8.01 – 11371	КЗК-12-20-0106490	4
	26	ГДЗ_1610-00000-00110	Хомут червячный TORRO 16-27/9 C7W2	КЗК-12-20-0106490	1
	27	ГДЗ_1610-00000-00112	Хомут червячный TORRO 25-40/9 C7W2	КЗК-12-20-0106490	1
	28		Проволока 0,7-О-Ч – 3282	КЗК-12-20-0106490	1

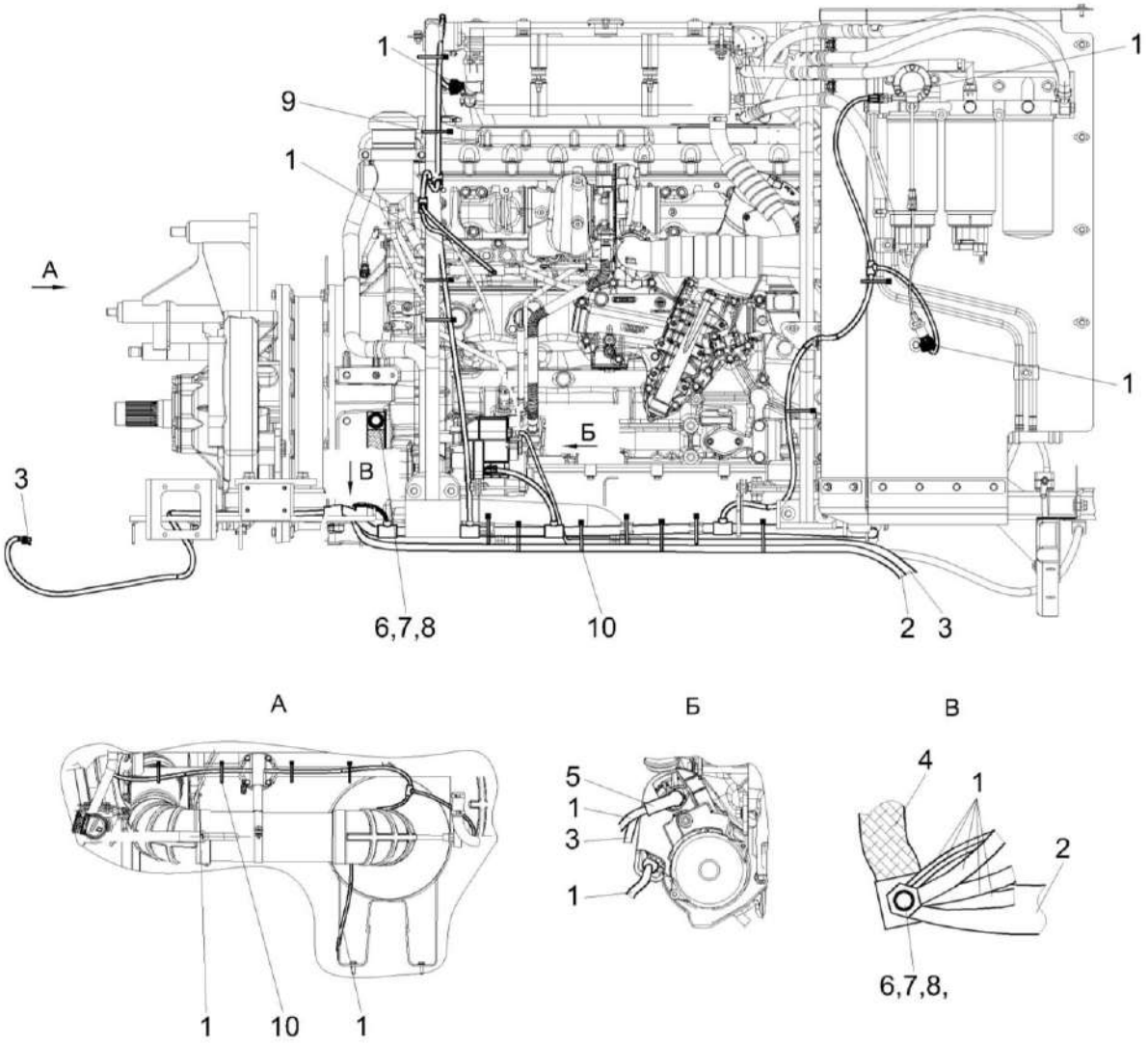

Рисунок 208 – Установка электрооборудования моторной установки КЗК-12-20-0726000 (лист 1)

№ рис	№ поз	Обозначение	Наименование	Куда входит	
				Обозначение	Кол. на 1 сб. ед.
УСТАНОВКА ЭЛЕКТРООБОРУДОВАНИЯ МОТОРНОЙ УСТАНОВКИ КЗК-12-20-0726000 (лист 1) (рисунок 208)					
208	1-10	КЗК-12-20-0726000	Установка электрооборудования моторной установки	КЗК-12-20-0106010	1
	1	КЗК-12-20-0700270	Жгут моторной установки	КЗК-12-20-0726000	1
	2	КВК-6-0700590	Жгут "массы"	КЗК-12-20-0726000	1
	3	КЗК-810-0705570	Жгут стартера	КЗК-12-20-0726000	1
	4	УЭС 0700960	Провод "массы"	КЗК-12-20-0726000	1
	5	КИС 0140047	Колпачок	КЗК-12-20-0726000	2
	6		Болт М10-6еХ30 – 7796	КЗК-12-20-0726000	2
	7		Шайба 10 65Г – 6402	КЗК-12-20-0726000	2
	8		Шайба С 10.01 – 6958	КЗК-12-20-0726000	2
	9	ГДЗ_1611-00000-00009	Лента стяжная 2-0160981-2	КЗК-12-20-0726000	30
	10	ГДЗ_1611-00000-00010	Лента стяжная 2-0160986-2	КЗК-12-20-0726000	40

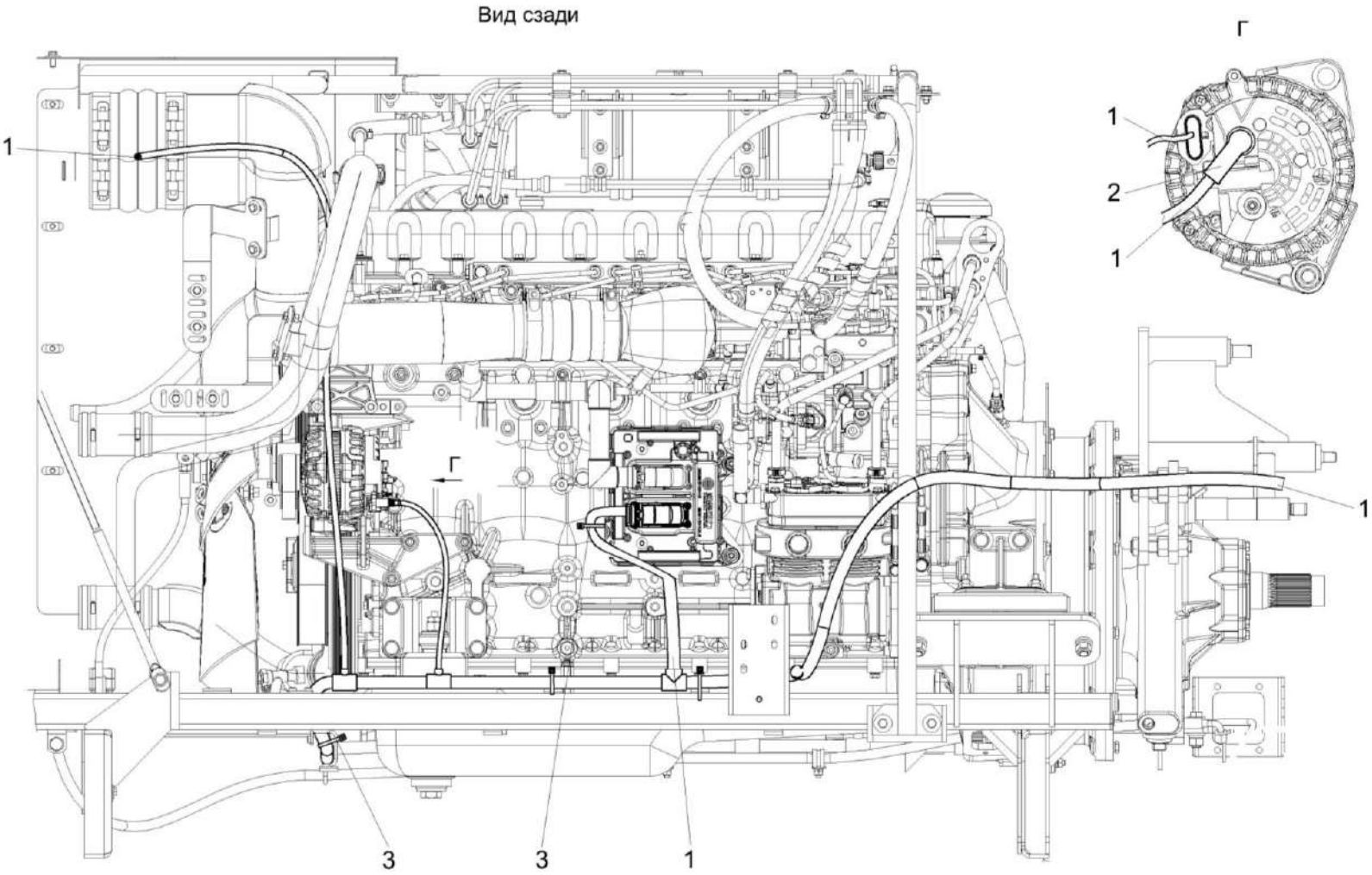

Рисунок 209 – Установка электрооборудования моторной установки КЗК-12-20-0726000 (лист 2)

№ рис	№ поз	Обозначение	Наименование	Куда входит	
				Обозначение	Кол. на 1 сб. ед.
УСТАНОВКА ЭЛЕКТРООБОРУДОВАНИЯ МОТОРНОЙ УСТАНОВКИ КЗК-12-20-0726000 (лист 2) (рисунок 209)					
209	1-3	КЗК-12-20-0726000	Установка электрооборудования моторной установки	КЗК-12-20-0106010	1
	1	КЗК-12-20-0700270	Жгут моторной установки	КЗК-12-20-0726000	1
	2	КИС 0140047	Колпачок	КЗК-12-20-0726000	2
	3	ГДЗ_1611-00000-00010	Лента стяжная 2-0160986-2	КЗК-12-20-0726000	40

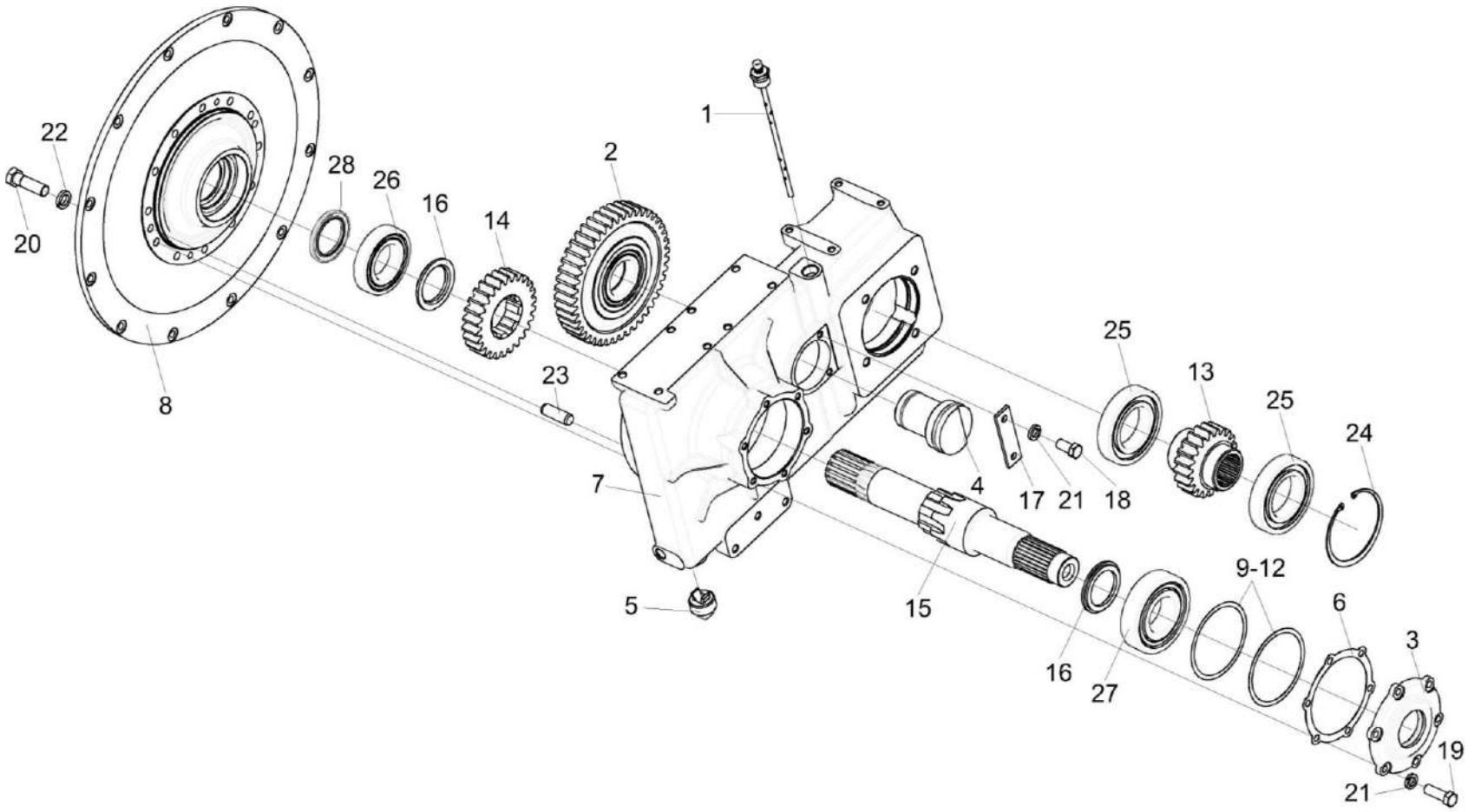

Рисунок 210 – Мультипликатор КЗК-12-15-0114100-03

№ рис	№ поз	Обозначение	Наименование	Куда входит	
				Обозначение	Кол. на 1 сб. ед.
		МУЛЬТИПЛИКАТОР КЗК-12-15-0114100-03 (рисунок 210)			
210	1-28	КЗК-12-15-0114100-03	Мультипликатор	КЗК-12-20-0106010	1
	1	КЗК-12-15-0114120-01	Сапун-маслоуказатель	КЗК-12-15-0114100-03	1
	2	КЗК-12-0114010	Шестерня	КЗК-12-15-0114100-03	1
	3	КЗК-13-0114020	Крышка	КЗК-12-15-0114100-03	1
	4	КЗК-1420-0114020	Ось	КЗК-12-15-0114100-03	1
	5	УЭС-7-0107110	Пробка	КЗК-12-15-0114100-03	1
	6	КЗК-12-0114001	Прокладка	КЗК-12-15-0114100-03	1
	7	КЗК-12-0114111А-02	Корпус	КЗК-12-15-0114100-03	1
	8	КЗК-12-0114112	Крышка	КЗК-12-15-0114100-03	1
	9	КЗК-12-0114501	Прокладка регулировочная	КЗК-12-15-0114100-03	2 наиб.кол.
	10	КЗК-12-0114501-01	Прокладка регулировочная	КЗК-12-15-0114100-03	1 наиб.кол.
	11	КЗК-12-0114501-02	Прокладка регулировочная	КЗК-12-15-0114100-03	1 наиб.кол.
	12	КЗК-12-0114501-03	Прокладка регулировочная	КЗК-12-15-0114100-03	2 наиб.кол.
	13	КЗК-12-0114603	Шестерня	КЗК-12-15-0114100-03	1
	14	КЗК-12-0114607	Шестерня	КЗК-12-15-0114100-03	1

№ рис	№ поз	Обозначение	Наименование	Куда входит	
				Обозначение	Кол. на 1 сб. ед.
210	15	КЗК-12-0114615-01	Вал	КЗК-12-15-0114100-03	1
	16	КЗК-12-0114802	Втулка	КЗК-12-15-0114100-03	2
	17	ППК 0100507	Накладка	КЗК-12-15-0114100-03	1
	18		Болт М10-6еХ20 – 7796	КЗК-12-15-0114100-03	2
	19		Болт М10-6еХ30 – 7796	КЗК-12-15-0114100-03	6
	20		Болт М12-6еХ40 – 7796	КЗК-12-15-0114100-03	12
	21		Шайба 10 65Г – 6402	КЗК-12-15-0114100-03	8
	22		Шайба 12 65Г – 6402	КЗК-12-15-0114100-03	12
	23		Штифт 12Х36 – 3128	КЗК-12-15-0114100-03	2
	24		Кольцо В125 – 13943	КЗК-12-15-0114100-03	1
	25		Подшипник 6214	КЗК-12-15-0114100-03	2
	26		Подшипник NJ212ECJ или Подшипник NJ212EG15 или Подшипник NJ212EW	КЗК-12-15-0114100-03	1
	27		Подшипник NJ312ECJ или Подшипник NJ312 или Подшипник NJ312W или Подшипник NJ312ECP	КЗК-12-15-0114100-03	1
	28		Манжета BAUMX7 60-85-8 Артикул №389828 или Манжета CR 60X85X8 HMSA10 V	КЗК-12-15-0114100-03	1

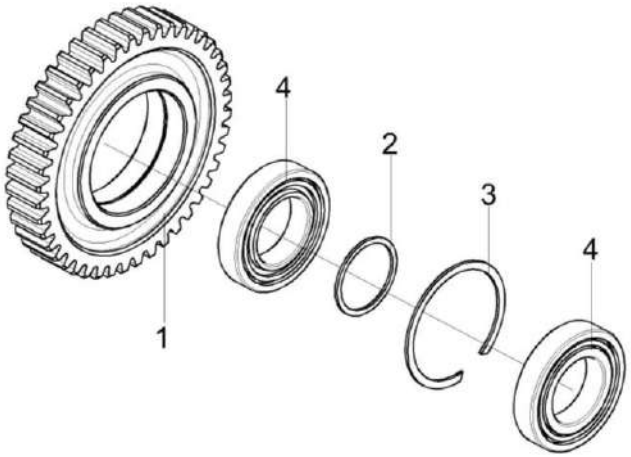

Рисунок 211 – Шестерня КЗК-12-0114010

№ рис	№ поз	Обозначение	Наименование	Куда входит	
				Обозначение	Кол. на 1 сб. ед.
			ШЕСТЕРНЯ КЗК-12-0114010 (рисунок 211)		
211	1-4	КЗК-12-0114010	Шестерня	КЗК-12-15-0114100-03	1
	1	КЗК-12-0114601	Шестерня	КЗК-12-0114010	1
	2	КЗК-12-0114801	Кольцо	КЗК-12-0114010	1
	3		Кольцо В110 – 13941	КЗК-12-0114010	1
	4		Подшипник NJ212ECJ или Подшипник NJ212EG15	КЗК-12-0114010	2

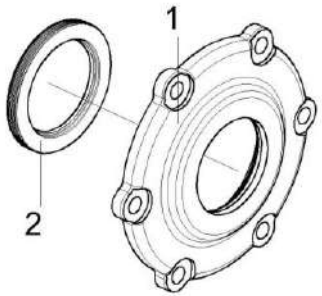

Рисунок 212 – Крышка КЗК-13-0114020

№ рис	№ поз	Обозначение	Наименование	Куда входит	
				Обозначение	Кол. на 1 сб. ед.
			КРЫШКА КЗК-13-0114020 (рисунок 212)		
212	1-2	КЗК-13-0114020	Крышка	КЗК-12-15-0114100-03	1
	1	КЗК-13-0114101	Крышка	КЗК-13-0114020	1
	2		Манжета BAUMX7 60-85-8 Артикул №389828 или Манжета CR 60X85X8 HMSA10 V	КЗК-13-0114020	1

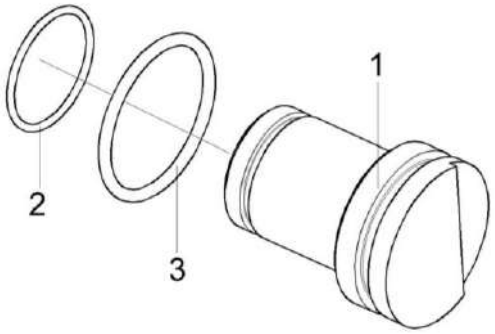

Рисунок 213 – Ось КЗК-1420-0114020

№ рис	№ поз	Обозначение	Наименование	Куда входит	
				Обозначение	Кол. на 1 сб. ед.
			ОСЬ КЗК-1420-0114020 (рисунок 213)		
213	1-3	КЗК-1420-0114020	Ось	КЗК-12-15-0114100-03	1
	1	КЗК-1420-0114602	Ось	КЗК-1420-0114020	1
	2		Кольцо 054-060-36-2-6 – 18829 / 9833	КЗК-1420-0114020	1
	3		Кольцо 070-080-58-2-6 – 18829 / 9833	КЗК-1420-0114020	1

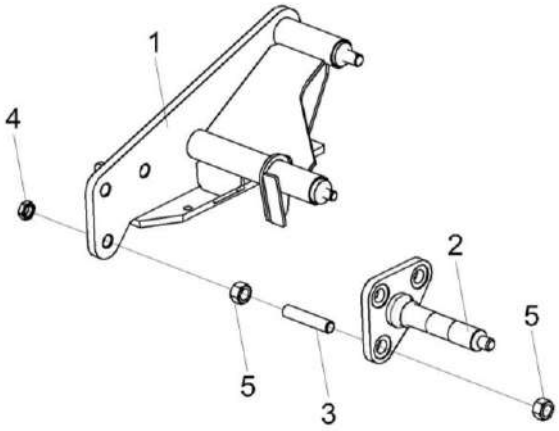

Рисунок 214 – Опора КЗК-12-3-0220090Б

№ рис	№ поз	Обозначение	Наименование	Куда входит	
				Обозначение	Кол. на 1 сб. ед.
			ОПОРА КЗК-12-3-0220090Б (рисунок 214)		
214	1-5	КЗК-12-3-0220090Б	Опора	КЗК-12-23-0106020	1
	1	КЗК-12-3-0220100А	Опора	КЗК-12-3-0220090Б	1
	2	КЗК-12-15-0220030	Ось	КЗК-12-3-0220090Б	1
	3	КЗК-16-1-0220602	Шпилька	КЗК-12-3-0220090Б	3
	4		Гайка М20Х1,5-6G – 2526	КЗК-12-3-0220090Б	3
	5		Гайка М20Х1,5-6G – 5915	КЗК-12-3-0220090Б	6

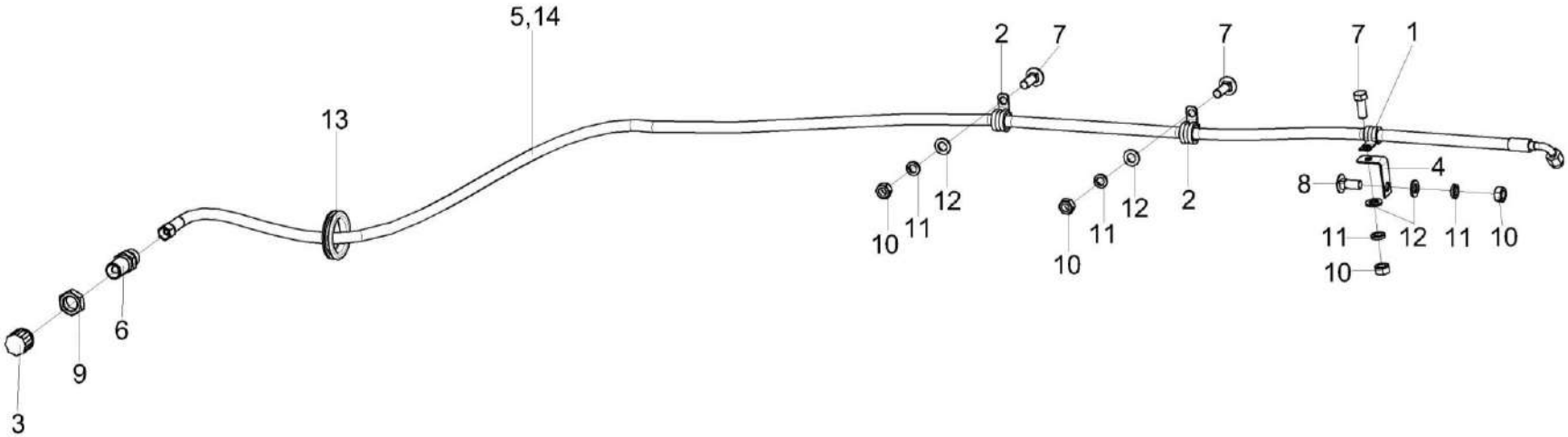

Рисунок 215 – Установка рукава КЗК-3219-0602900

№ рис	№ поз	Обозначение	Наименование	Куда входит	
				Обозначение	Кол. на 1 сб. ед.
			УСТАНОВКА РУКАВА КЗК-3219-0602900 (рисунок 215)		
215	1-14	КЗК-3219-0602900	Установка рукава	КЗК-12-20-0106010	1
	1	КГС 0115770-01	Хомут	КЗК-3219-0602900	1
	2	КГС 0115770-02	Хомут	КЗК-3219-0602900	2
	3	ЗПГ 0600001-01	Заглушка	КЗК-3219-0602900	1
	4	КЗК-10-0602413	Кронштейн	КЗК-3219-0602900	1
	5	ОПЛ 0600016-04	Оплетка Лента спиральная черная 20Х16Х20 L=(300±10) мм	КЗК-3219-0602900	1
	6	ПКК 0113646	Штуцер переборочный	КЗК-3219-0602900	1
	7		Болт М8-6еХ20 – 7796	КЗК-3219-0602900	3
	8		Болт М8-6еХ20 – 7802	КЗК-3219-0602900	1
	9		Гайка М16Х1,5-6G – 2526	КЗК-3219-0602900	1
	10		Гайка М8-6G – 5915	КЗК-3219-0602900	4
	11		Шайба 8Т 65Г – 6402	КЗК-3219-0602900	4
	12		Шайба С.8.01 – 11371	КЗК-3219-0602900	4
	13		Втулка 500-1015079	КЗК-3219-0602900	1
	14		Рукав высокого давления РВД 8-2SN-M16X1,5-60°-2500-0°-90°	КЗК-3219-0602900	1

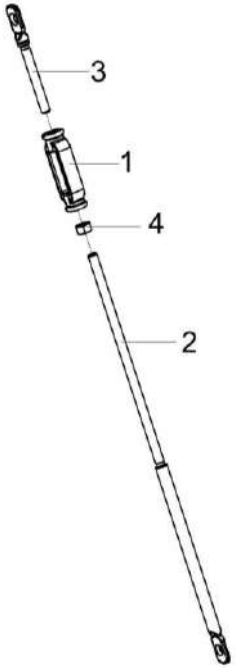

Рисунок 216 – Растяжка КПС-4-0106310

№ рис	№ поз	Обозначение	Наименование	Куда входит	
				Обозначение	Кол. на 1 сб. ед.
			РАСТЯЖКА КПС-4-0106310 (рисунок 216)		
216	1-4	КПС-4-0106310	Растяжка	КЗК-12-20-0106010	1
	1	АМ 46.05.201	Гайка стяжная М12Х110	КПС-4-0106310	1
	2	КЗР 0221606А-03	Зацеп	КПС-4-0106310	1
	3	КЗР 0221606А-05	Зацеп	КПС-4-0106310	1
	4		Гайка М12-6G – 5915	КПС-4-0106310	1

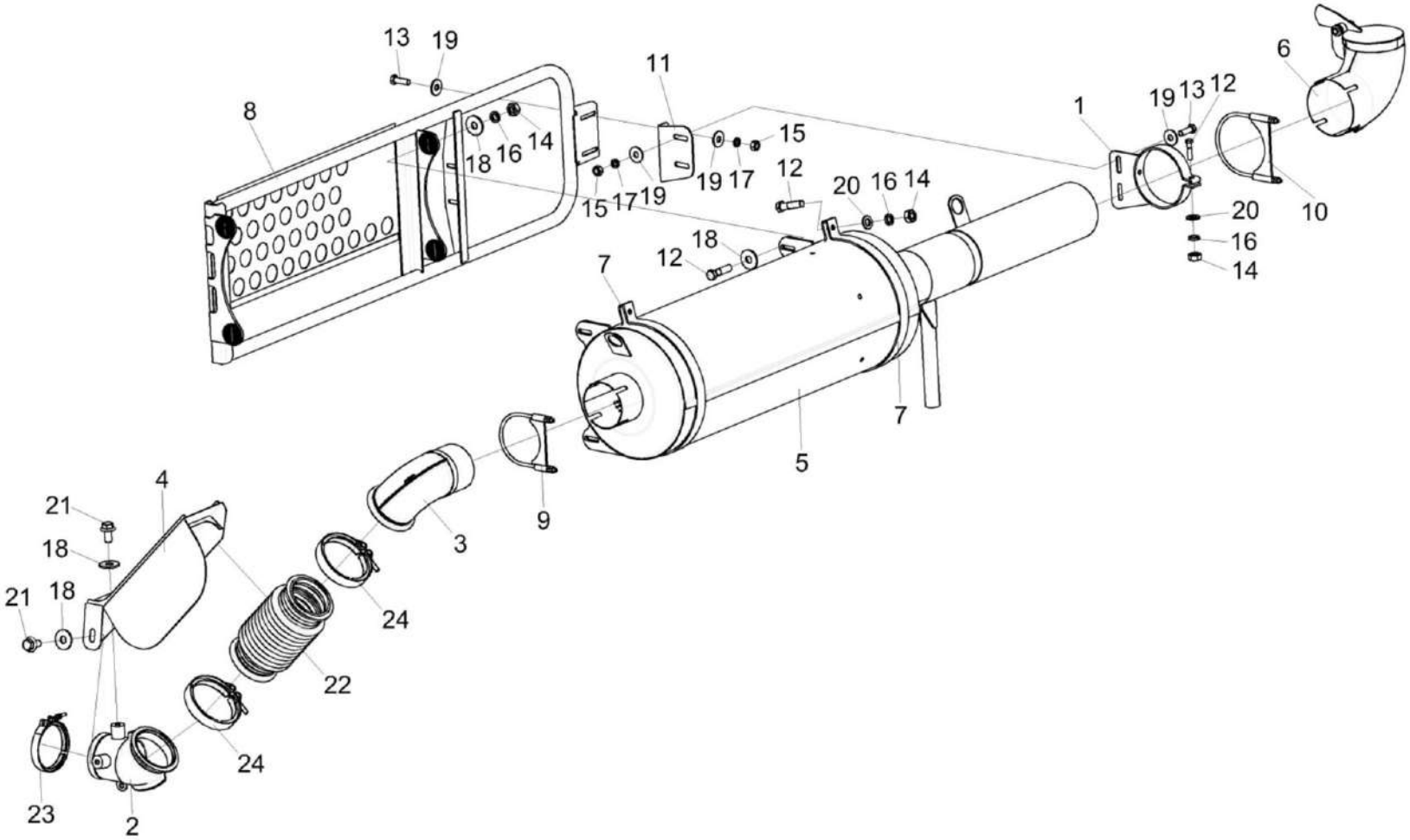

Рисунок 217 – Установка глушителя КЗК-12-20-0106060

№ рис	№ поз	Обозначение	Наименование	Куда входит	
				Обозначение	Кол. на 1 сб. ед.
		УСТАНОВКА ГЛУШИТЕЛЯ КЗК-12-20-0106060 (рисунок 217)			
217	1-24	КЗК-12-20-0106060	Установка глушителя	КЗК-12-20-0106000	1
	1	КЗК-12-15-0106530	Хомут	КЗК-12-20-0106060	1
	2	КЗК-12-20-0106260	Труба	КЗК-12-20-0106060	1
	3	КЗК-12-20-0106270	Труба выпускная	КЗК-12-20-0106060	1
	4	КЗК-12-20-0106280	Щиток	КЗК-12-20-0106060	1
	5	КЗК-12-3-0126530	Глушитель	КЗК-12-20-0106060	1
	6	КЗК-12-3-0126880	Труба	КЗК-12-20-0106060	1
	7	КЗК-16-6-0106160	Хомут	КЗК-12-20-0106060	2
	8	КЗК-16-6-0106190	Ограждение	КЗК-12-20-0106060	1
	9	КЗК-8К-0106120-05	Хомут	КЗК-12-20-0106060	1
	10	КЗК-8К-0106120-06	Хомут	КЗК-12-20-0106060	1
	11	КЗК-12-15-0106412	Кронштейн	КЗК-12-20-0106060	1
	12		Болт М10-6еХ40 – 7796	КЗК-12-20-0106060	7
	13		Болт М8-6еХ25 – 7796	КЗК-12-20-0106060	8
	14		Гайка М10-6G – 5915	КЗК-12-20-0106060	7
	15		Гайка М8-6G – 5915	КЗК-12-20-0106060	8
	16		Шайба 10Т 65Г – 6402	КЗК-12-20-0106060	7

№ рис	№ поз	Обозначение	Наименование	Куда входит	
				Обозначение	Кол. на 1 сб. ед.
217	17		Шайба 8Т 65Г – 6402	КЗК-12-20-0106060	8
	18		Шайба С 10.01 – 6958	КЗК-12-20-0106060	11
	19		Шайба С 8.01 – 6958	КЗК-12-20-0106060	16
	20		Шайба С.10.01 – 11371	КЗК-12-20-0106060	3
	21		Болт DIN 6921-M10X20-8.8-A-A3G	КЗК-12-20-0106060	3
	22	ГДЗ_4111-02000-02029	Компенсатор сильфонный 457138 (UNФ.U1.0-100-6-30.24.30-3)	КЗК-12-20-0106060	1
	23		Хомут 611600110104	КЗК-12-20-0106060	1
	24	ГДЗ_4111-02000-01378	Хомут V-образный 0615 4009 126	КЗК-12-20-0106060	2

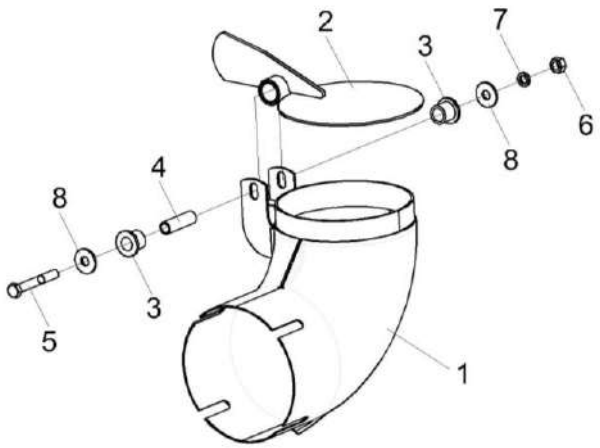

Рисунок 218 – Труба КЗК-12-3-0126880

№ рис	№ поз	Обозначение	Наименование	Куда входит	
				Обозначение	Кол. на 1 сб. ед.
			ТРУБА КЗК-12-3-0126880 (рисунок 218)		
218	1-8	КЗК-12-3-0126880	Труба	КЗК-12-20-0106060	1
	1	КЗК-12-3-0126870	Труба	КЗК-12-3-0126880	1
	2	КЗК-12-0106360	Крышка	КЗК-12-3-0126880	1
	3	УЭС-4-0400008	Втулка	КЗК-12-3-0126880	2
	4	УЭС-4-0400826	Трубка внутренняя	КЗК-12-3-0126880	1
	5		Болт М8-6еХ60 – 7796	КЗК-12-3-0126880	1
	6		Гайка М8-6G – 5915	КЗК-12-3-0126880	1
	7		Шайба 8Т 65Г – 6402	КЗК-12-3-0126880	1
	8		Шайба С.8.01 – 11371	КЗК-12-3-0126880	2

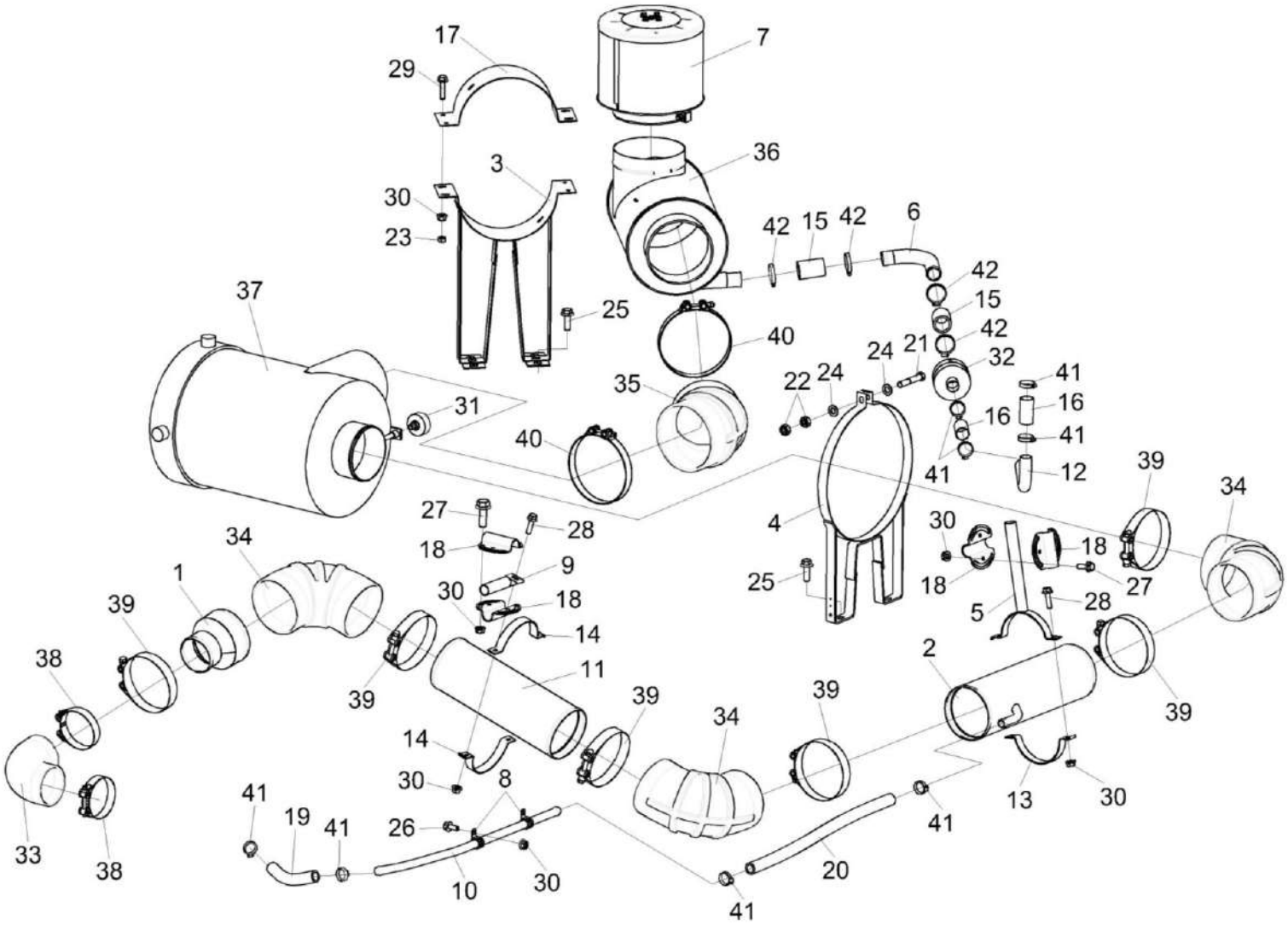

Рисунок 219 – Установка фильтра воздушного КЗК-12-20-0106080

№ рис	№ поз	Обозначение	Наименование	Куда входит	
				Обозначение	Кол. на 1 сб. ед.
УСТАНОВКА ФИЛЬТРА ВОЗДУШНОГО КЗК-12-20-0106080 (рисунок 219)					
219	1-42	КЗК-12-20-0106080	Установка фильтра воздушного	КЗК-12-20-0106000	1
	1	КЗК-12-20-0106180	Труба воздушная	КЗК-12-20-0106080	1
	2	КЗК-12-20-0106190	Труба	КЗК-12-20-0106080	1
	3	КЗК-12-20-0106290	Хомут	КЗК-12-20-0106080	1
	4	КЗК-12-3-0106570А	Хомут	КЗК-12-20-0106080	2
	5	КЗК-12-3-0126360	Хомут	КЗК-12-20-0106080	1
	6	КЗК-12-3-0126410	Патрубок	КЗК-12-20-0106080	1
	7	КЗК-12-3-0126420	Воздухозаборник вращающийся	КЗК-12-20-0106080	1
	8	КГС 0115770-02	Хомут	КЗК-12-20-0106080	2
	9	КЗК-12-10-0106815-01	Труба	КЗК-12-20-0106080	1
	10	КЗК-12-20-0106813	Труба	КЗК-12-20-0106080	1
	11	КЗК-12-20-0106819	Труба воздушная	КЗК-12-20-0106080	1
	12	КЗК-12-20-0106821	Труба	КЗК-12-20-0106080	1
	13	КЗК-12-3-0106478	Хомут	КЗК-12-20-0106080	1
	14	КЗК-12-3-0106478-01	Хомут	КЗК-12-20-0106080	2
	15	КЗК-12-3-0126001	Рукав Рукав 38Х49-1,6 – 10362 L=(70-5) мм	КЗК-12-20-0106080	2

№ рис	№ поз	Обозначение	Наименование	Куда входит	
				Обозначение	Кол. на 1 сб. ед.
219	16	ГДЗ_КЗК-12-3-0126003	Рукав Рукав VENA SIL GLASS Ø32 L=(70±5) мм	КЗК-12-20-0106080	2
	17	КЗК-12-3-0126448А-01	Хомут	КЗК-12-20-0106080	1
	18	КЗК-12-6-0106407	Хомут	КЗК-12-20-0106080	4
	19	РНД 0220011-20	Рукав Рукав 22Х32-1,47 – 10362 L=(300±3) мм	КЗК-12-20-0106080	1
	20	РНД 0220011-41	Рукав Рукав 22Х32-1,47 – 10362 L=(720±5) мм	КЗК-12-20-0106080	1
	21		Болт М10-6еХ60 – 7796	КЗК-12-20-0106080	2
	22		Гайка М10-6G – 5915	КЗК-12-20-0106080	4
	23		Гайка М8-6G – 5915	КЗК-12-20-0106080	4
	24		Шайба С.10.01 – 11371	КЗК-12-20-0106080	4
	25		Болт DIN 6921-М10Х30-8.8-А-А3G	КЗК-12-20-0106080	8
	26		Болт DIN 6921-М8Х20-8.8-А-А3G	КЗК-12-20-0106080	2
	27		Болт DIN 6921-М8Х25-8.8-А-А3G	КЗК-12-20-0106080	8
	28		Болт DIN 6921-М8Х30-8.8-А-А3G	КЗК-12-20-0106080	4
	29		Болт DIN 6921-М8Х35-8.8-А-А3G	КЗК-12-20-0106080	4
	30		Гайка DIN 6923 М8-8-А-А3G	КЗК-12-20-0106080	18

№ рис	№ поз	Обозначение	Наименование	Куда входит	
				Обозначение	Кол. на 1 сб. ед.
219	31		Датчик сигнализатора засоренности воздушного фильтра ДСФ-65	КЗК-12-20-0106080	1
	32	ГДЗ_4112-09000-00017	Клапан Р786338	КЗК-12-20-0106080	1
	33		Патрубок Р105533	КЗК-12-20-0106080	1
	34		Патрубок Р105535	КЗК-12-20-0106080	3
	35	ГДЗ_4107-14000-00173	Патрубок Р105548	КЗК-12-20-0106080	1
	36		Предочиститель инерционный ЯМЗ 238-10Б.06.000-30	КЗК-12-20-0106080	1
	37		Фильтр воздушный ФВ 725.1109510-60	КЗК-12-20-0106080	1
	38	ГДЗ_1610-00000-00131	Хомут без компенсатора GBS M 117/25 W2	КЗК-12-20-0106080	2
	39	ГДЗ_1610-00000-00099	Хомут без компенсатора GBS M 168/30 W2	КЗК-12-20-0106080	6
	40	ГДЗ_1610-00000-00100	Хомут без компенсатора GBS M 194/30 W2	КЗК-12-20-0106080	2
	41	ГДЗ_1610-00000-00112	Хомут червячный TORRO 25-40/9 C7W2	КЗК-12-20-0106080	8
	42	ГДЗ_1610-00000-00114	Хомут червячный TORRO 40-60/9 C7W2	КЗК-12-20-0106080	4

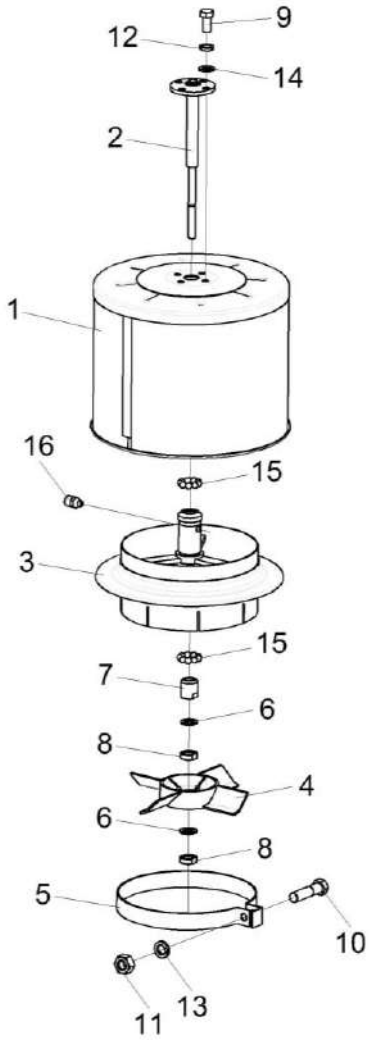

Рисунок 220 – Воздухозаборник вращающийся КЗК-12-3-0126420

№ рис	№ поз	Обозначение	Наименование	Куда входит	
				Обозначение	Кол. на 1 сб. ед.
ВОЗДУХОЗАБОРНИК ВРАЩАЮЩИЙСЯ КЗК-12-3-0126420 (рисунок 220)					
220	1-16	КЗК-12-3-0126420	Воздухозаборник вращающийся	КЗК-12-20-0106080	1
	2-4, 6-8,15,16	КЗК-12-3-0126430	Ступица	КЗК-12-3-0126420	1
	1	КЗК-12-3-0126440	Воздухозаборник	КЗК-12-3-0126420	1
	2	КЗК-12-3-0126450	Ось	КЗК-12-3-0126430	1
	3	КЗК-12-3-0126510	Корпус	КЗК-12-3-0126430	1
	4	КЗК-12-3-0126019	Турбина воздушная	КЗК-12-3-0126430	1
	5	31-1234	Хомут	КЗК-12-3-0126420	1
	6	72-1211800	Прокладка	КЗК-12-3-0126430	2
	7	72-1212100	Конус	КЗК-12-3-0126430	1
	8	72-1216300	Контргайка	КЗК-12-3-0126430	2
	9		Болт М8-6еХ16 – 7796	КЗК-12-3-0126420	4
	10		Болт М10-6еХ40 – 7796	КЗК-12-3-0126420	1
	11		Гайка М10-6G – 5915	КЗК-12-3-0126420	1
	12		Шайба 8Т 65Г – 6402	КЗК-12-3-0126420	4
	13		Шайба 10Т 65Г – 6402	КЗК-12-3-0126420	1
	14		Шайба С 8.01 – 10450	КЗК-12-3-0126420	4
	15		Шарик 6-40 – 3722	КЗК-12-3-0126430	18
	16		Масленка 1.2 – 19853	КЗК-12-3-0126430	1

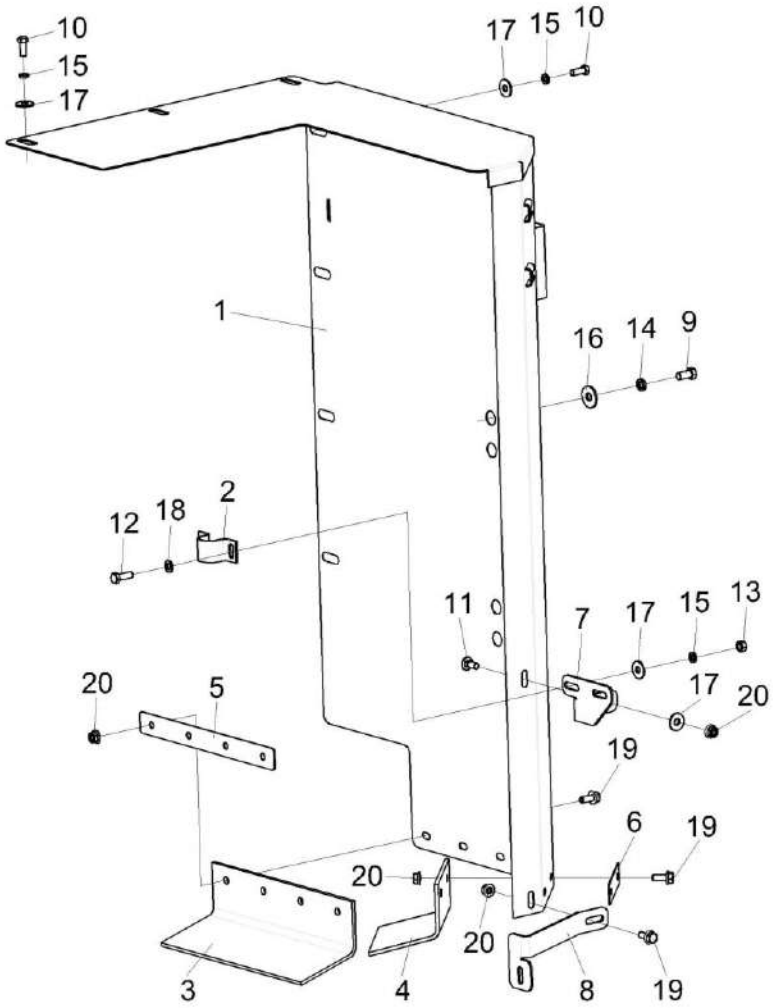

Рисунок 221 – Установка ограждения КЗК-12-20-0106310

№ рис	№ поз	Обозначение	Наименование	Куда входит	
				Обозначение	Кол. на 1 сб. ед.
УСТАНОВКА ОГРАЖДЕНИЯ КЗК-12-20-0106310 (рисунок 221)					
221	1-20	КЗК-12-20-0106310	Установка ограждения	КЗК-12-20-0106000	1
	1	КЗК-12-20-0106320	Ограждение	КЗК-12-20-0106310	1
	2	КВС-2-0150427	Хомут	КЗК-12-20-0106310	1
	3	КЗК-12-20-0106002	Уплотнение	КЗК-12-20-0106310	1
	4	КЗК-12-20-0106002-01	Уплотнение	КЗК-12-20-0106310	1
	5	КЗК-12-20-0106416	Планка	КЗК-12-20-0106310	1
	6	КЗК-12-20-0106416-01	Планка	КЗК-12-20-0106310	1
	7	КЗК-12-20-0106423	Кронштейн	КЗК-12-20-0106310	1
	8	КЗК-12-20-0106442	Кронштейн	КЗК-12-20-0106310	1
	9		Болт М10-6еХ20 – 7796	КЗК-12-20-0106310	4
	10		Болт М8-6еХ20 – 7796	КЗК-12-20-0106310	7
	11		Болт М8-6еХ20 – 7802	КЗК-12-20-0106310	1
	12		Болт М8-6еХ25 – 7798	КЗК-12-20-0106310	2
	13		Гайка М8-6G – 5915	КЗК-12-20-0106310	2
	14		Шайба 10Т 65Г – 6402	КЗК-12-20-0106310	4
	15		Шайба 8Т 65Г – 6402	КЗК-12-20-0106310	9
	16		Шайба С 10.01 – 6958	КЗК-12-20-0106310	4

№ рис	№ поз	Обозначение	Наименование	Куда входит	
				Обозначение	Кол. на 1 сб. ед.
221	17		Шайба С 8.01 – 6958	КЗК-12-20-0106310	10
	18		Шайба С.8.01 – 11371	КЗК-12-20-0106310	2
	19		Болт DIN 6921-M8X20-8.8-A-A3G	КЗК-12-20-0106310	8
	20		Гайка DIN 6923 M8-8-A-A3G	КЗК-12-20-0106310	8

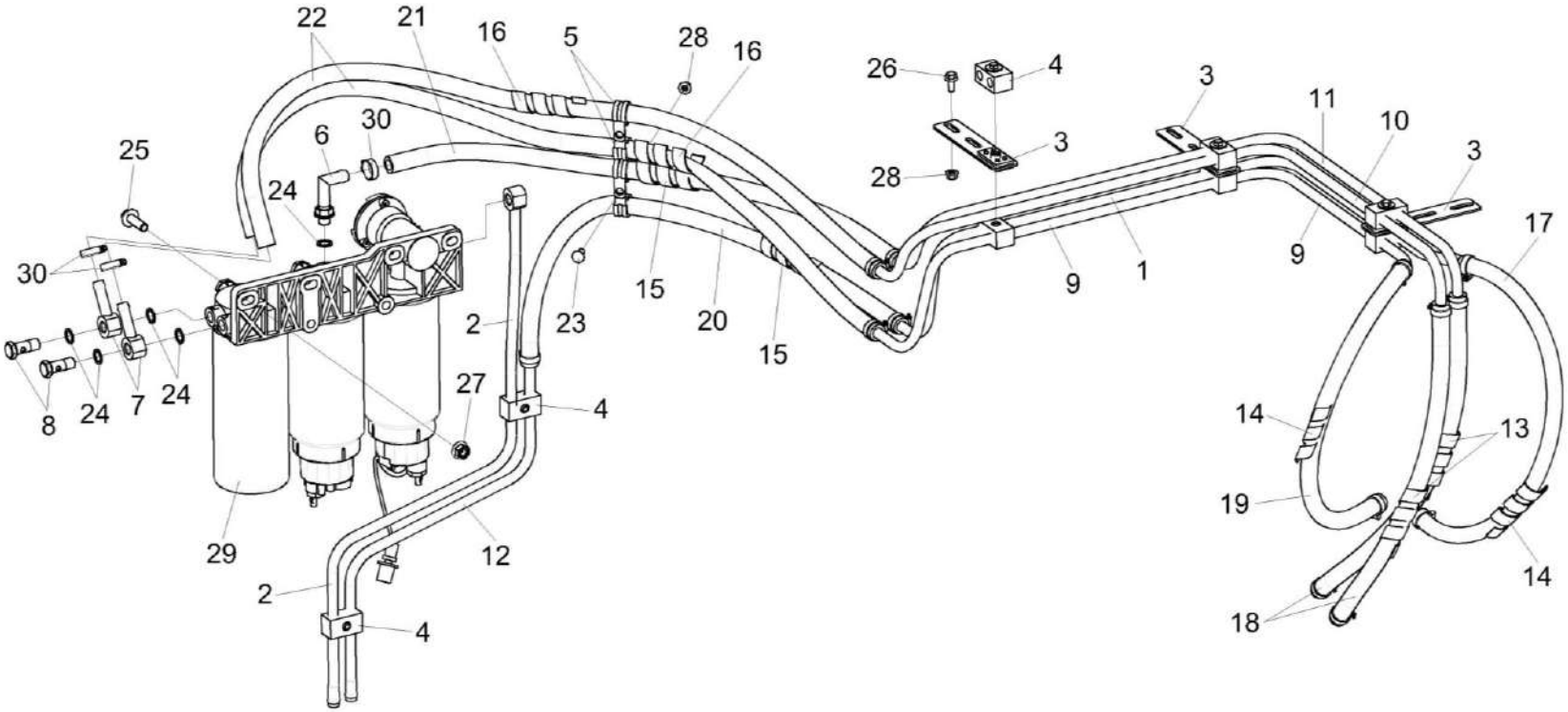

Рисунок 222 – Установка топливопроводов КЗК-12-20-0126100

№ рис	№ поз	Обозначение	Наименование	Куда входит	
				Обозначение	Кол. на 1 сб. ед.
		УСТАНОВКА ТОПЛИВОПРОВОДОВ КЗК-12-20-0126100 (рисунок 222)			
222	1-30	КЗК-12-20-0126100	Установка топливопроводов	КЗК-12-20-0106000	1
	1	КЗК-12-20-0126120	Топливопровод сливной	КЗК-12-20-0126100	1
	2	КЗК-12-20-0126140	Топливопровод заборный	КЗК-12-20-0126100	1
	3	КЗК-12-20-0126200	Пластина зажима	КЗК-12-20-0126100	3
	4	ГПД 0601140	Установка зажима	КЗК-12-20-0126100	8
	5	КГС 0115770-03	Хомут	КЗК-12-20-0126100	4
	6	КЗК-1119Р-0126660-01	Угольник ввертный	КЗК-12-20-0126100	1
	7	КЗК-3321-2-0126110	Угольник поворотный	КЗК-12-20-0126100	5
	8	КЗК-12-20-0126603	Болт специальный	КЗК-12-20-0126100	6
	9	КЗК-12-20-0126804	Топливопровод заборный	КЗК-12-20-0126100	1
	10	КЗК-12-20-0126807	Топливопровод заборный	КЗК-12-20-0126100	1
	11	КЗК-12-20-0126808	Топливопровод заборный	КЗК-12-20-0126100	1
	12	КЗК-12-20-0126809	Топливопровод заборный	КЗК-12-20-0126100	1
	13	ОПЛ 0600016-09	Оплетка Лента спиральная черная 20Х16Х20 L=(600±10) мм	КЗК-12-20-0126100	2
	14	ОПЛ 0600016-10	Оплетка Лента спиральная черная 20Х16Х20 L=(700±10) мм	КЗК-12-20-0126100	2

№ рис	№ поз	Обозначение	Наименование	Куда входит	
				Обозначение	Кол. на 1 сб. ед.
222	15	ОПЛ 0600016-12	Оплетка Лента спиральная черная 20Х16Х20 L=(900±10) мм	КЗК-12-20-0126100	2
	16	ОПЛ 0600016-19	Оплетка Лента спиральная черная 20Х16Х20 L=(1700±20) мм	КЗК-12-20-0126100	2
	17	РНД 0140012-41	Рукав Рукав 14Х23-1,6 – 10362 L=(720±5) мм	КЗК-12-20-0126100	1
	18	РНД 0160012-33	Рукав Рукав 16Х25-1,6 – 10362 L=(560±5) мм	КЗК-12-20-0126100	2
	19	РНД 0160012-39	Рукав Рукав 16Х25-1,6 – 10362 L=(680±5) мм	КЗК-12-20-0126100	1
	20	РНД 0160012-49	Рукав Рукав 16Х25-1,6 – 10362 L=(880±5) мм	КЗК-12-20-0126100	1
	21	РНД 0160012-50	Рукав Рукав 16Х25-1,6 – 10362 L=(900±5) мм	КЗК-12-20-0126100	1
	22	РНД 0160012-70	Рукав Рукав 16Х25-1,6 – 10362 L=(1300±10) мм	КЗК-12-20-0126100	2
	23		Болт М8-6еХ20 – 7802	КЗК-12-20-0126100	2

№ рис	№ поз	Обозначение	Наименование	Куда входит	
				Обозначение	Кол. на 1 сб. ед.
222	24		Прокладка 16 АД0 – 23358	КЗК-12-20-0126100	13
	25		Болт DIN 6921-M12X40-8.8-A-A3G	КЗК-12-20-0126100	4
	26		Болт DIN 6921-M8X20-8.8-A-A3G	КЗК-12-20-0126100	6
	27		Гайка DIN 6923 M12-8-A-A3G	КЗК-12-20-0126100	4
	28		Гайка DIN 6923 M8-8-A-A3G	КЗК-12-20-0126100	8
	29		Фильтр грубой очистки топлива 1006629177	КЗК-12-20-0126100	1
	30	ГДЗ_1610-00000-00110	Хомут червячный TORRO 16-27/9 C7W2	КЗК-12-20-0126100	16

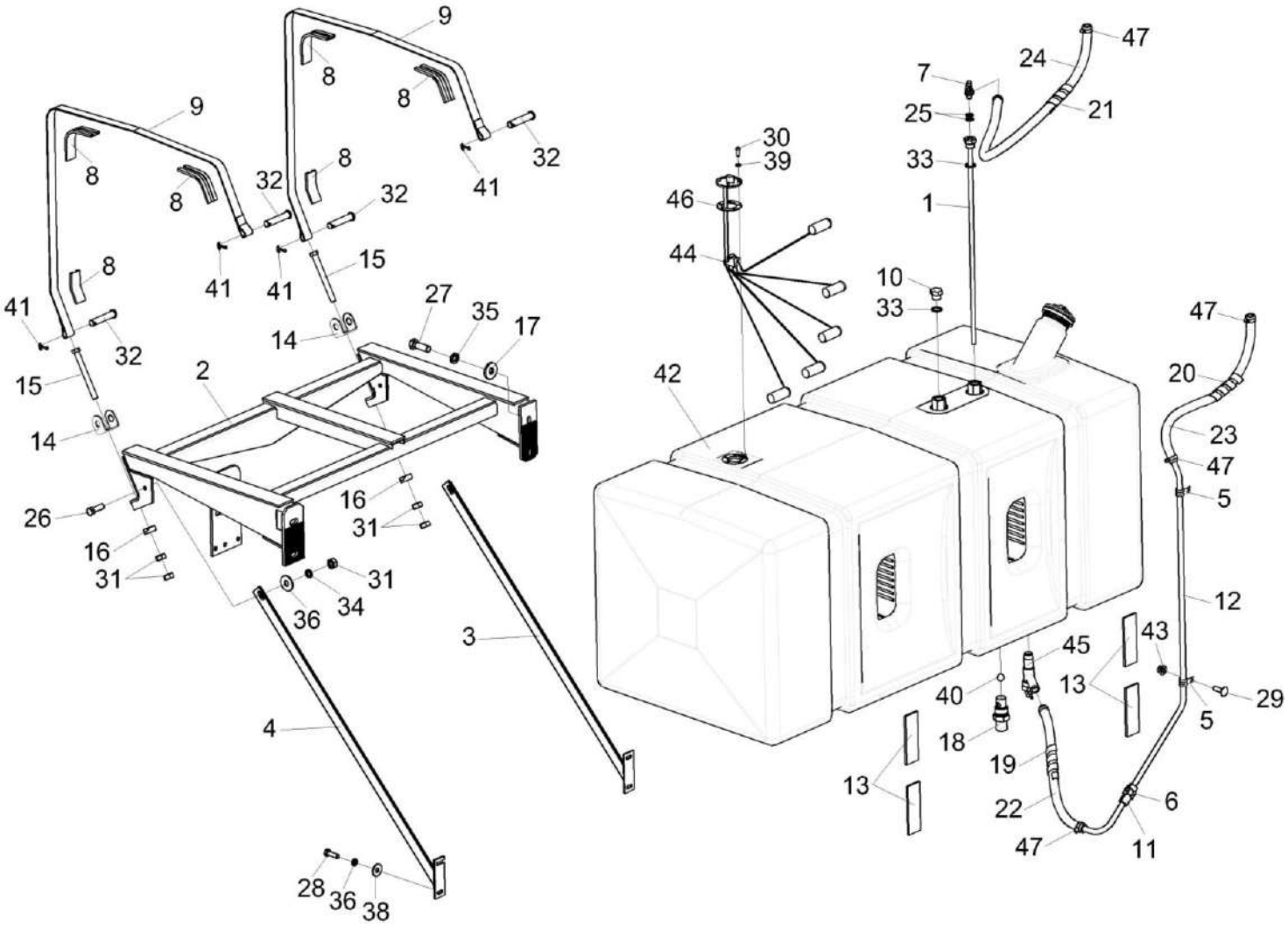

Рисунок 224 – Установка топливного оборудования КЗК-12-20-0126600

№ рис	№ поз	Обозначение	Наименование	Куда входит	
				Обозначение	Кол. на 1 сб. ед.
		УСТАНОВКА ТОПЛИВНОГО ОБОРУДОВАНИЯ КЗК-12-20-0126600 (рисунок 224)			
223	1-47	КЗК-12-20-0126600	Установка топливного оборудования	КЗК-12-20-0100000 КЗК-12-20-0100000-01 КЗК-12-20-0100000-02 КЗК-12-20-0100000-03	1 1 1 1
	1	КЗК-12-0126410	Трубка	КЗК-12-20-0126600	1
	2	КЗК-12-0126610	Опора	КЗК-12-20-0126600	1
	3	КЗК-12-0126630	Раскос	КЗК-12-20-0126600	1
	4	КЗК-12-0126640	Раскос	КЗК-12-20-0126600	1
	5	КГС 0115770	Хомут	КЗК-12-20-0126600	2
	6	КГС 0115770-03	Хомут	КЗК-12-20-0126600	1
	7	КЗК-8-8-0126680	Угольник ввертный	КЗК-12-20-0126600	1
	8	КЗК-10-0126002	Уплотнитель	КЗК-12-20-0126600	6
	9	КЗК-12-0126504	Хомут	КЗК-12-20-0126600	2
	10	КЗК-12-0126608	Заглушка	КЗК-12-20-0126600	1
	11	КЗК-12-20-0126001	Прокладка	КЗК-12-20-0126600	1
	12	КЗК-12-20-0126812	Топливопровод заборный	КЗК-12-20-0126600	1
	13	КЗК 0126007	Прокладка	КЗК-12-20-0126600	4
	14	КЗК 0126421А	Кронштейн	КЗК-12-20-0126600	2
	15	КЗК 0126605	Болт	КЗК-12-20-0126600	2

№ рис	№ поз	Обозначение	Наименование	Куда входит	
				Обозначение	Кол. на 1 сб. ед.
223	16	КЗК 0126606	Шайба сферическая	КЗК-12-20-0126600	2
	17	КЗР 0202682	Шайба	КЗК-12-20-0126600	4
	18	МКС 0108612	Штуцер	КЗК-12-20-0126600	1
	19	ОПЛ 0600016-06	Оплетка Лента спиральная черная 20Х16Х20 L=(400±10) мм	КЗК-12-20-0126600	1
	20	ОПЛ 0600016-08	Оплетка Лента спиральная черная 20Х16Х20 L=(500±10) мм	КЗК-12-20-0126600	1
	21	ОПЛ 0600016-11	Оплетка Лента спиральная черная 20Х16Х20 L=(800±10) мм	КЗК-12-20-0126600	1
	22	РНД 0160012-30	Рукав Рукав 16Х25-1,6 – 10362 L=(500±3) мм	КЗК-12-20-0126600	1
	23	РНД 0160012-37	Рукав Рукав 16Х25-1,6 – 10362 L=(640±5) мм	КЗК-12-20-0126600	1
	24	РНД 0160012-58	Рукав Рукав 16Х25-1,6 – 10362 L=(1060±10) мм	КЗК-12-20-0126600	1
	25	УЭС 0500003-01	Шайба	КЗК-12-20-0126600	2
	26		Болт М10-6еХ30 – 7796	КЗК-12-20-0126600	2

№ рис	№ поз	Обозначение	Наименование	Куда входит	
				Обозначение	Кол. на 1 сб. ед.
223	27		Болт М12-6еХ35 – 7796	КЗК-12-20-0126600	4
	28		Болт М8-6еХ25 – 7796	КЗК-12-20-0126600	4
	29		Болт М8-6еХ25 – 7802	КЗК-12-20-0126600	3
	30		Винт В.М5-6еХ14 – 17473	КЗК-12-20-0126600	5
	31		Гайка М10-6G – 5915	КЗК-12-20-0126600	6
	32		Ось 6-12 В12Х60 – 9650	КЗК-12-20-0126600	4
	33		Прокладка 24 АД0 – 23358	КЗК-12-20-0126600	2
	34		Шайба 10 65Г – 6402	КЗК-12-20-0126600	2
	35		Шайба 12Т 65Г – 6402	КЗК-12-20-0126600	4
	36		Шайба 8Т 65Г – 6402	КЗК-12-20-0126600	4
	37		Шайба С 10.01 – 6958	КЗК-12-20-0126600	2
	38		Шайба С 8.01 – 6958	КЗК-12-20-0126600	4
	39		Шайба С.5.01 – 11371	КЗК-12-20-0126600	5
	40		Шарик 14,288-60 – 3722	КЗК-12-20-0126600	1
	41		Шплинт 3,2Х18 – 397	КЗК-12-20-0126600	4
	42		Бак топливный КЗК-12-0126070-01	КЗК-12-20-0126600	1
	43		Гайка DIN 6923 М8-8-А-А3G	КЗК-12-20-0126600	3
	44	ГДЗ_4115-09050-00701	Датчик ДУМП-03МИ АДЮИ.400720.001	КЗК-12-20-0126600	1

№ рис	№ поз	Обозначение	Наименование	Куда входит	
				Обозначение	Кол. на 1 сб. ед.
223	45		КРАН ВС11-О	КЗК-12-20-0126600	1
	46		Прокладка 200-3806026	КЗК-12-20-0126600	1
	47	ГДЗ_1610-00000-00110	Хомут червячный TORRO 16-27/9 C7W2	КЗК-12-20-0126600	6

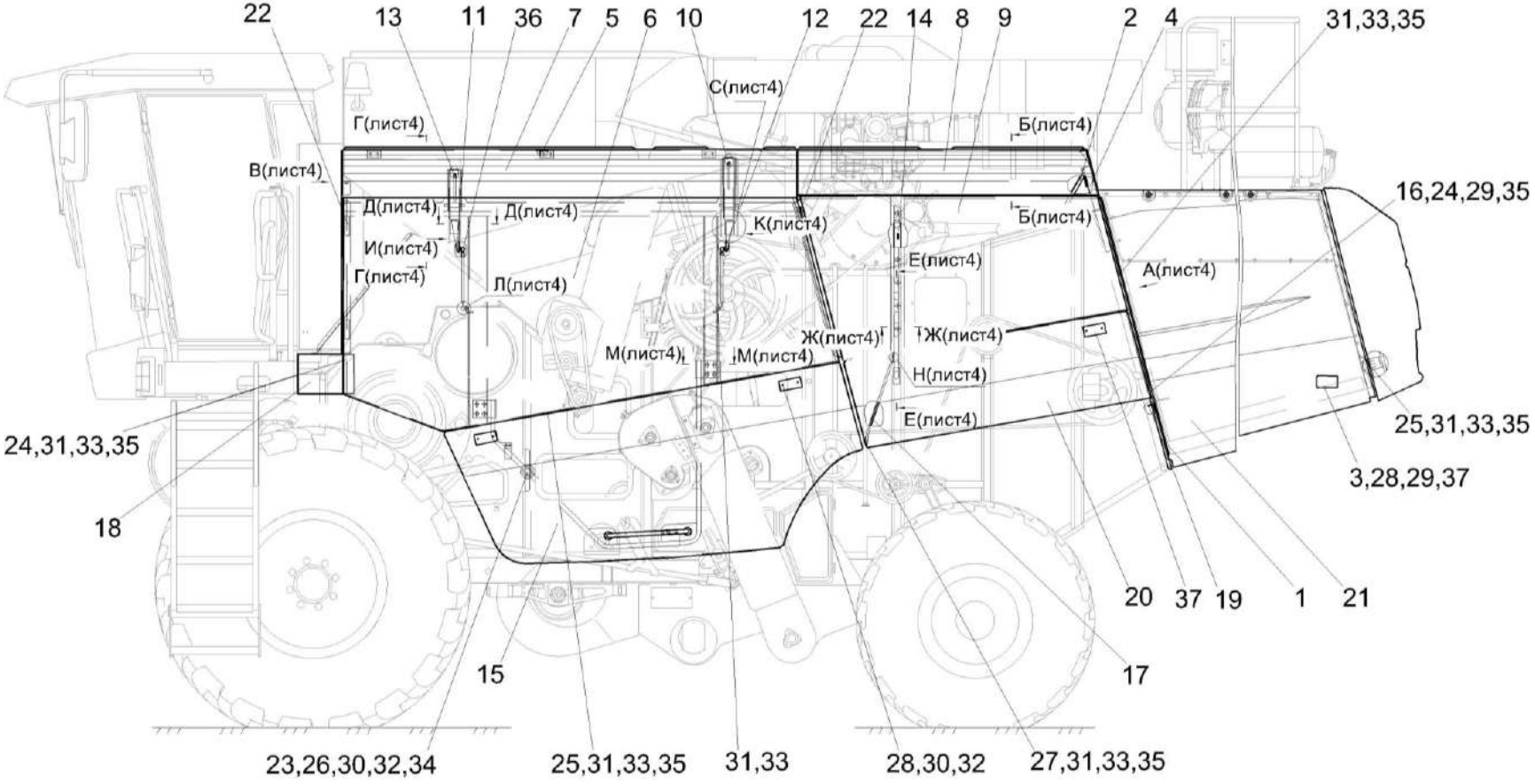

Рисунок 224 – Установка капотов и ограждений КЗК-12-20-0128000 (лист 1)

№ рис	№ поз	Обозначение	Наименование	Куда входит	
				Обозначение	Кол. на 1 сб. ед.
		УСТАНОВКА КАПОТОВ И ОГРАЖДЕНИЙ КЗК-12-20-0128000 (лист 1) (рисунок 224)			
224	1-37	КЗК-12-20-0128000	Установка капотов и ограждений	КЗК-12-20-0100000 КЗК-12-20-0100000-01 КЗК-12-20-0100000-02 КЗК-12-20-0100000-03	1 1 1 1
	1	КЗК-12-20-0128970	Панель	КЗК-12-20-0128000	1
	2	КЗК 0100040А	Упор	КЗК-12-20-0128000	1
	3	КЗК-10-6-0228330	Пластина	КЗК-12-20-0128000	2
	4	КЗК-12-0128020А-01	Рамка	КЗК-12-20-0128000	1
	5	КЗК-12-0128230	Кронштейн	КЗК-12-20-0128000	10
	6	КЗК-12-0128510А	Панель	КЗК-12-20-0128000	1
	7	КЗК-12-0128550А	Кожух	КЗК-12-20-0128000	1
	8	КЗК-12-0128570А	Кожух	КЗК-12-20-0128000	1
	9	КЗК-12-0128590А	Панель	КЗК-12-20-0128000	1
	10	КЗК-12-0128680А	Кронштейн	КЗК-12-20-0128000	2
	11	КЗК-12-0128730Б	Кронштейн	КЗК-12-20-0128000	1
	12	КЗК-12-0128750Б-01	Кронштейн	КЗК-12-20-0128000	1
	13	КЗК-12-0128780А	Кронштейн	КЗК-12-20-0128000	2
	14	КЗК-12-0128850А	Рамка	КЗК-12-20-0128000	1
	15	КЗК-12-15-0128030	Кожух боковой	КЗК-12-20-0128000	1
	16	КЗК-12А-1-0228330	Пластина	КЗК-12-20-0128000	2
	17	КЗК 0128809А-01	Раскос	КЗК-12-20-0128000	1

№ рис	№ поз	Обозначение	Наименование	Куда входит	
				Обозначение	Кол. на 1 сб. ед.
224	18	КЗК-12-0128533А	Щиток	КЗК-12-20-0128000	1
	19	КЗК-12-0128534	Уголок	КЗК-12-20-0128000	1
	20	КЗК-12-15-0128003	Щиток	КЗК-12-20-0128000	1
	21	КЗК-12-15-0228002	Панель левая	КЗК-12-20-0128000	1
	22	АМ 84.00.002	Подкладка	КЗК-12-20-0128000	8
	23	АМ 84.00.008	Фиксатор	КЗК-12-20-0128000	2
	24		Болт М8-6ЕХ20 - 7796	КЗК-12-20-0128000	46
	25		Болт М8-6ЕХ25 – 7796	КЗК-12-20-0128000	71
	26		Болт М6-6ЕХ50 – 7798	КЗК-12-20-0128000	2
	27		Болт М8-6ЕХ30 – 7802	КЗК-12-20-0128000	2
	28		Винт В.М6-6ЕХ16 – 17473	КЗК-12-20-0128000	18
	29		Винт В2.М8-6ЕХ16 – 17475	КЗК-12-20-0128000	8
	30		Гайка М6-6G – 5915	КЗК-12-20-0128000	57
	31		Гайка М8-6G – 5915	КЗК-12-20-0128000	168
	32		Шайба 6Т 65Г – 6402	КЗК-12-20-0128000	52
	33		Шайба 8Т 65Г – 6402	КЗК-12-20-0128000	225
	34		Шайба С 6.01 – 6958	КЗК-12-20-0128000	71
	35		Шайба С 8.01 – 6958	КЗК-12-20-0128000	287
	36		Пружина газовая 14.6308010-01	КЗК-12-20-0128000	4
	37		Световозвращатель 3212.3731 или Световозвращатель КД1-6А	КЗК-12-20-0128000	8

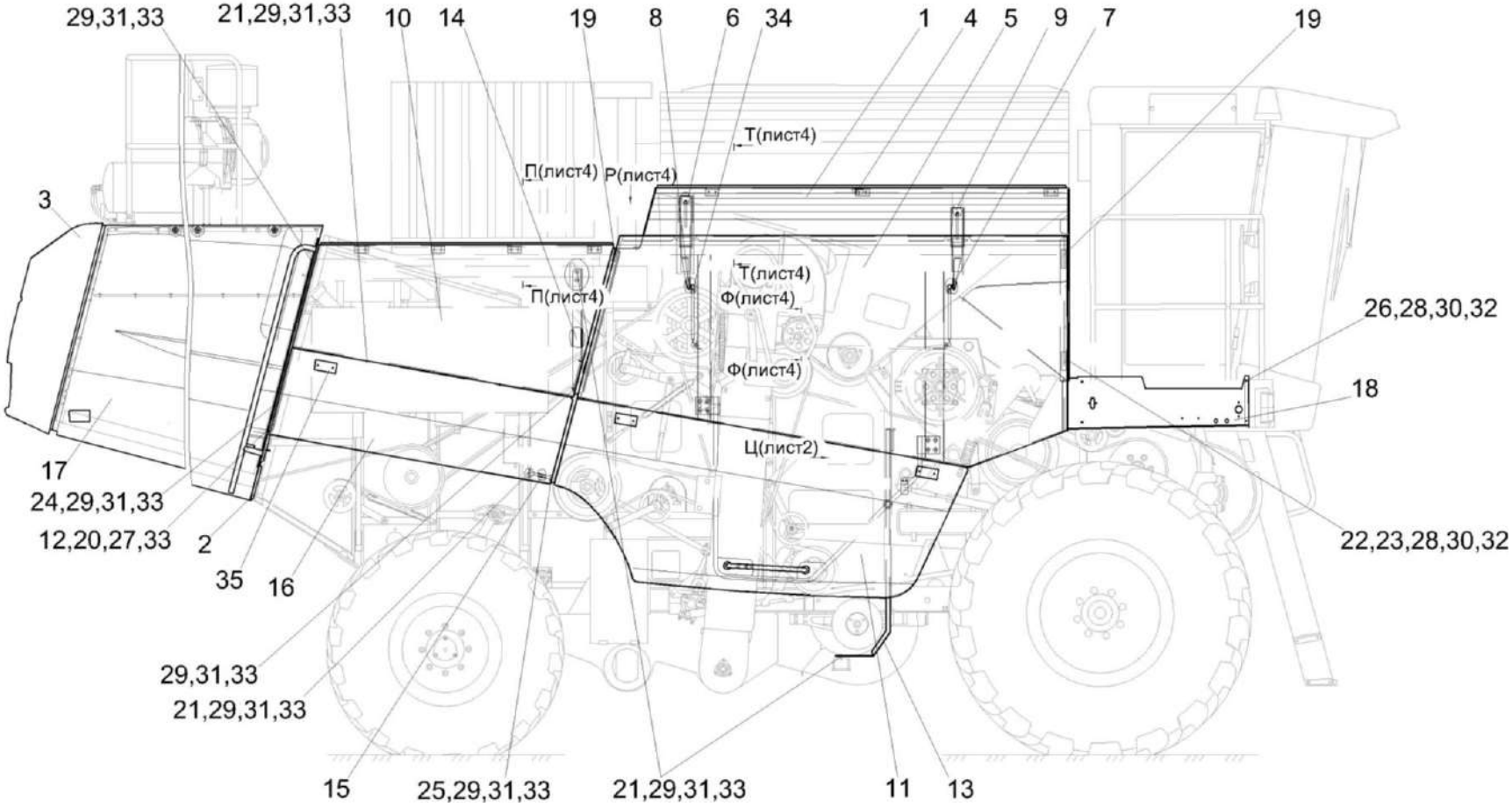

Рисунок 225 – Установка капотов и ограждений КЗК-12-20-0128000 (лист 2)

№ рис	№ поз	Обозначение	Наименование	Куда входит	
				Обозначение	Кол. на 1 сб. ед.
		УСТАНОВКА КАПОТОВ И ОГРАЖДЕНИЙ КЗК-12-20-0128000 (лист 2) (рисунок 225)			
225	1-35	КЗК-12-20-0128000	Установка капотов и ограждений	КЗК-12-20-0100000 КЗК-12-20-0100000-01 КЗК-12-20-0100000-02 КЗК-12-20-0100000-03	1 1 1 1
	1	КЗК-12-20-0128560	Кожух	КЗК-12-20-0128000	1
	2	КЗК-12-20-0128660	Панель	КЗК-12-20-0128000	1
	3	КЗК-12-20-0228020	Капот	КЗК-12-20-0128000	1
	4	КЗК-12-0128230	Кронштейн	КЗК-12-20-0128000	10
	5	КЗК-12-0128510А-01	Панель	КЗК-12-20-0128000	1
	6	КЗК-12-0128680А	Кронштейн	КЗК-12-20-0128000	2
	7	КЗК-12-0128730Б-01	Кронштейн	КЗК-12-20-0128000	1
	8	КЗК-12-0128750Б	Кронштейн	КЗК-12-20-0128000	1
	9	КЗК-12-0128780А	Кронштейн	КЗК-12-20-0128000	2
	10	КЗК-12-4-0128580	Панель	КЗК-12-20-0128000	1
	11	КЗК-12-15-0128030-01	Кожух боковой	КЗК-12-20-0128000	1
	12	КЗК-12А-1-0228330	Пластина	КЗК-12-20-0128000	2
	13	КЗК-12-0128478	Щиток	КЗК-12-20-0128000	1
	14	КЗК-12-0128538	Упор	КЗК-12-20-0128000	1
	15	КЗК-12-0128812	Раскос	КЗК-12-20-0128000	1
	16	КЗК-12-15-0128003-01	Щиток	КЗК-12-20-0128000	1

№ рис	№ поз	Обозначение	Наименование	Куда входит	
				Обозначение	Кол. на 1 сб. ед.
225	17	КЗК-12-15-0228003	Панель правая	КЗК-12-20-0128000	1
	18	КЗК-3321-1-0128436	Панель	КЗК-12-20-0128000	1
	19	АМ 84.00.002	Подкладка	КЗК-12-20-0128000	8
	20		Болт М8-6ЕХ20 - 7796	КЗК-12-20-0128000	46
	21		Болт М8-6ЕХ25 - 7796	КЗК-12-20-0128000	71
	22		Болт М6-6ЕХ16 - 7798	КЗК-12-20-0128000	4
	23		Болт М6-6ЕХ20 - 7798	КЗК-12-20-0128000	33
	24		Болт М8-6ЕХ25 - 7802	КЗК-12-20-0128000	47
	25		Болт М8-6ЕХ30 - 7802	КЗК-12-20-0128000	2
	26		Винт В.М6-6ЕХ16 - 17473	КЗК-12-20-0128000	18
	27		Винт В2.М8-6ЕХ16 - 17475	КЗК-12-20-0128000	8
	28		Гайка М6-6G - 5915	КЗК-12-20-0128000	57
	29		Гайка М8-6G - 5915	КЗК-12-20-0128000	168
	30		Шайба 6Т 65Г - 6402	КЗК-12-20-0128000	52
	31		Шайба 8Т 65Г - 6402	КЗК-12-20-0128000	225
	32		Шайба С 6.01 - 6958	КЗК-12-20-0128000	71
	33		Шайба С 8.01 - 6958	КЗК-12-20-0128000	287
	34		Пружина газовая 14.6308010-01	КЗК-12-20-0128000	4
	35		Световозвращатель 3212.3731 или Световозвращатель КД1-6А	КЗК-12-20-0128000	8

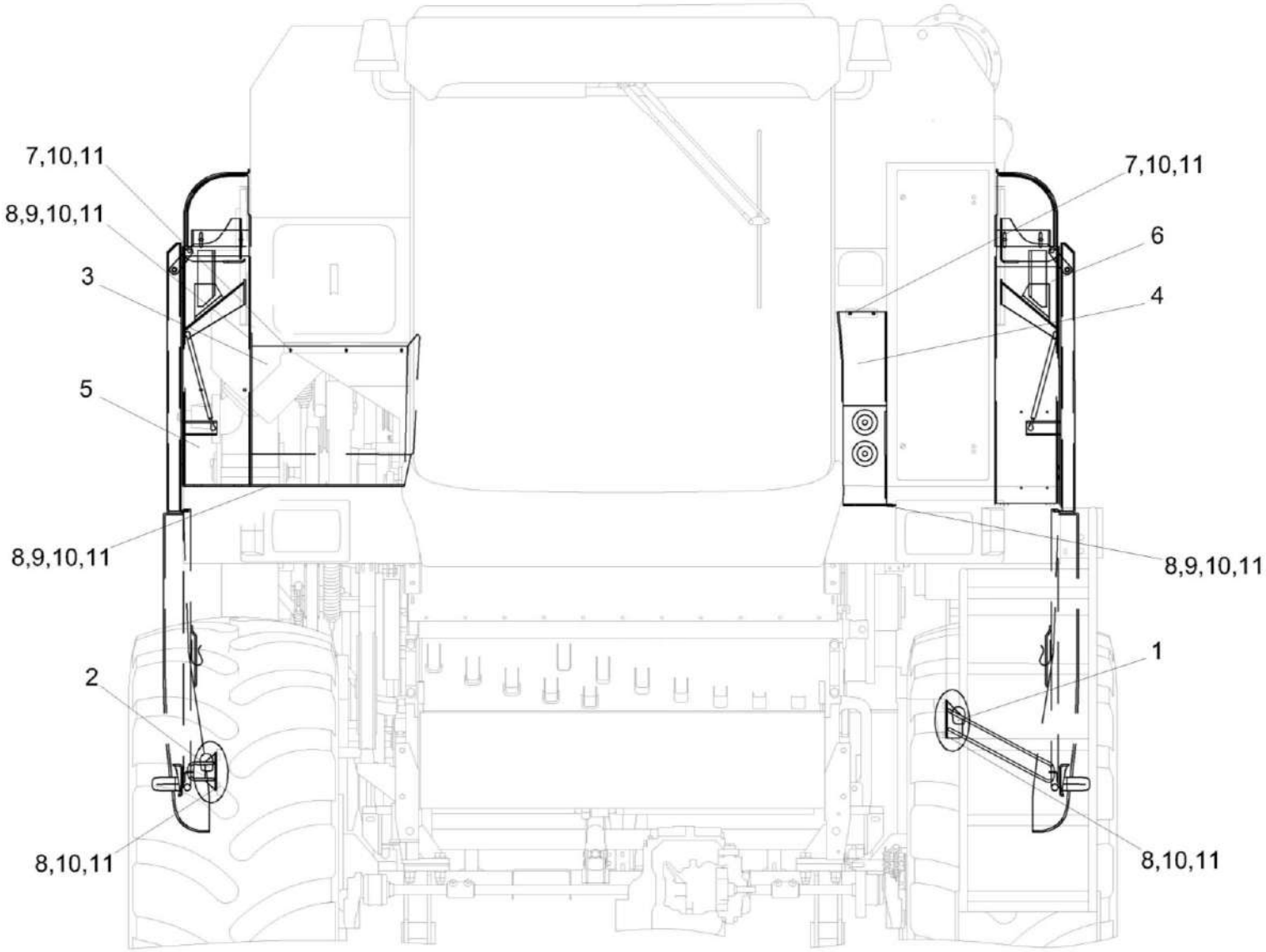

Рисунок 226 – Установка капотов и ограждений КЗК-12-20-0128000 (лист 3)

№ рис	№ поз	Обозначение	Наименование	Куда входит	
				Обозначение	Кол. на 1 сб. ед.
		УСТАНОВКА КАПОТОВ И ОГРАЖДЕНИЙ КЗК-12-20-0128000 (лист 3) (рисунок 226)			
226	1-11	КЗК-12-20-0128000	Установка капотов и ограждений	КЗК-12-20-0100000 КЗК-12-20-0100000-01 КЗК-12-20-0100000-02 КЗК-12-20-0100000-03	1 1 1 1
	1	КЗК-12-0128710	Кронштейн	КЗК-12-20-0128000	1
	2	КЗК-12-0128720	Кронштейн	КЗК-12-20-0128000	1
	3	КЗК-12-22-0128340	Установка ступени	КЗК-12-20-0128000	1
	4	КЗК-3321-2-0128190	Щиток	КЗК-12-20-0128000	1
	5	КЗК-12-0128532А	Панель	КЗК-12-20-0128000	1
	6	КЗК-12-0128535А	Панель	КЗК-12-20-0128000	1
	7		Болт М8-6ЕХ16 - 7796	КЗК-12-20-0128000	15
	8		Болт М8-6ЕХ20 - 7796	КЗК-12-20-0128000	46
	9		Гайка М8-6G - 5915	КЗК-12-20-0128000	168
	10		Шайба 8Т 65Г - 6402	КЗК-12-20-0128000	225
	11		Шайба С 8.01 - 6958	КЗК-12-20-0128000	287

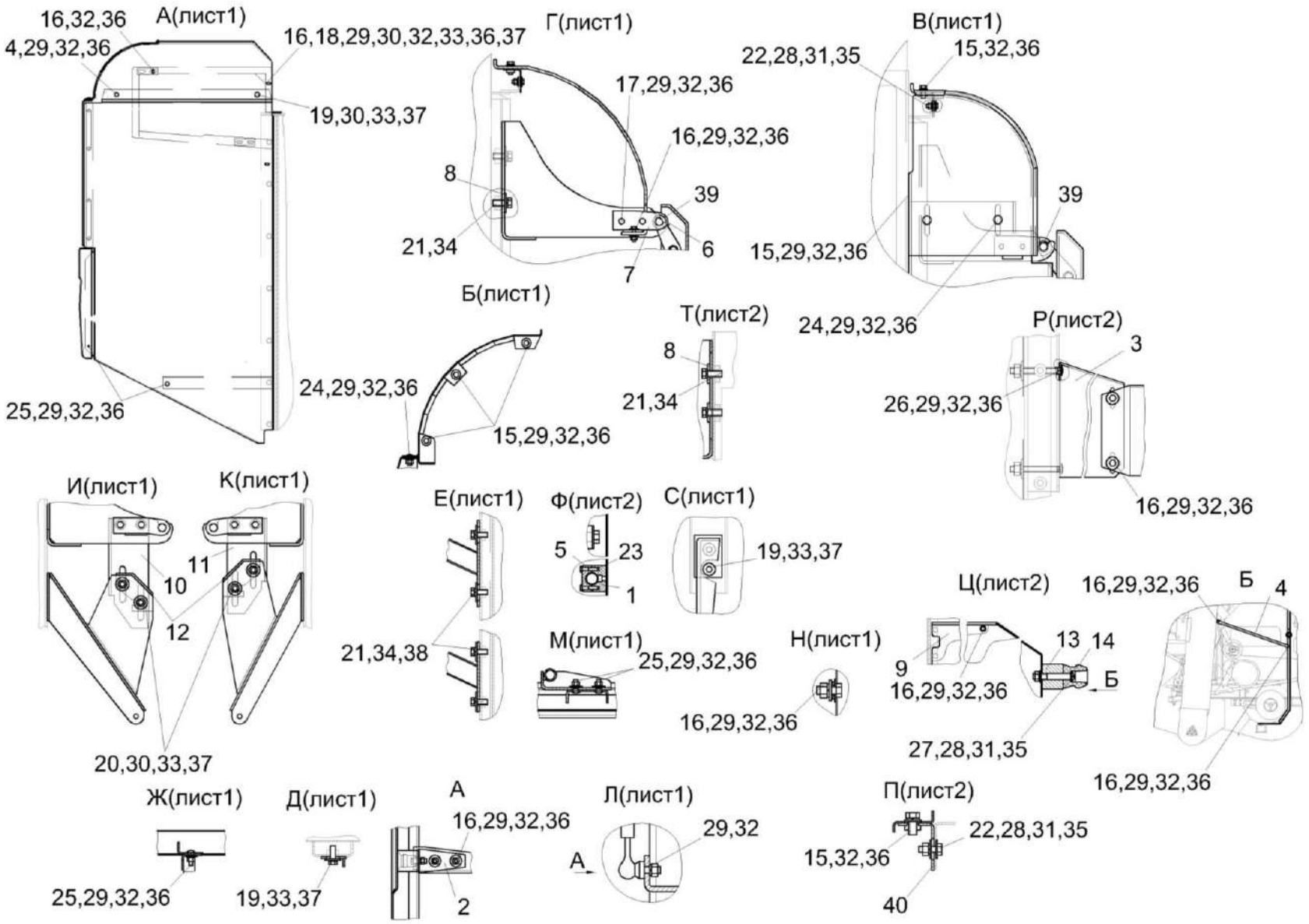

Рисунок 227 – Установка капотов и ограждений КЗК-12-20-0128000 (лист 4)

№ рис	№ поз	Обозначение	Наименование	Куда входит	
				Обозначение	Кол. на 1 сб. ед.
		УСТАНОВКА КАПОТОВ И ОГРАЖДЕНИЙ КЗК-12-20-0128000 (лист 4) (рисунок 227)			
227	1-40	КЗК-12-20-0128000	Установка капотов и ограждений	КЗК-12-20-0100000 КЗК-12-20-0100000-01 КЗК-12-20-0100000-02 КЗК-12-20-0100000-03	1 1 1 1
	1	КЗК-12-0100080А	Прижим	КЗК-12-20-0128000	1
	2	КЗК-12-0128950	Упор	КЗК-12-20-0128000	4
	3	КЗК-12-20-0128465	Кронштейн	КЗК-12-20-0128000	1
	4	КЗК 0128808А	Раскос	КЗК-12-20-0128000	1
	5	КЗК-12-0100003А	Прижим	КЗК-12-20-0128000	1
	6	КЗК-12-0128528А	Кронштейн	КЗК-12-20-0128000	4
	7	КЗК-12-0128528А-01	Кронштейн	КЗК-12-20-0128000	4
	8	КЗК-12-0128529А	Платик	КЗК-12-20-0128000	8
	9	КЗК-12-0128556	Кронштейн	КЗК-12-20-0128000	1
	10	КЗК-12-0128588	Кронштейн	КЗК-12-20-0128000	2
	11	КЗК-12-0128591	Кронштейн	КЗК-12-20-0128000	2
	12	КЗК-12-0128593	Пластина	КЗК-12-20-0128000	24
	13	КЗК-12-0128616	Втулка	КЗК-12-20-0128000	1
	14	АМ 84.00.008	Фиксатор	КЗК-12-20-0128000	2
	15		Болт М8-6ЕХ20 - 7796	КЗК-12-20-0128000	46

№ рис	№ поз	Обозначение	Наименование	Куда входит	
				Обозначение	Кол. на 1 сб. ед.
227	16		Болт М8-6ЕХ25 - 7796	КЗК-12-20-0128000	71
	17		Болт М8-6ЕХ30 - 7796	КЗК-12-20-0128000	26
	18		Болт М10-6ЕХ25 - 7796	КЗК-12-20-0128000	1
	19		Болт М10-6ЕХ30 - 7796	КЗК-12-20-0128000	10
	20		Болт М10-6ЕХ40 - 7796	КЗК-12-20-0128000	16
	21		Болт М12-6ЕХ30 - 7796	КЗК-12-20-0128000	12
	22		Болт М6-6ЕХ20 - 7798	КЗК-12-20-0128000	33
	23		Болт М6-6ЕХ30 - 7798	КЗК-12-20-0128000	2
	24		Болт М8-6ЕХ20 - 7802	КЗК-12-20-0128000	14
	25		Болт М8-6ЕХ25 - 7802	КЗК-12-20-0128000	47
	26		Болт М8-6ЕХ55 - 7802	КЗК-12-20-0128000	2
	27		Винт В.М6-6ЕХ50 - 17473	КЗК-12-20-0128000	1
	28		Гайка М6-6G - 5915	КЗК-12-20-0128000	57
	29		Гайка М8-6G - 5915	КЗК-12-20-0128000	168
	30		Гайка М10-6G - 5915	КЗК-12-20-0128000	19
	31		Шайба 6Т 65Г - 6402	КЗК-12-20-0128000	52
	32		Шайба 8Т 65Г - 6402	КЗК-12-20-0128000	225
	33		Шайба 10Т 65Г - 6402	КЗК-12-20-0128000	31

№ рис	№ поз	Обозначение	Наименование	Куда входит	
				Обозначение	Кол. на 1 сб. ед.
227	34		Шайба 12Т 65Г - 6402	КЗК-12-20-0128000	12
	35		Шайба С 6.01 - 6958	КЗК-12-20-0128000	71
	36		Шайба С 8.01 - 6958	КЗК-12-20-0128000	287
	37		Шайба С 10.01 - 6958	КЗК-12-20-0128000	31
	38		Шайба С 12.01 - 6958	КЗК-12-20-0128000	8
	39		Шайба С.14.01 - 11371	КЗК-12-20-0128000	8
	40	КЗК-12-0128230	Кронштейн	КЗК-12-20-0128000	10

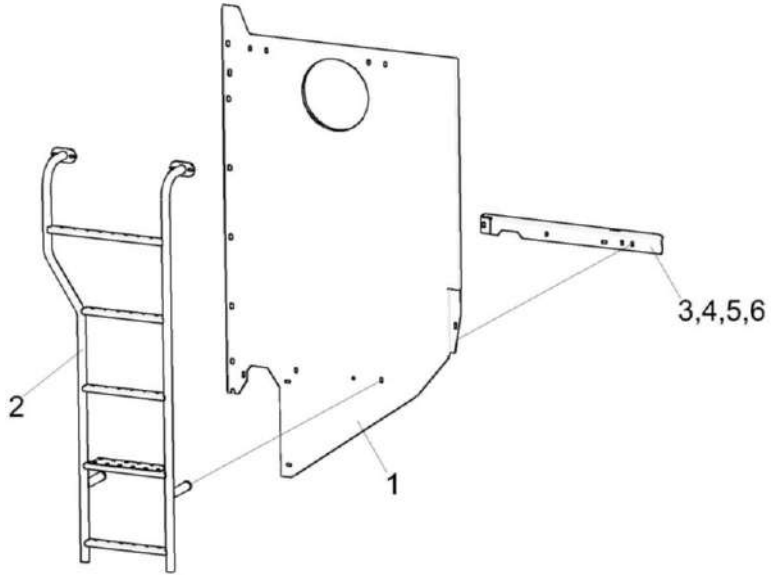

Рисунок 228 - Панель КЗК-12-20-0128660

№ рис	№ поз	Обозначение	Наименование	Куда входит	
				Обозначение	Кол. на 1 сб. ед.
			ПАНЕЛЬ КЗК-12-20-0128660 (рисунок 228)		
228	1-6	КЗК-12-20-0128660	Панель	КЗК-12-20-0128000	1
	1	КЗК-12-20-0128960	Панель	КЗК-12-20-0128660	1
	2	КЗК-12-0100190А	Лестница	КЗК-12-20-0128660	1
	3	КЗК-12-0128465	Уголок	КЗК-12-20-0128660	1
	4		Болт М8-6ЕХ20 - 7796	КЗК-12-20-0128660	2
	5		Шайба 8Т 65Г - 6402	КЗК-12-20-0128660	2
	6		Шайба С 8.01 - 6958	КЗК-12-20-0128660	2

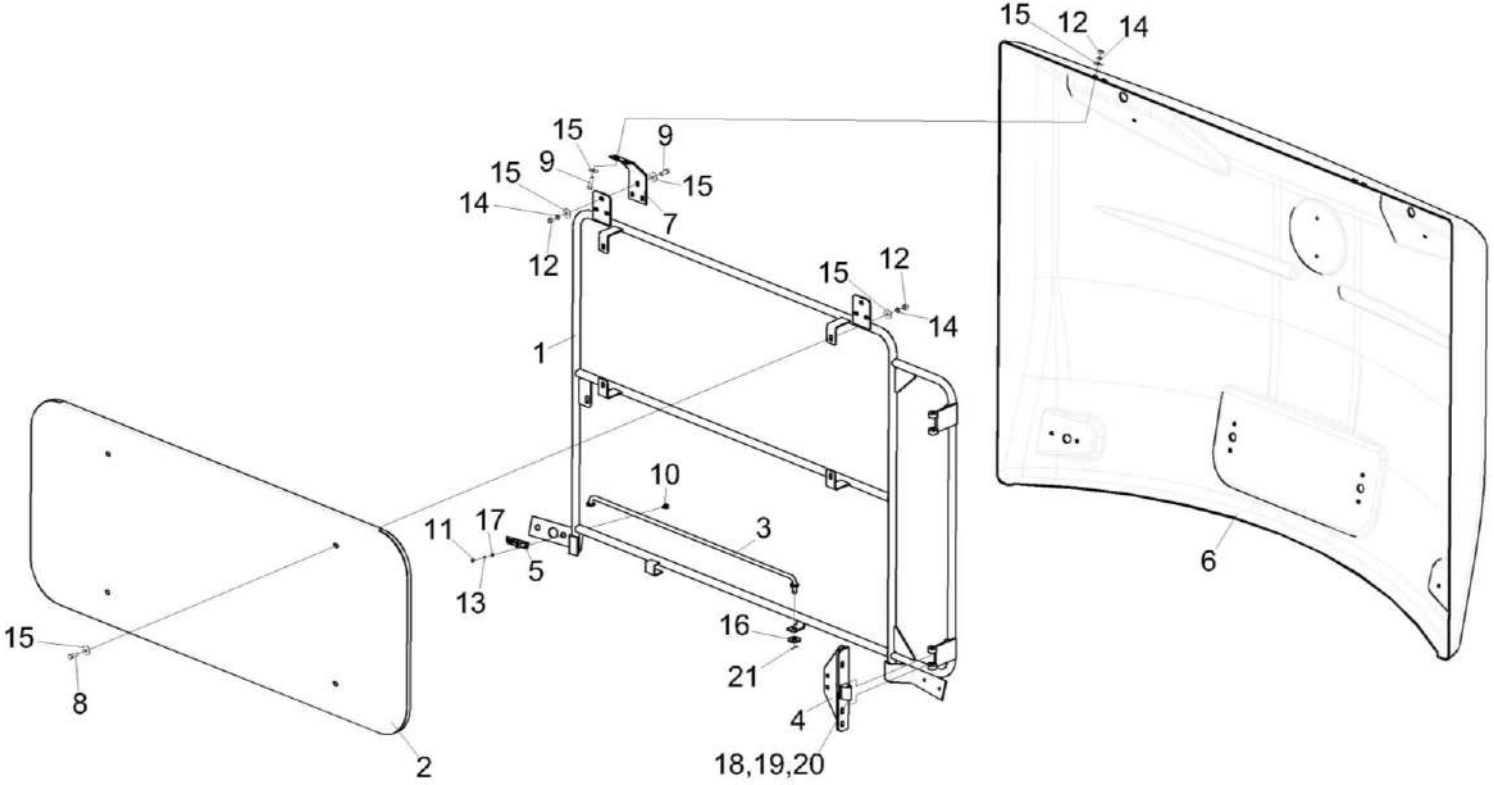

Рисунок 229 - Капот КЗК-12-20-0228020

№ рис	№ поз	Обозначение	Наименование	Куда входит	
				Обозначение	Кол. на 1 сб. ед.
			КАПОТ КЗК-12-20-0228020 (рисунок 229)		
229	1-21	КЗК-12-20-0228020	Капот	КЗК-12-20-0128000	1
	1	КЗК-12А-1-0228100А	Рамка	КЗК-12-20-0228020	1
	2	КЗК-12А-1-0228120А	Крышка люка	КЗК-12-20-0228020	1
	3	КЗК-12А-1-0228180	Опора	КЗК-12-20-0228020	1
	4	КЗК-12А-1-0228260	Петля	КЗК-12-20-0228020	2
	5	КВС-1-0160240	Замок	КЗК-12-20-0228020	1
	6	КЗК-12-20-0228001	Капот	КЗК-12-20-0228020	1
	7	КЗК-12А-1-0228445	Пластина	КЗК-12-20-0228020	2
	8		Болт М8-6ЕХ20 - 7796	КЗК-12-20-0228020	4
	9		Болт М8-6ЕХ25 - 7796	КЗК-12-20-0228020	10
	10		Болт М6-6ЕХ25 - 7802	КЗК-12-20-0228020	4
	11		Гайка М6-6G - 5915	КЗК-12-20-0228020	4
	12		Гайка М8-6G - 5915	КЗК-12-20-0228020	14
	13		Шайба 6Т 65Г - 6402	КЗК-12-20-0228020	4
	14		Шайба 8Т 65Г - 6402	КЗК-12-20-0228020	10
	15		Шайба С 8.01 - 6958	КЗК-12-20-0228020	28
	16		Шайба С 10.01 - 6958	КЗК-12-20-0228020	1
	17		Шайба С.6.01 - 11371	КЗК-12-20-0228020	4

№ рис	№ поз	Обозначение	Наименование	Куда входит	
				Обозначение	Кол. на 1 сб. ед.
229	18		Шайба С.8.01 - 11371	КЗК-12-20-0228020	2
	19		Ось 6-8 В12Х65 - 9650	КЗК-12-20-0228020	2
	20		Шплинт 2Х16 - 397	КЗК-12-20-0228020	2
	21		Шплинт 3,2Х20 - 397	КЗК-12-20-0228020	1

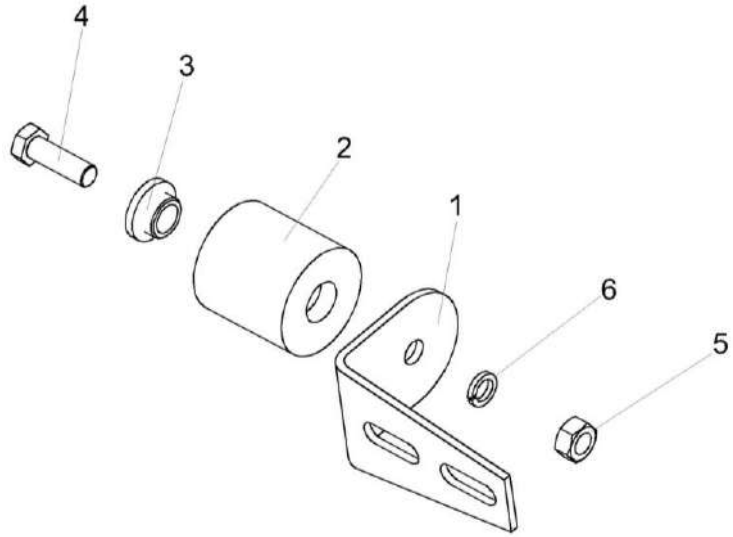

Рисунок 230 - Упор КЗК-12-0128950

№ рис	№ поз	Обозначение	Наименование	Куда входит	
				Обозначение	Кол. на 1 сб.ед.
			УПОР КЗК-12-0128950 (рисунок 230)		
230	1-6	КЗК-12-0128950	Упор	КЗК-12-20-0128000	4
	1	КЗК-12-0128586А	Уголок	КЗК-12-0128950	1
	2	АМ 84.00.013	Обойма	КЗК-12-0128950	1
	3	АМ 84.00.605-01	Втулка	КЗК-12-0128950	1
	4		Болт М8-6ех25 – 7796	КЗК-12-0128950	1
	5		Гайка М8-6G – 5915	КЗК-12-0128950	1
	6		Шайба 8Т 65Г – 6402	КЗК-12-0128950	1

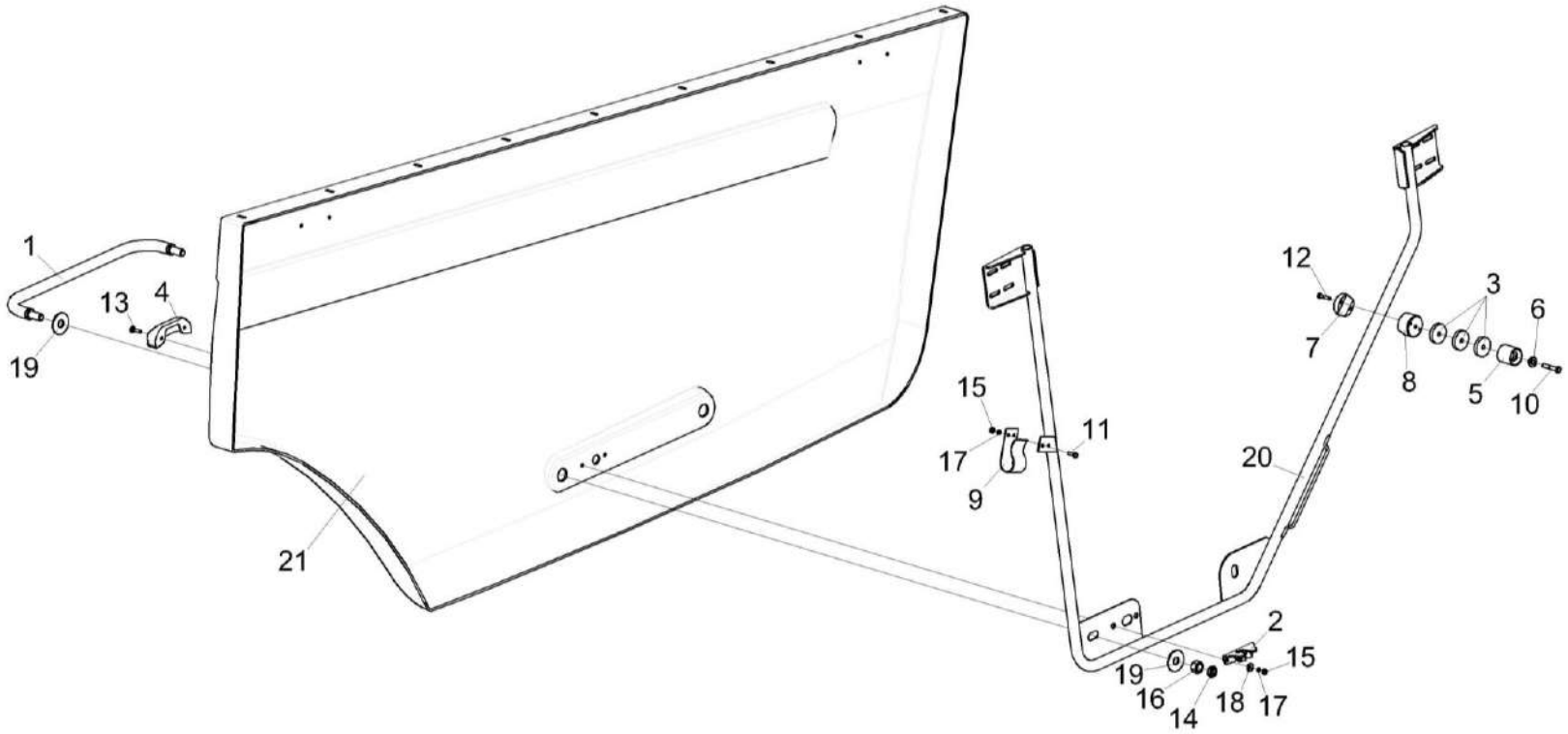

Рисунок 231 - Кожух боковой КЗК-12-15-0128030 и КЗК-12-15-0128030-01

№ рис	№ поз	Обозначение	Наименование	Куда входит	
				Обозначение	Кол. на 1 сб. ед.
		КОЖУХ БОКОВОЙ КЗК-12-15-0128030 и КЗК-12-15-0128030-01 (рисунок 231)			
231	1-21	КЗК-12-15-0128030	Кожух боковой	КЗК-12-20-0128000	1
	1-21	КЗК-12-15-0128030-01	Кожух боковой	КЗК-12-20-0128000	1
	1	КЗК-12-0128700	Ручка	КЗК-12-15-0128030 КЗК-12-15-0128030-01	1 1
	2	КВС-1-0160240	Замок	КЗК-12-15-0128030 КЗК-12-15-0128030-01	1 1
	3	КЗК-12-0128584	Шайба	КЗК-12-15-0128030 КЗК-12-15-0128030-01	3 3
	4	КВС-1-0160005	Рукоятка	КЗК-12-15-0128030 КЗК-12-15-0128030-01	1 1
	5	АМ 84.00.013	Обойма	КЗК-12-15-0128030 КЗК-12-15-0128030-01	1 1
	6	АМ 84.00.605-01	Втулка	КЗК-12-15-0128030 КЗК-12-15-0128030-01	1 1
	7	КЗК 0100629	Прижим	КЗК-12-15-0128030 КЗК-12-15-0128030-01	1 1
	8	КЗК 0100631	Прижим	КЗК-12-15-0128030 КЗК-12-15-0128030-01	1 1
	9	КИС 0134406	Зажим	КЗК-12-15-0128030 КЗК-12-15-0128030-01	1 1
	10		Болт М8-6ЕХ45 - 7796	КЗК-12-15-0128030 КЗК-12-15-0128030-01	1 1

№ рис	№ поз	Обозначение	Наименование	Куда входит	
				Обозначение	Кол. на 1 сб. ед.
231	11		Болт М6-6ЕХ20 - 7798	КЗК-12-15-0128030 КЗК-12-15-0128030-01	2 2
	12		Болт М6-6ЕХ30 - 7798	КЗК-12-15-0128030 КЗК-12-15-0128030-01	2 2
	13		Болт М6-6ЕХ25 - 7802	КЗК-12-15-0128030 КЗК-12-15-0128030-01	2 2
	14		Гайка М16-6G - 2526	КЗК-12-15-0128030 КЗК-12-15-0128030-01	2 2
	15		Гайка М6-6G - 5915	КЗК-12-15-0128030 КЗК-12-15-0128030-01	4 4
	16		Гайка М16-6G - 5915	КЗК-12-15-0128030 КЗК-12-15-0128030-01	2 2
	17		Шайба 6Т 65Г - 6402	КЗК-12-15-0128030 КЗК-12-15-0128030-01	4 4
	18		Шайба С 6.01 - 6958	КЗК-12-15-0128030 КЗК-12-15-0128030-01	2 2
	19		Шайба С 16.01 - 6958	КЗК-12-15-0128030 КЗК-12-15-0128030-01	4 4
	20	КЗК-12-0128830	Каркас	КЗК-12-15-0128030	1
	20	КЗК-12-0128840	Каркас	КЗК-12-15-0128030-01	1
	21	КЗК-12-15-0128001	Капот	КЗК-12-15-0128030	1
	21	КЗК-12-15-0128002	Капот	КЗК-12-15-0128030-01	1

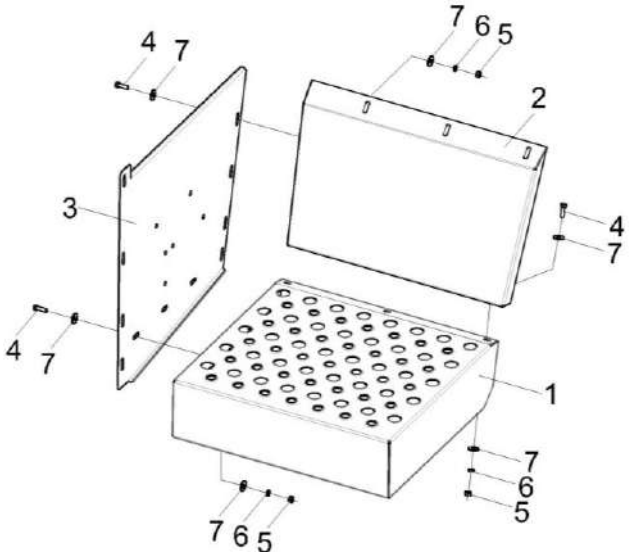

Рисунок 232 - Установка ступени КЗК-12-22-0128340

№ рис	№ поз	Обозначение	Наименование	Куда входит	
				Обозначение	Кол. на 1 сб. ед.
			УСТАНОВКА СТУПЕНИ КЗК-12-22-0128340 (рисунок 232)		
232	1-7	КЗК-12-22-0128340	Установка ступени	КЗК-12-20-0128000	1
	1	КЗК-12-22-0128465	Щиток	КЗК-12-22-0128340	1
	2	КЗК-12-22-0128466	Площадка	КЗК-12-22-0128340	1
	3	КЗК-12-22-0128467	Щиток	КЗК-12-22-0128340	1
	4		Болт М8-6ех25 – 7796	КЗК-12-22-0128340	8
	5		Гайка М8-6G – 5915	КЗК-12-22-0128340	8
	6		Шайба 8Т 65Г – 6402	КЗК-12-22-0128340	8
	7		Шайба С 8.01 – 6958	КЗК-12-22-0128340	16

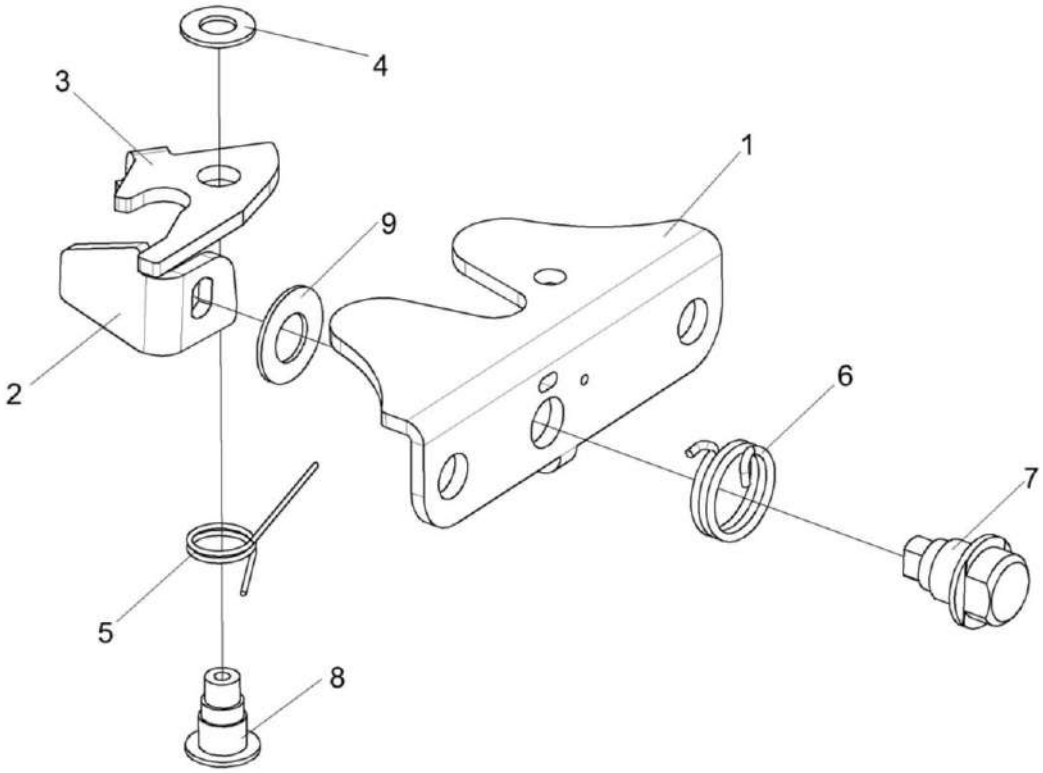

Рисунок 233 – Замок КВС-1-0160240

№ рис	№ поз	Обозначение	Наименование	Куда входит	
				Обозначение	Кол. на 1 сб. ед.
			ЗАМОК КВС-1-0160240 (рисунок 233)		
233	1-9	КВС-1-0160240	Замок	КЗК-12-0124000А КЗК-12-20-0228020 КЗК-12-15-0128030 КЗК-12-15-0128030-01	1 1 1 1
	1	КВС-1-0160491	Кронштейн	КВС-1-0160240	1
	2	КВС-1-0160492	Фиксатор	КВС-1-0160240	1
	3	КВС-1-0160493А	Защелка	КВС-1-0160240	1
	4	КВС-1-0160494	Шайба	КВС-1-0160240	1
	5	КВС-1-0160616	Пружина	КВС-1-0160240	1
	6	КВС-1-0160617А	Пружина	КВС-1-0160240	1
	7	КВС-1-0160618А	Ось	КВС-1-0160240	1
	8	КВС-1-0160619	Ось	КВС-1-0160240	1
	9		Шайба А 8.01 – 10450	КВС-1-0160240	1

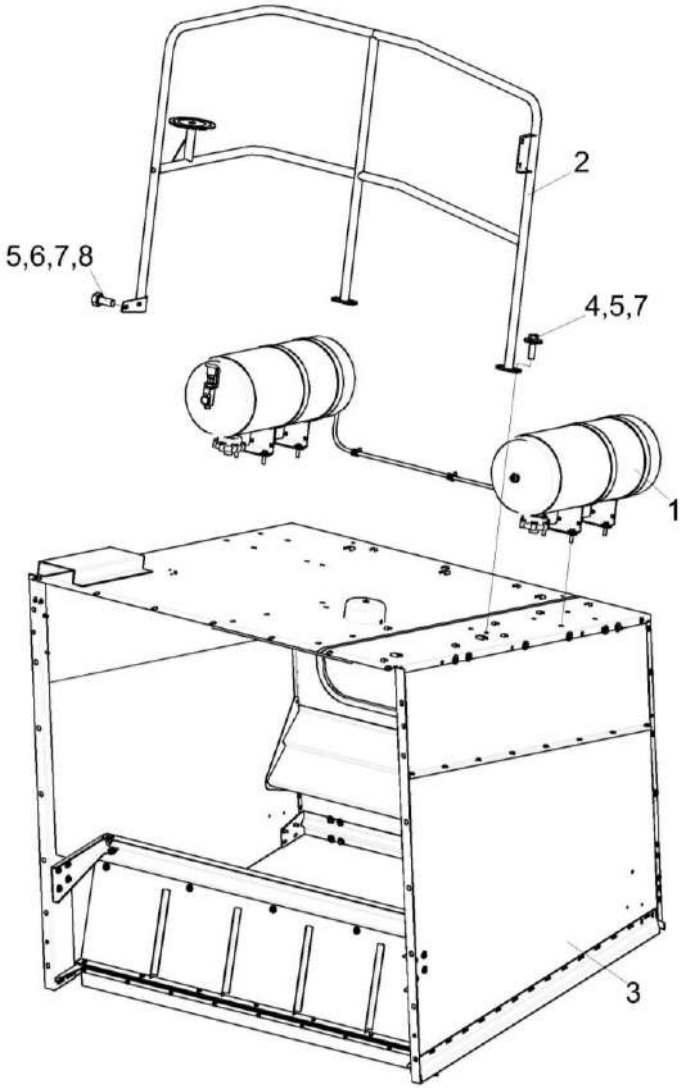

Рисунок 234 – Установка капота КЗК-12-20-0228350

№ рис	№ поз	Обозначение	Наименование	Куда входит	
				Обозначение	Кол. на 1 сб. ед.
			УСТАНОВКА КАПОТА КЗК-12-20-0228350 (рисунок 234)		
234	1-8	КЗК-12-20-0228350	Установка капота	КЗК-12-20-0100000 КЗК-12-20-0100000-01 КЗК-12-20-0100000-02 КЗК-12-20-0100000-03	1 1 1 1
	1	КЗК-12-20-0800010	Установка ресиверов	КЗК-12-20-0228350	1
	2	КЗК-12-0100250Б	Поручень	КЗК-12-20-0228350	1
	3	КЗК-12А-1-0228340-01	Капот	КЗК-12-20-0228350	1
	4	КИС 0144401	Шайба	КЗК-12-20-0228350	4
	5		Болт М10-6ЕХ30 - 7796	КЗК-12-20-0228350	6
	6		Гайка М10-6G - 5915	КЗК-12-20-0228350	2
	7		Шайба 10Т 65Г - 6402	КЗК-12-20-0228350	6
	8		Шайба С 10.01 - 6958	КЗК-12-20-0228350	4

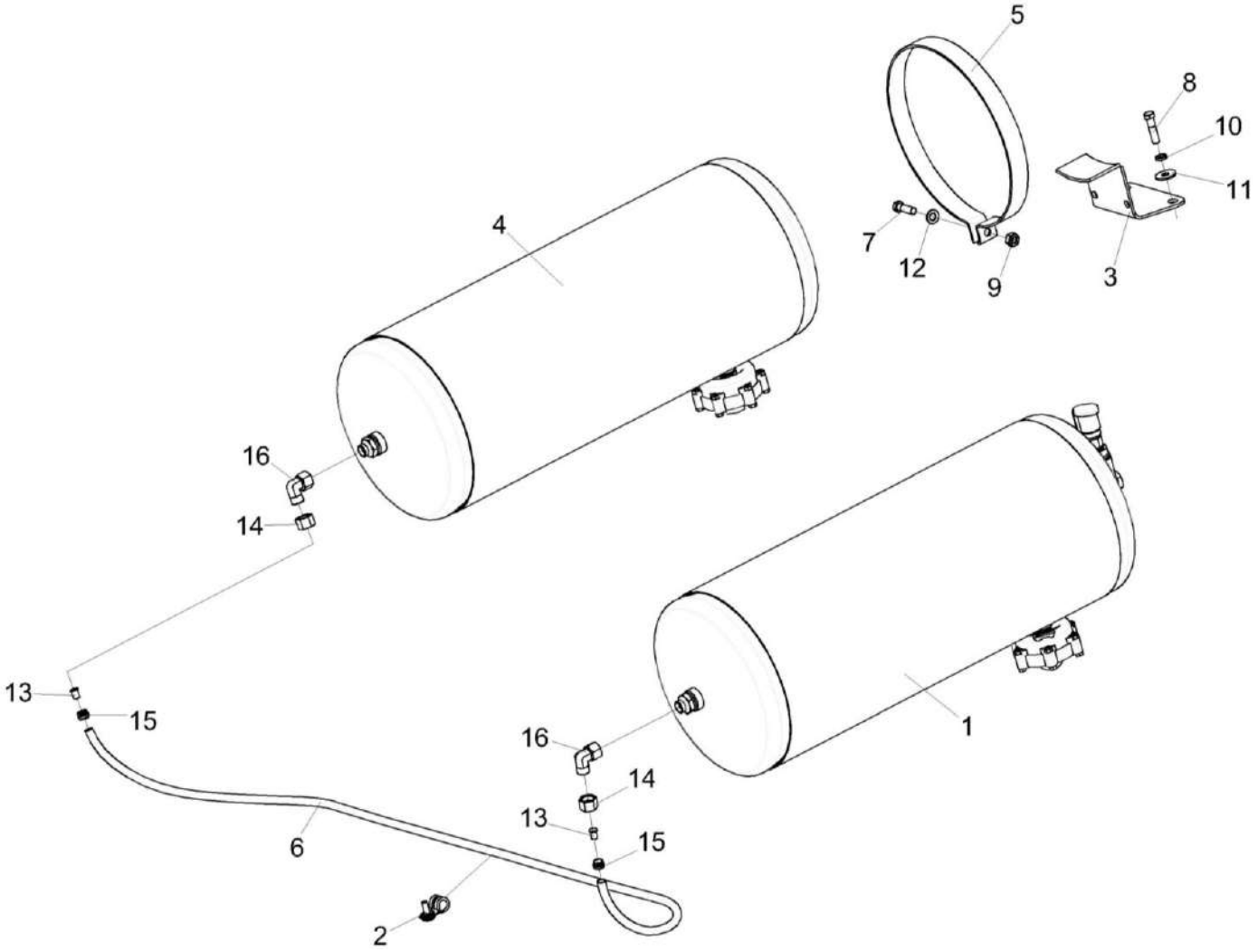

Рисунок 235 – Установка ресиверов КЗК-12-20-0800010

№ рис	№ поз	Обозначение	Наименование	Куда входит	
				Обозначение	Кол. на 1 сб. ед.
		УСТАНОВКА РЕСИВЕРОВ КЗК-12-20-0800010 (рисунок 235)			
235	1-16	КЗК-12-20-0800010	Установка ресиверов	КЗК-12-20-0228350	1
	1	КЗК-12-20-0800050	Ресивер	КЗК-12-20-0800010	1
	2	КГС-3-0115770	Хомут	КЗК-12-20-0800010	3
	3	КЗК-12-0800070	Кронштейн	КЗК-12-20-0800010	4
	4	КС-140-2-1-0800030	Ресивер	КЗК-12-20-0800010	1
	5	КЗК-10-0800407	Хомут	КЗК-12-20-0800010	4
	6	ПТР 0800012-70	Пневмотрубка	КЗК-12-20-0800010	1
	7		Болт М10-6ЕХ35 - 7796	КЗК-12-20-0800010	4
	8		Болт М10-6ЕХ40 - 7796	КЗК-12-20-0800010	8
	9		Гайка М10-6G - 5915	КЗК-12-20-0800010	4
	10		Шайба 10Т 65Г - 6402	КЗК-12-20-0800010	8
	11		Шайба С 10.01 - 6958	КЗК-12-20-0800010	8
	12		Шайба С.10.01 - 11371	КЗК-12-20-0800010	4
	13	ГДЗ_4107-05000-00028	Втулка 893 040 240 4	КЗК-12-20-0800010	2
	14	ГДЗ_1605-00000-00089	Гайка накидная M12LCFX	КЗК-12-20-0800010	2
	15	ГДЗ_1616-00000-00164	Кольцо профильное PSR12LX	КЗК-12-20-0800010	2
	16	ГДЗ_4112-10900-00101	Угольник EW12LOMDCF	КЗК-12-20-0800010	2

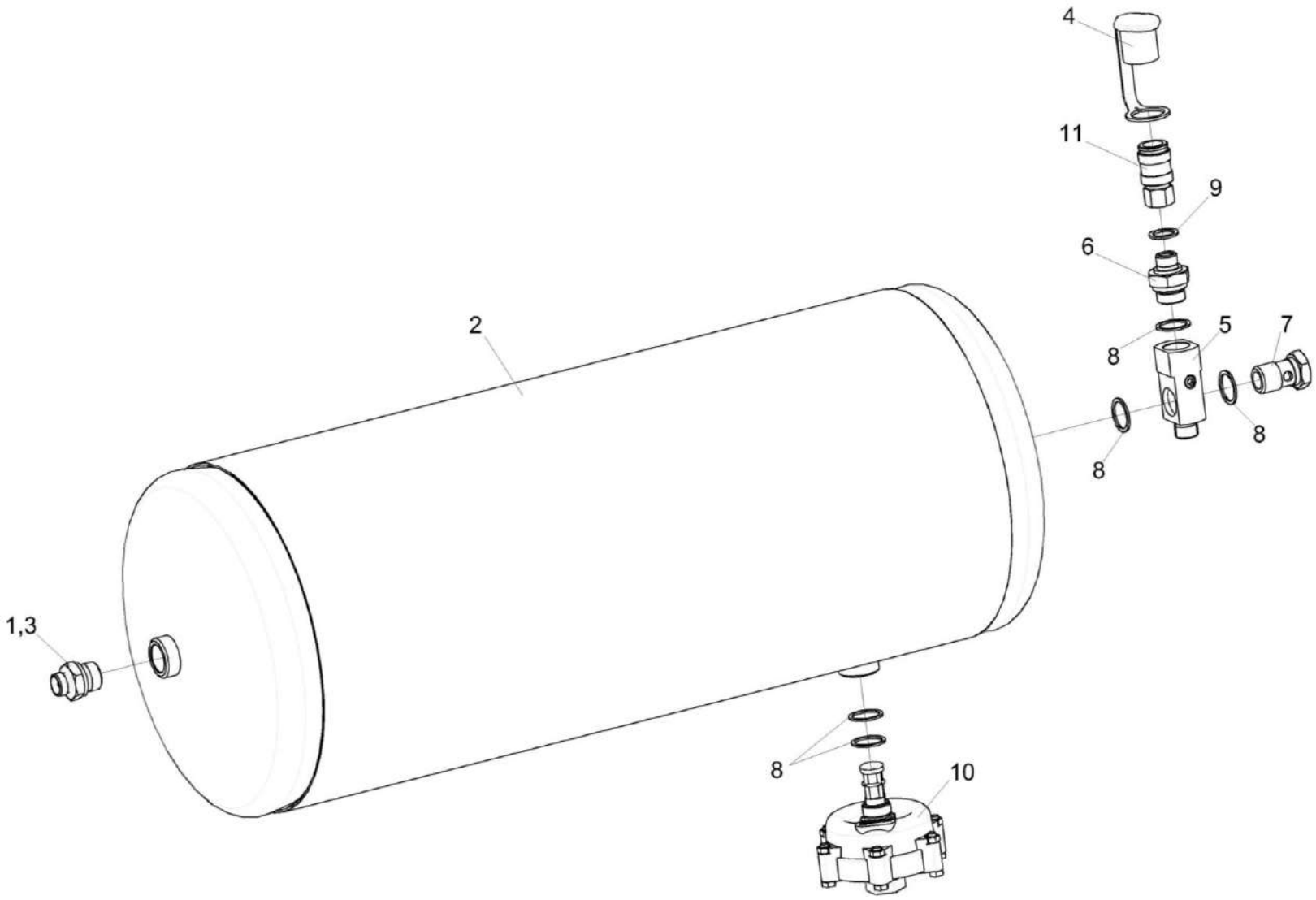

Рисунок 236 – Ресивер КЗК-12-20-0800050

№ рис	№ поз	Обозначение	Наименование	Куда входит	
				Обозначение	Кол. на 1 сб. ед.
			РЕСИВЕР КЗК-12-20-0800050 (рисунок 236)		
236	1-11	КЗК-12-20-0800050	Ресивер	КЗК-12-20-0800010	1
	1	ГДЗ_ГШМ6022240-03	Штуцер	КЗК-12-20-0800050	1
	2	105.069.17.000-32	Ресивер	КЗК-12-20-0800050	1
	3	ЗПГ 0600001-02	Заглушка	КЗК-12-20-0800050	2
	4	КЗК-12-0800001	Заглушка наружная	КЗК-12-20-0800050	1
	5	КЗК-12А-1-0800605-01	Угольник поворотный	КЗК-12-20-0800050	1
	6	КВК 0800616	Штуцер	КЗК-12-20-0800050	1
	7	887Б-3506492-10	Болт перекидки воздухораспределителя	КЗК-12-20-0800050	1
	8		Прокладка 22 М1 - 23358	КЗК-12-20-0800050	5
	9		Прокладка G3/8 М1 - 23358	КЗК-12-20-0800050	1
	10		Клапан слива конденсата автоматический 8296.00.00.000	КЗК-12-20-0800050	1
	11	ГДЗ_4115-10270-00067	Фитинг 5083 3/8	КЗК-12-20-0800050	1

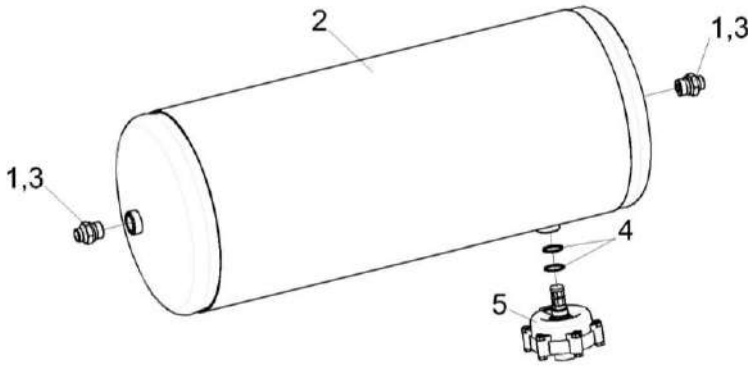

Рисунок 237 – Ресивер КС-140-2-1-0800030

№ рис	№ поз	Обозначение	Наименование	Куда входит	
				Обозначение	Кол. на 1 сб. ед.
			РЕСИВЕР КС-140-2-1-0800030 (рисунок 237)		
237	1-5	КС-140-2-1-0800030	Ресивер	КЗК-12-20-0800010	1
	1	ГДЗ_ГШМ 6022240-03	Штуцер	КС-140-2-1-0800030	2
	2	105.069.17.000-32	Ресивер	КС-140-2-1-0800030	1
	3	ЗПГ 0600001-02	Заглушка	КС-140-2-1-0800030	2
	4		Прокладка 22 М1 - 23358	КС-140-2-1-0800030	2
	5		Клапан слива конденсата автоматический 8296.00.00.000	КС-140-2-1-0800030	1

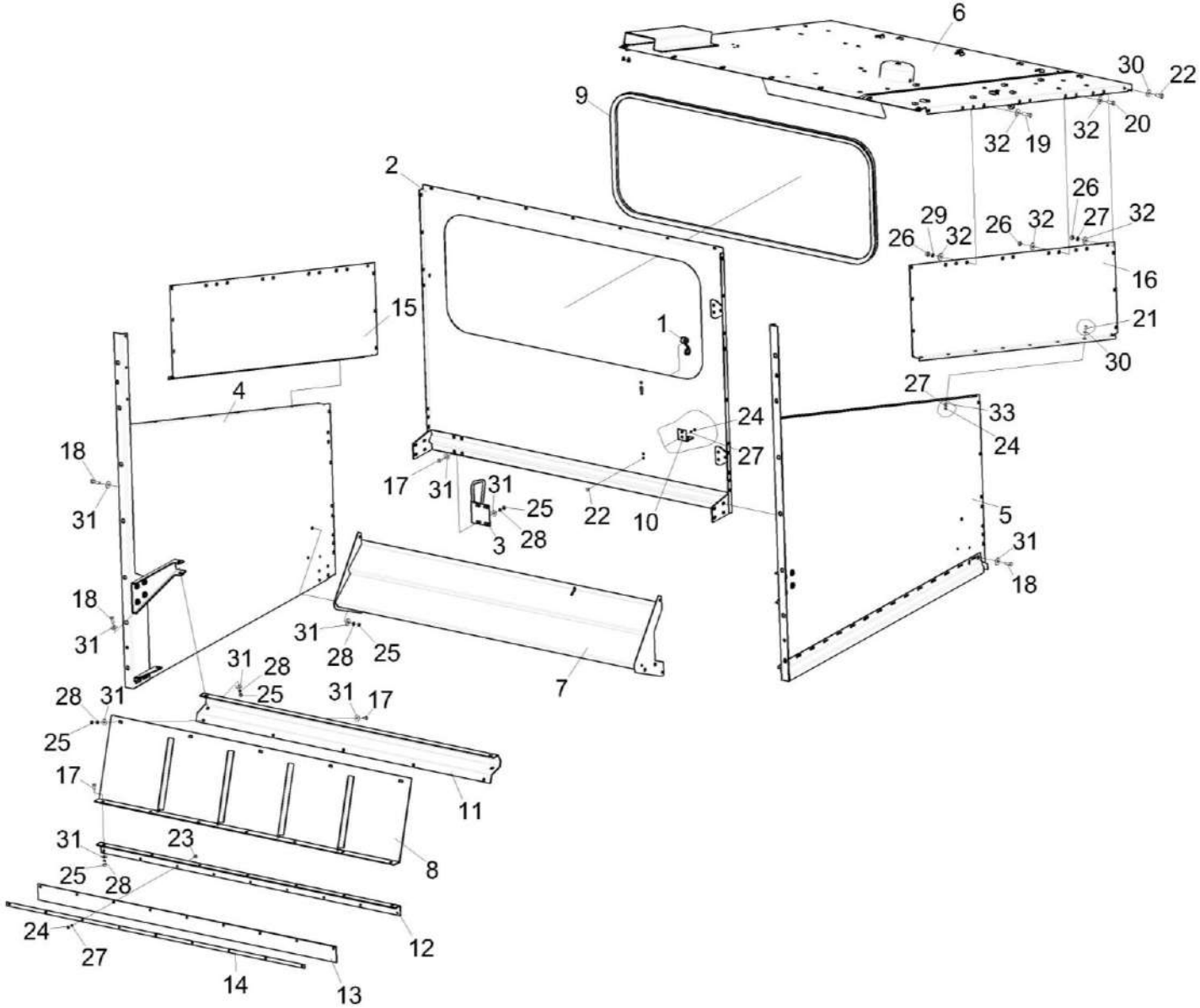

Рисунок 238 – Капот КЗК-12А-1-0228340-01

№ рис	№ поз	Обозначение	Наименование	Куда входит	
				Обозначение	Кол. на 1 сб. ед.
		КАПОТ КЗК-12А-1-0228340-01 (рисунок 238)			
238	1-33	КЗК-12А-1-0228340-01	Капот	КЗК-12-20-0228350	1
	1	КЗК-12А-1-0228190А	Фал	КЗК-12А-1-0228340-01	1
	2	КЗК-12А-1-0228200Б	Стенка задняя	КЗК-12А-1-0228340-01	1
	3	КЗК-12А-1-0228250	Кронштейн	КЗК-12А-1-0228340-01	1
	4	КЗК-12А-1-0228040	Боковина	КЗК-12А-1-0228340-01	1
	5	КЗК-12А-1-0228040-01	Боковина	КЗК-12А-1-0228340-01	1
	6	КЗК-10-6-0228140	Крыша	КЗК-12А-1-0228340-01	1
	7	КЗК-10-0228030А	Опора	КЗК-12А-1-0228340-01	1
	8	КЗК-10-0228040	Стенка	КЗК-12А-1-0228340-01	1
	9	КЗК-12А-1-0228006	Уплотнение	КЗК-12А-1-0228340-01	1
	10	КЗК-12А-1-0228423	Кронштейн	КЗК-12А-1-0228340-01	1
	11	КЗК-10-0228458	Балка	КЗК-12А-1-0228340-01	1
	12	КЗК-10-0228463А	Уголок	КЗК-12А-1-0228340-01	1
	13	КЗК-12-0228005	Уплотнение	КЗК-12А-1-0228340-01	1
	14	КЗК-12-0228405	Планка	КЗК-12А-1-0228340-01	1
	15	КЗК-10-6-0228426	Надстройка	КЗК-12А-1-0228340-01	1
	16	КЗК-10-6-0228426-01	Надстройка	КЗК-12А-1-0228340-01	1

№ рис	№ поз	Обозначение	Наименование	Куда входит	
				Обозначение	Кол. на 1 сб. ед.
238	17		Болт М8-6ЕХ20 - 7796	КЗК-12А-1-0228340-01	16
	18		Болт М8-6ЕХ25 - 7796	КЗК-12А-1-0228340-01	18
	19		Болт М10-6ЕХ35 - 7796	КЗК-12А-1-0228340-01	6
	20		Болт М10-6ЕХ30 - 7796	КЗК-12А-1-0228340-01	12
	21		Болт М6-6ЕХ14 - 7798	КЗК-12А-1-0228340-01	25
	22		Болт М6-6ЕХ16 - 7798	КЗК-12А-1-0228340-01	14
	23		Болт М6-6ЕХ16 - 7802	КЗК-12А-1-0228340-01	9
	24		Гайка М6-6G - 5915	КЗК-12А-1-0228340-01	54
	25		Гайка М8-6G - 5915	КЗК-12А-1-0228340-01	30
	26		Гайка М10-6G - 5915	КЗК-12А-1-0228340-01	18
	27		Шайба 6Т 65Г - 6402	КЗК-12А-1-0228340-01	52
	28		Шайба 8Т 65Г - 6402	КЗК-12А-1-0228340-01	30
	29		Шайба 10Т 65Г - 6402	КЗК-12А-1-0228340-01	12
	30		Шайба С 6.01 - 6958	КЗК-12А-1-0228340-01	56
	31		Шайба С 8.01 - 6958	КЗК-12А-1-0228340-01	52
	32		Шайба С 10.01 - 6958	КЗК-12А-1-0228340-01	36
	33		Шайба С.6.01 - 11371	КЗК-12А-1-0228340-01	21

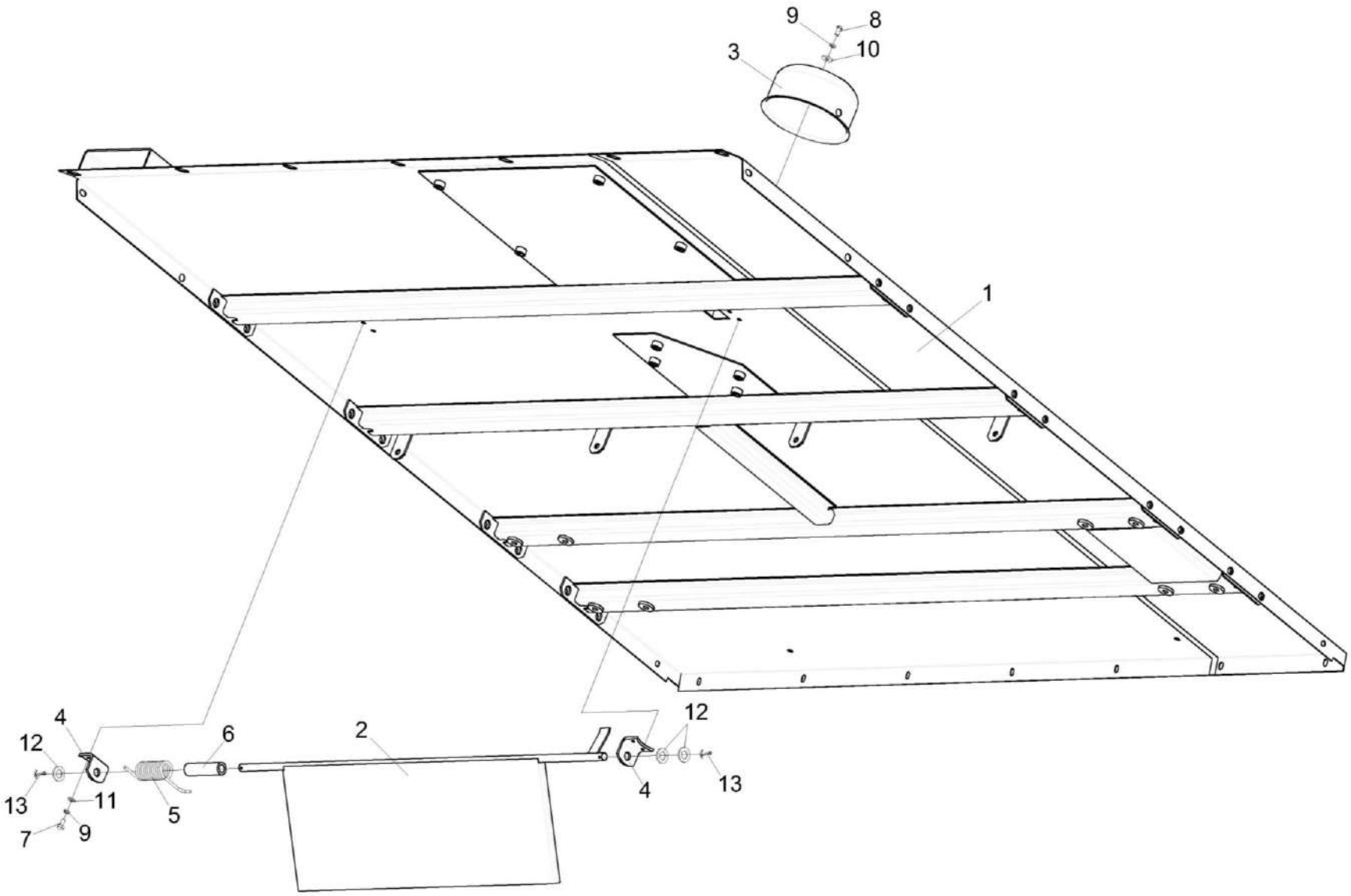

Рисунок 239 – Крыша КЗК-10-6-0228140

№ рис	№ поз	Обозначение	Наименование	Куда входит	
				Обозначение	Кол. на 1 сб. ед.
			КРЫША КЗК-10-6-0228140 (рисунок 239)		
239	1-13	КЗК-10-6-0228140	Крыша	КЗК-12А-1-0228340-01	1
	1	КЗК-10-6-0228130А	Крыша	КЗК-10-6-0228140	1
	2	КЗК 0100650А	Заслонка	КЗК-10-6-0228140	1
	3	КЗК 0100467	Крышка	КЗК-10-6-0228140	1
	4	КЗК 0100513	Уголок	КЗК-10-6-0228140	2
	5	КЗК 0100621	Пружина	КЗК-10-6-0228140	1
	6	КЗК 0100828	Втулка	КЗК-10-6-0228140	1
	7		Болт М6-6ЕХ12 - 7798	КЗК-10-6-0228140	4
	8		Винт В.М6-6ЕХ12 - 17473	КЗК-10-6-0228140	1
	9		Шайба 6Т 65Г - 6402	КЗК-10-6-0228140	5
	10		Шайба С 6.01 - 6958	КЗК-10-6-0228140	1
	11		Шайба С.6.01 - 11371	КЗК-10-6-0228140	4
	12		Шайба С.12.01 - 11371	КЗК-10-6-0228140	3
	13		Шплинт 3,2Х20 - 397	КЗК-10-6-0228140	2

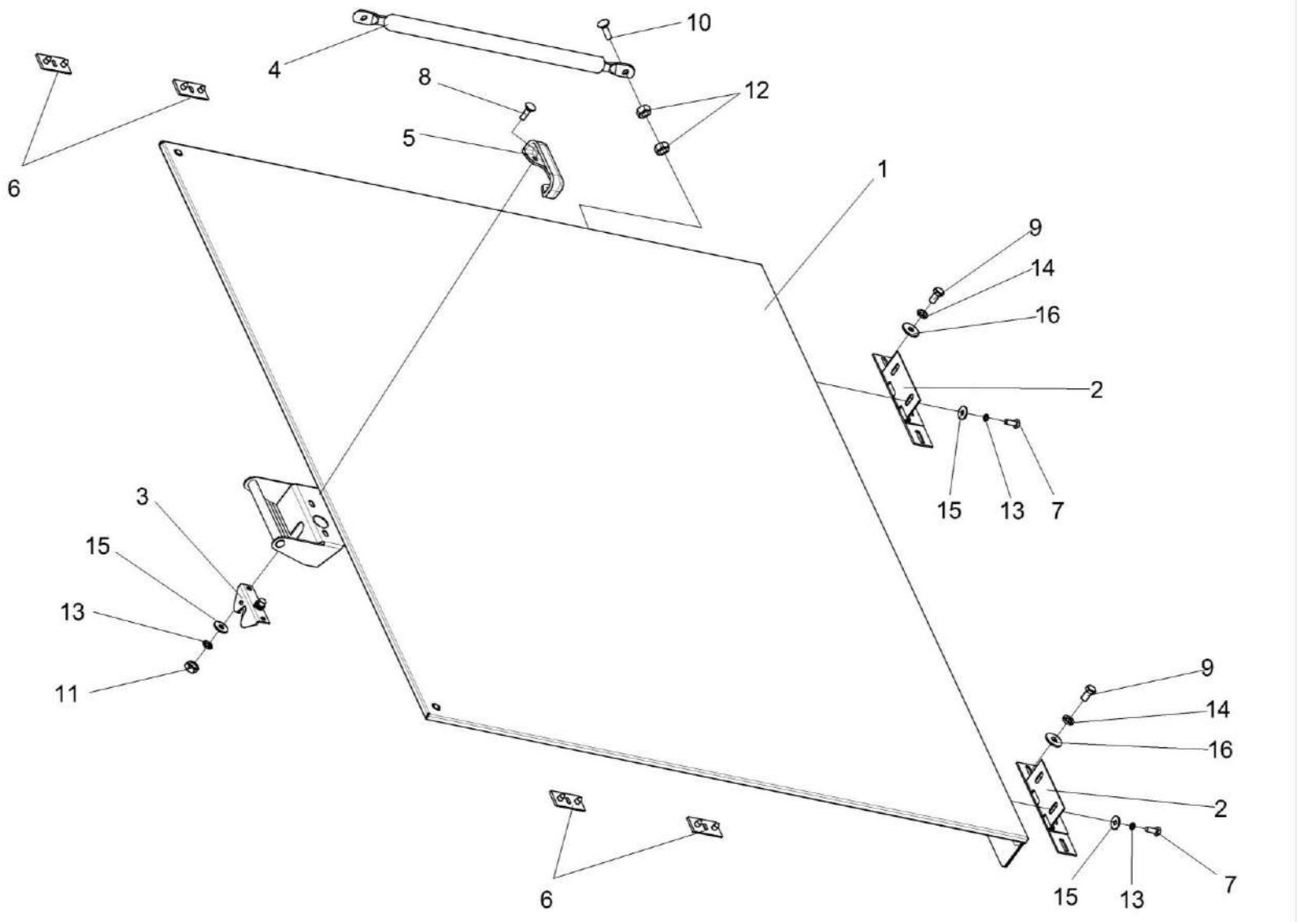

Рисунок 240 – Установка крыши КЗК-12-0124000А

№ рис	№ поз	Обозначение	Наименование	Куда входит	
				Обозначение	Кол. на 1 сб. ед.
			УСТАНОВКА КРЫШИ КЗК-12-0124000А (рисунок 240)		
240	1-16	КЗК-12-0124000А	Установка крыши	КЗК-12-20-0100000 КЗК-12-20-0100000-01 КЗК-12-20-0100000-02 КЗК-12-20-0100000-03	1 1 1 1
	1	КЗК-12-0124030А	Крыша	КЗК-12-0124000А	1
	2	КЗК-10-0124030	Петля	КЗК-12-0124000А	2
	3	КВС-1-0160240	Замок	КЗК-12-0124000А	1
	4	КЗК-12-0124801	Упор	КЗК-12-0124000А	1
	5	КВС-1-0160005	Рукоятка	КЗК-12-0124000А	1
	6	АМ84.00.002	Подкладка	КЗК-12-0124000А	4
	7		Болт М6-6ех16 – 7798	КЗК-12-0124000А	4
	8		Болт М6-6ех25 – 7802	КЗК-12-0124000А	2
	9		Болт М8-6ех16 – 7796	КЗК-12-0124000А	4
	10		Болт М8-6ех35 – 7796	КЗК-12-0124000А	3
	11		Гайка М6-6G – 5915	КЗК-12-0124000А	2
	12		Гайка М8-6G – 5916	КЗК-12-0124000А	6
	13		Шайба 6Т 65Г – 6402	КЗК-12-0124000А	6
	14		Шайба 8Т 65Г – 6402	КЗК-12-0124000А	4
	15		Шайба С 6.01 – 6958	КЗК-12-0124000А	8
	16		Шайба С 8.01 – 6958	КЗК-12-0124000А	4

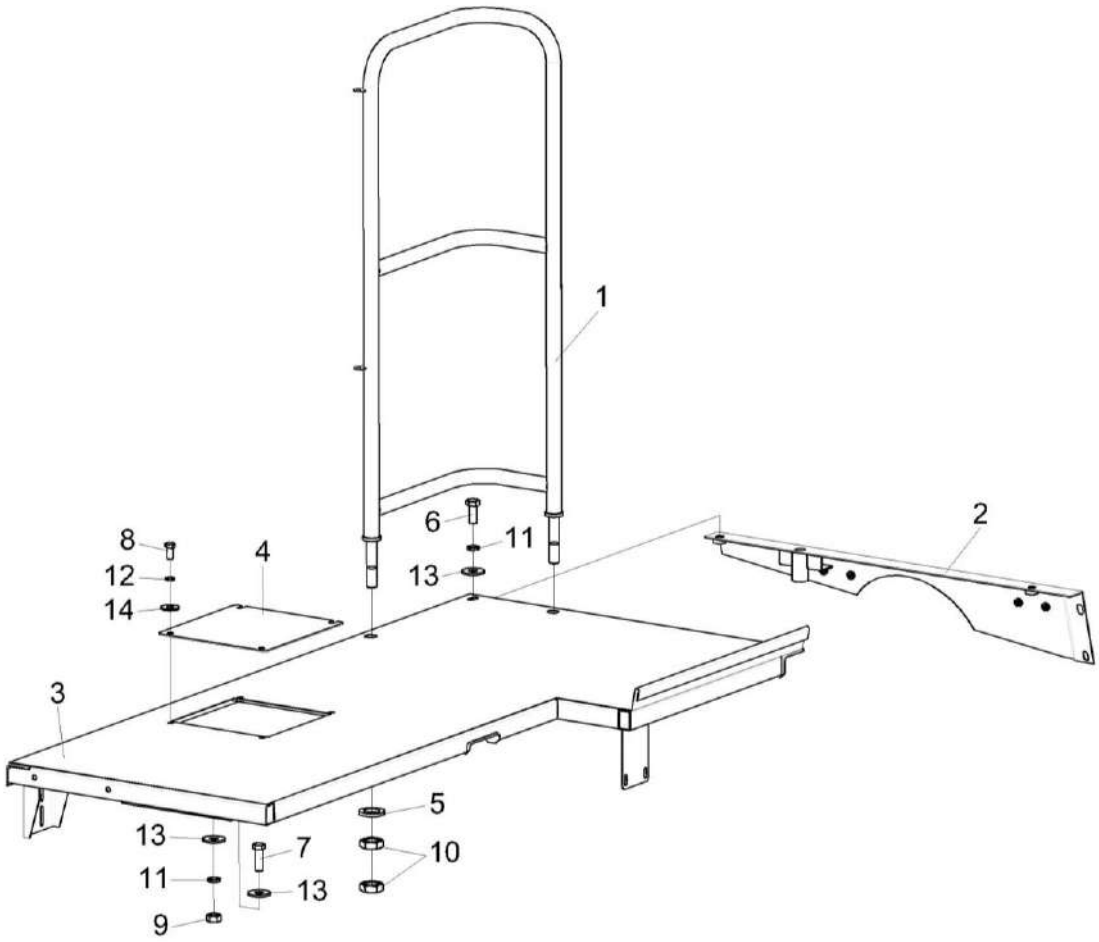

Рисунок 241 – Установка площадки КЗК-12-20-0100130

№ рис	№ поз	Обозначение	Наименование	Куда входит	
				Обозначение	Кол. на 1 сб. ед.
		УСТАНОВКА ПЛОЩАДКИ КЗК-12-20-0100130 (рисунок 241)			
241	1-14	КЗК-12-20-0100130	Установка площадки	КЗК-12-20-0100000 КЗК-12-20-0100000-01 КЗК-12-20-0100000-02 КЗК-12-20-0100000-03	1 1 1 1
	1	КЗК-12-15-0100240	Поручень	КЗК-12-20-0100130	1
	2	КЗК-12-15-0100300	Кронштейн	КЗК-12-20-0100130	1
	3	КЗК-12-20-0100220	Площадка	КЗК-12-20-0100130	1
	4	КЗК-12-20-0100401	Крышка	КЗК-12-20-0100130	1
	5	КСН 0100636-01	Шайба	КЗК-12-20-0100130	2
	6		Болт М10-6еХ25.109 − 7798	КЗК-12-20-0100130	2
	7		Болт М10-6еХ30 − 7796	КЗК-12-20-0100130	4
	8		Болт М8-6еХ16.109 − 7796	КЗК-12-20-0100130	4
	9		Гайка М10-6G − 5915	КЗК-12-20-0100130	4
	10		Гайка М20Х1,5-6G − 2526	КЗК-12-20-0100130	4
	11		Шайба 10Т 65Г − 6402	КЗК-12-20-0100130	6
	12		Шайба 8 65Г − 6402	КЗК-12-20-0100130	4
	13		Шайба С 10.01 − 6958	КЗК-12-20-0100130	10
	14		Шайба С 8.01 − 6958	КЗК-12-20-0100130	4

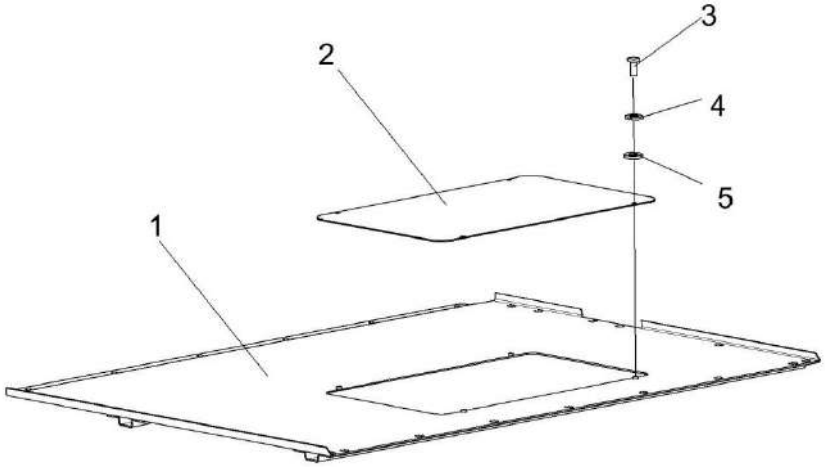

Рисунок 242 – Настил КЗК-12-0100320А

№ рис	№ поз	Обозначение	Наименование	Куда входит	
				Обозначение	Кол. на 1 сб. ед.
			НАСТИЛ КЗК-12-0100320А (рисунок 242)		
242	1-5	КЗК-12-0100320А	Настил	КЗК-12-20-0100000 КЗК-12-20-0100000-01 КЗК-12-20-0100000-02 КЗК-12-20-0100000-03	1 1 1 1
	1	КЗК-12-0100660А	Настил	КЗК-12-0100320А	1
	2	КЗК-12-0100431	Крышка	КЗК-12-0100320А	1
	3		Болт.М6-6ех20 – 7798	КЗК-12-0100320А	4
	4		Шайба 6Т 65Г – 6402	КЗК-12-0100320А	4
	5		Шайба А 6.01 – 6958	КЗК-12-0100320А	4

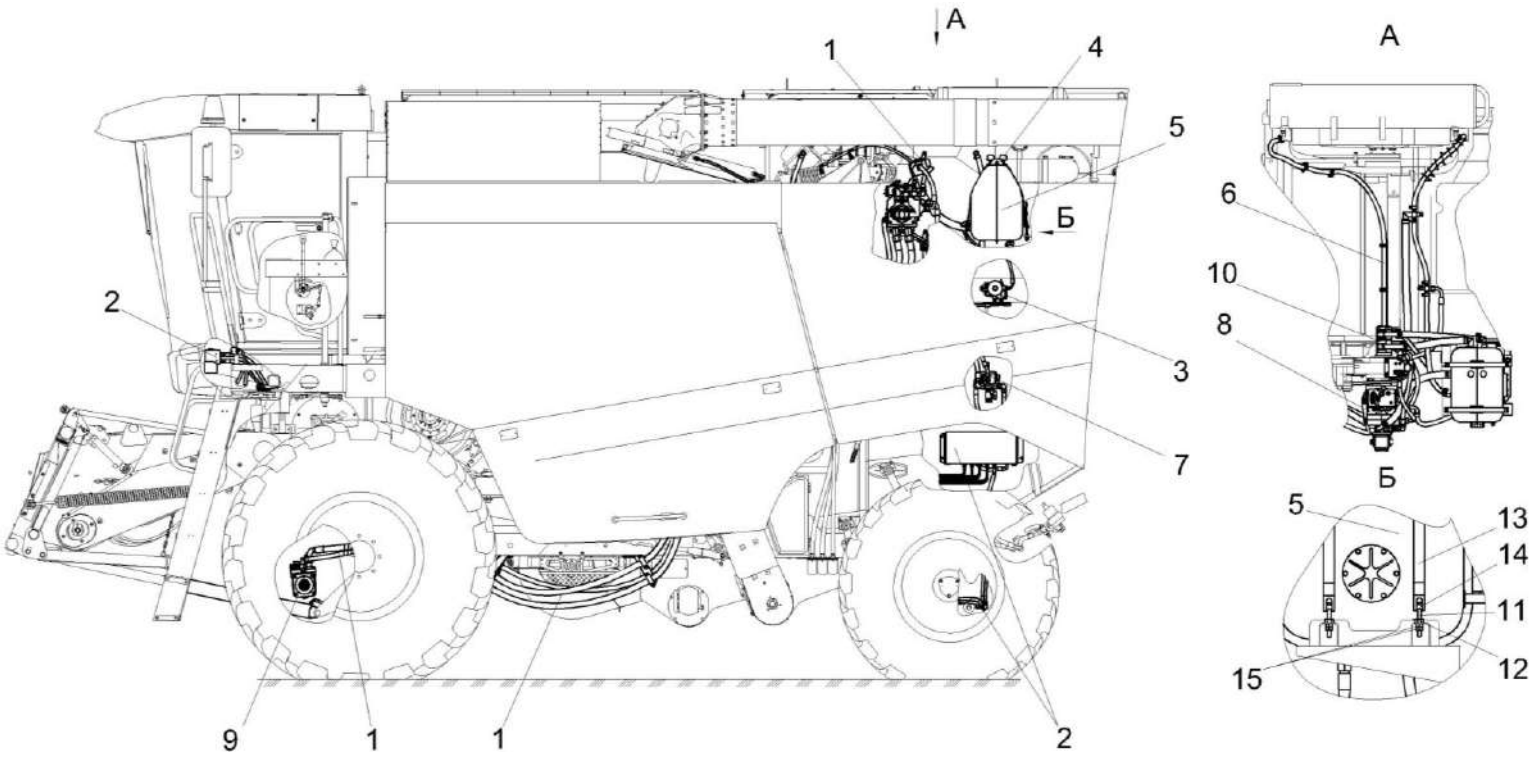

Рисунок 243 – Гидросистема КЗК-12-20-0600000

№ рис	№ поз	Обозначение	Наименование	Куда входит	
				Обозначение	Кол. на 1 сб. ед.
			ГИДРОСИСТЕМА КЗК-12-20-0600000 (рисунок 243)		
243	1-15	КЗК-12-20-0600000	Гидросистема	КЗК-12-20-0100000 КЗК-12-20-0100000-01 КЗК-12-20-0100000-02 КЗК-12-20-0100000-03	1 1 1 1
	1	КЗК-12-20-0601000	Гидросистема привода ходовой части	КЗК-12-20-0600000	1
	2	КЗК-12-20-0602000	Гидросистема рабочих органов и рулевого управления	КЗК-12-20-0600000	1
	3	КЗК-12-20-0604010	Гидросистема реверса вентилятора радиатора	КЗК-12-20-0600000	1
	4	КЗК-12-0601360	Кронштейн	КЗК-12-20-0600000	2
	5	КЗК-12-0601410	Бак масляный	КЗК-12-20-0600000	1
	6	КЗК-12-16-0601720-01	Установка рукавов радиатора	КЗК-12-20-0600000	1
	7	КЗК-12-16-0612010	Гидросистема половоразбрасывателя молотилки	КЗК-12-20-0600000	1
	8	КЗК-12-22-0601110	Насос двухсекционный	КЗК-12-20-0600000	1
	9	КЗК-12-22-0601200	Гидромотор	КЗК-12-20-0600000	1
	10	КЗК-12А-1-0602140-01	Гидронасос двухсекционный	КЗК-12-20-0600000	1
	11	КЗК 0126605	Болт	КЗК-12-20-0600000	4
	12	КЗК 0126606	Шайба сферическая	КЗК-12-20-0600000	4

№ рис	№ поз	Обозначение	Наименование	Куда входит	
				Обозначение	Кол. на 1 сб. ед.
243	13	КЗК-12-0601501 или КЗК-12-0601501-01	Хомут	КЗК-12-20-0600000	2
	14	КЗК-12-0601632	Сухарь	КЗК-12-20-0600000	4
	15	1605-00000-00003	Гайка М10-6G - 5915	КЗК-12-20-0600000	8

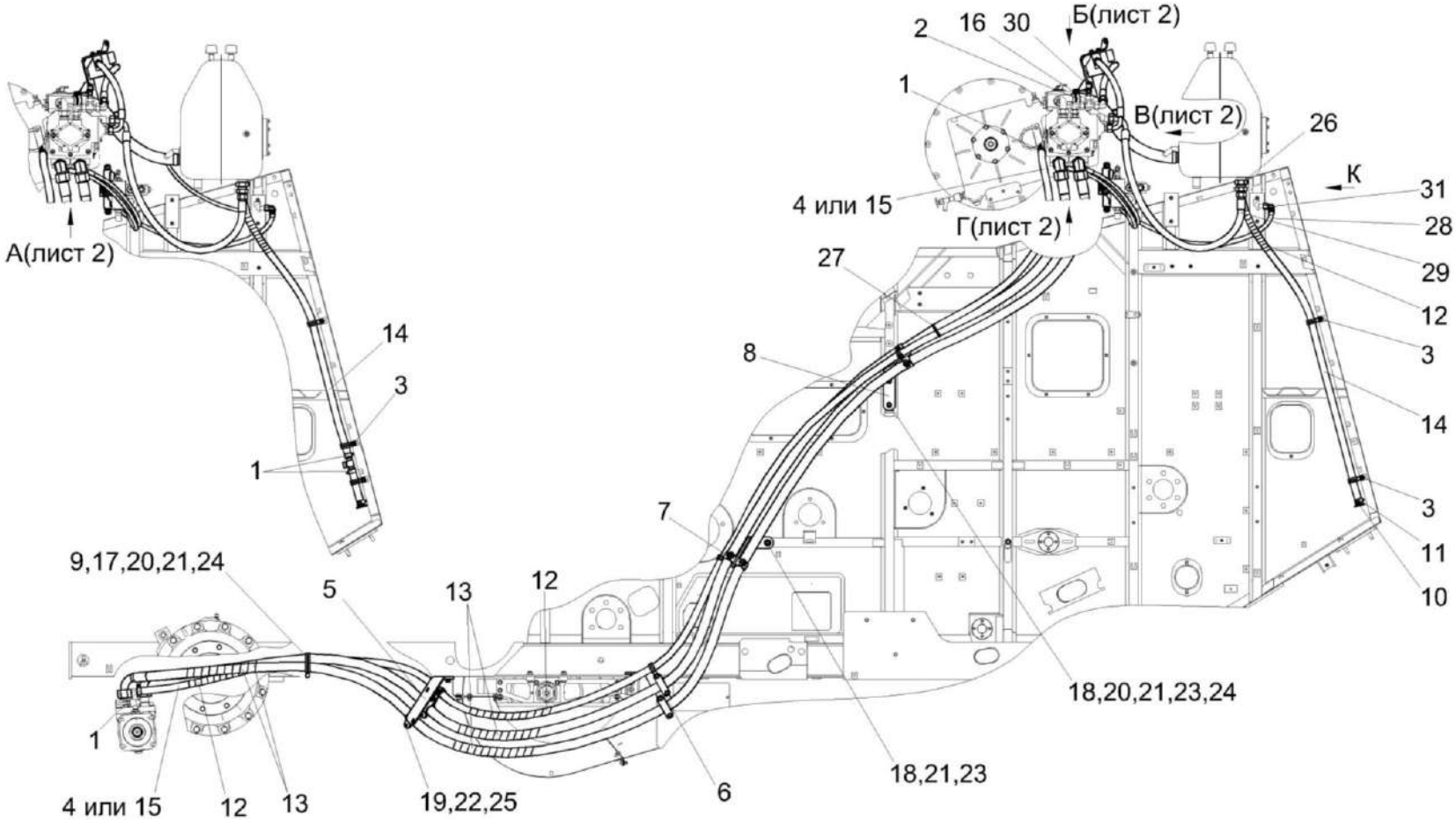

Рисунок 244 – Гидросистема привода ходовой части КЗК-12-20-0601000 (лист 1)

№ рис	№ поз	Обозначение	Наименование	Куда входит	
				Обозначение	Кол. на 1 сб. ед.
ГИДРОСИСТЕМА ПРИВОДА ХОДОВОЙ ЧАСТИ КЗК-12-20-0601000 (лист 1) (рисунок 244)					
244	1-31	КЗК-12-20-0601000	Гидросистема привода ходовой части	КЗК-12-20-0600000	1
	1	А23.02.160	Хомут стяжной	КЗК-12-20-0601000	3
	2	А23.02.170	Хомут стяжной	КЗК-12-20-0601000	2
	3	КГС-3-0115770-05	Хомут	КЗК-12-20-0601000	2
	4	КЗК-12-0601600-02	Рукав сборный	КЗК-12-20-0601000	1
	5	КЗК-12-0601620	Кронштейн	КЗК-12-20-0601000	1
	6	КЗК-12-0601630	Кронштейн	КЗК-12-20-0601000	1
	7	КЗК-12-0601640	Кронштейн	КЗК-12-20-0601000	1
	8	КЗК-12-0601650	Кронштейн	КЗК-12-20-0601000	1
	9	КЗК-12-0601150А-01	Хомут	КЗК-12-20-0601000	1
	10	УЭС 0400130	Пробка	КЗК-12-20-0601000	1
	11	УЭС 0400590	Хомут стяжной	КЗК-12-20-0601000	1
	12	ОПЛ 0600016-06	Оплетка Лента 20Х16Х20 L=400±10	КЗК-12-20-0601000	6
	13	ОПЛ 0600027-06	Оплетка Лента спиральная черная 32Х27Х30	КЗК-12-20-0601000	5
	14	РНД 0200012-98	Рукав	КЗК-12-20-0601000	1
	15	РНД 0200012-156	Рукав	КЗК-12-20-0601000	1

№ рис	№ поз	Обозначение	Наименование	Куда входит	
				Обозначение	Кол. на 1 сб. ед.
244	16	РНД 0320022-39	Рукав Рукав всасывающий 17 G-20 (SAE 100 R4) DN32 L=(680±5) мм	КЗК-12-20-0601000	1
	17		Болт М10-6ЕХ20 - 7796	КЗК-12-20-0601000	1
	18		Болт М10-6ЕХ30 - 7796	КЗК-12-20-0601000	4
	19		Болт М12-6ЕХ30 - 7796	КЗК-12-20-0601000	1
	20		Гайка М10-6G.8 - 5915	КЗК-12-20-0601000	3
	21		Шайба 10Т 65Г - 6402	КЗК-12-20-0601000	23
	22		Шайба 12Т 65Г- 6402	КЗК-12-20-0601000	1
	23		Шайба С 10.01 - 6958	КЗК-12-20-0601000	4
	24		Шайба С.10.01 - 11371	КЗК-12-20-0601000	5
	25		Шайба С.12.01- 11371	КЗК-12-20-0601000	1
	26	ГДЗ_4101-04010-00297	Гидроклапан обратный КО22LR3/4,2 bar	КЗК-12-20-0601000	1
	27	ГДЗ_1611-00000-00009	Лента стяжная 2-0160981-2	КЗК-12-20-0601000	10
	28		РВД 6-1SC-M14X1,5-24°-1000-0°-90°	КЗК-12-20-0601000	1
	29		РВД 20-1SC-M30X2-24°-1050-0°-90°	КЗК-12-20-0601000	1
	30	ГДЗ_4115-10300-00006	Соединение резьбовое с колпачком АВ20-11/ВО8L	КЗК-12-20-0601000	1
	31	ГДЗ_4101-11020-00002	Угольник EW08LOMDCF	КЗК-12-20-0601000	3

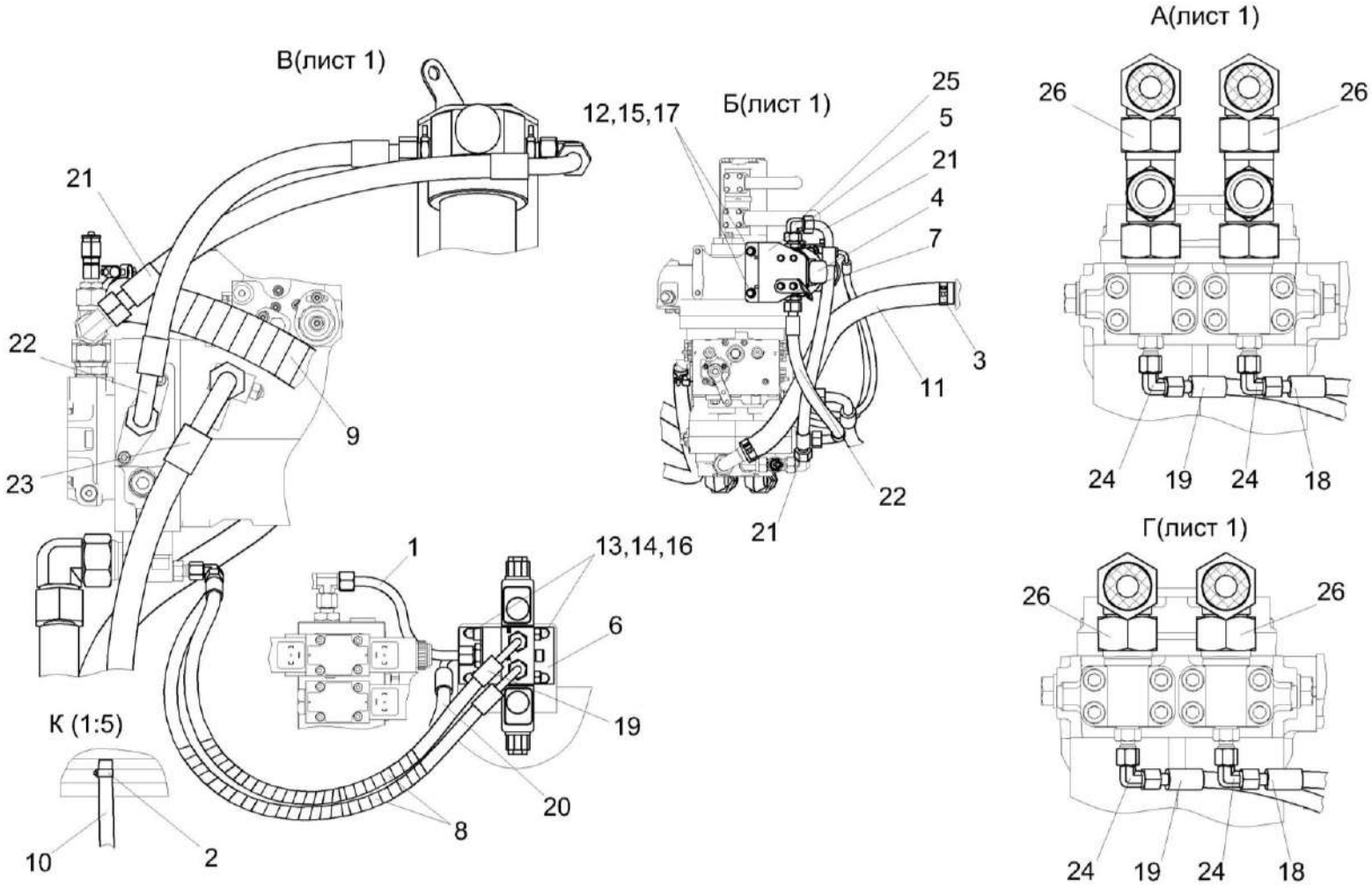

Рисунок 245 – Гидросистема привода ходовой части КЗК-12-20-0601000 (лист 2)

№ рис	№ поз	Обозначение	Наименование	Куда входит	
				Обозначение	Кол. на 1 сб. ед.
ГИДРОСИСТЕМА ПРИВОДА ХОДОВОЙ ЧАСТИ КЗК-12-20-0601000 (лист 2) (рисунок 245)					
245	1-26	КЗК-12-20-0601000	Гидросистема привода ходовой части	КЗК-12-20-0600000	1
	1	КЗК-12-20-0601800	Трубопровод	КЗК-12-20-0601000	1
	2	А23.02.160	Хомут стяжной	КЗК-12-20-0601000	3
	3	А23.02.170	Хомут стяжной	КЗК-12-20-0601000	2
	4	КЗК-12-22-0601300	Фильтр напорный	КЗК-12-20-0601000	1
	5	КЗК-8-9-0601690	Кронштейн	КЗК-12-20-0601000	1
	6	УЭС-16-0601060-01	Гидроблок доворота вала мотора ГСТ	КЗК-12-20-0601000	1
	7	КЗК-12-22-0601401	Кронштейн	КЗК-12-20-0601000	1
	8	ОПЛ 0600016-04	Оплетка Лента 20Х16Х20 L=300±10	КЗК-12-20-0601000	2
	9	ОПЛ 0600027-06	Оплетка Лента спиральная черная 32Х27Х30	КЗК-12-20-0601000	5
	10	РНД 0200012-98	Рукав	КЗК-12-20-0601000	1
	11	РНД 0320022-39	Рукав Рукав всасывающий 17 G-20 (SAE 100 R4) DN32 L=(680±5) мм	КЗК-12-20-0601000	1
	12		Болт М10-6ЕХ25 - 7796	КЗК-12-20-0601000	18
	13		Болт М6-6ЕХ20 - 7798	КЗК-12-20-0601000	4
	14		Шайба 6Т 65Г - 6402	КЗК-12-20-0601000	4

№ рис	№ поз	Обозначение	Наименование	Куда входит	
				Обозначение	Кол. на 1 сб. ед.
245	15		Шайба 10Т 65Г - 6402	КЗК-12-20-0601000	23
	16		Шайба С.6.01 - 11371	КЗК-12-20-0601000	4
	17		Шайба С.10.01 - 11371	КЗК-12-20-0601000	5
	18		РВД 6-1SC-M14X1,5-24°-720-0°-90°	КЗК-12-20-0601000	1
	19		РВД 6-1SC-M14X1,5-24°-800-0°-90°	КЗК-12-20-0601000	1
	20		РВД 6-1SC-M14X1,5-24°-1000-0°-90°	КЗК-12-20-0601000	1
	21		РВД 16-2SC-M26X1,5-24°-500-0°-90°	КЗК-12-20-0601000	1
	22		РВД 16-2SC-M26X1,5-24°-560-0°-90°	КЗК-12-20-0601000	1
	23		РВД 20-1SC-M30X2-24°-1050-0°-90°	КЗК-12-20-0601000	1
	24	ГДЗ_4101-11020-00002	Угольник EW08LOMDCF	КЗК-12-20-0601000	3
	25	ГДЗ_4102-05000-00005	Угольник EW18LOMDCF	КЗК-12-20-0601000	1
	26	ГДЗ_4101-11020-00040	Угольник EW30SOMDCF	КЗК-12-20-0601000	2

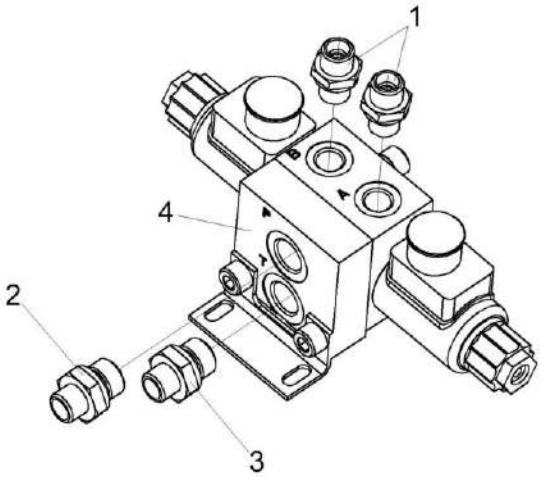

Рисунок 246 – Гидроблок доворота вала мотора ГСТ УЭС-16-0601060-01

№ рис	№ поз	Обозначение	Наименование	Куда входит	
				Обозначение	Кол. на 1 сб. ед.
ГИДРОБЛОК ДОВОРОТА ВАЛА МОТОРА ГСТ УЭС-16-0601060-01 (рисунок 246)					
246	1-4	УЭС-16-0601060-01	Гидроблок доворота вала мотора ГСТ	КЗК-12-20-0601000	1
	1	ГДЗ_ГШТ6014240-01	Штуцер	УЭС-16-0601060-01	2
	2	ГДЗ_ГШТ6038240-01	Штуцер	УЭС-16-0601060-01	1
	3	ГДЗ_ГШТ6038240-02	Штуцер	УЭС-16-0601060-01	1
	4	ГДЗ_4101-80020-00515	Гидроблок GB2-01-UES290/450-24V-1K-BY10	УЭС-16-0601060-01	1

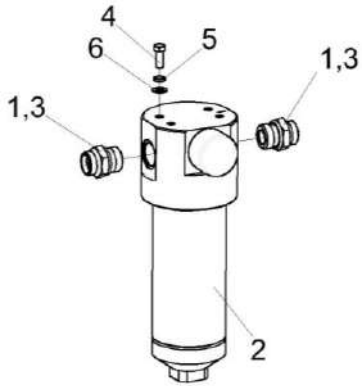

Рисунок 247 – Фильтр напорный КЗК-12-22-0601300

№ рис	№ поз	Обозначение	Наименование	Куда входит	
				Обозначение	Кол. на 1 сб. ед.
			ФИЛЬТР НАПОРНЫЙ КЗК-12-22-0601300 (рисунок)		
247	1-6	КЗК-12-22-0601300	Фильтр напорный	КЗК-12-20-0601000	1
	1	ГШМ 6027240-05	Штуцер	КЗК-12-22-0601300	2
	2	ФСК 0000010	Фильтр напорный ФСК-20-МА	КЗК-12-22-0601300	1
	3	ЗПГ 0600001-06	Заглушка	КЗК-12-22-0601300	2
	4		Болт М8-6ЕХ16 - 7796	КЗК-12-22-0601300	4
	5		Шайба 8Т 65Г - 6402	КЗК-12-22-0601300	4
	6		Шайба С.8.01 - 11371	КЗК-12-22-0601300	4

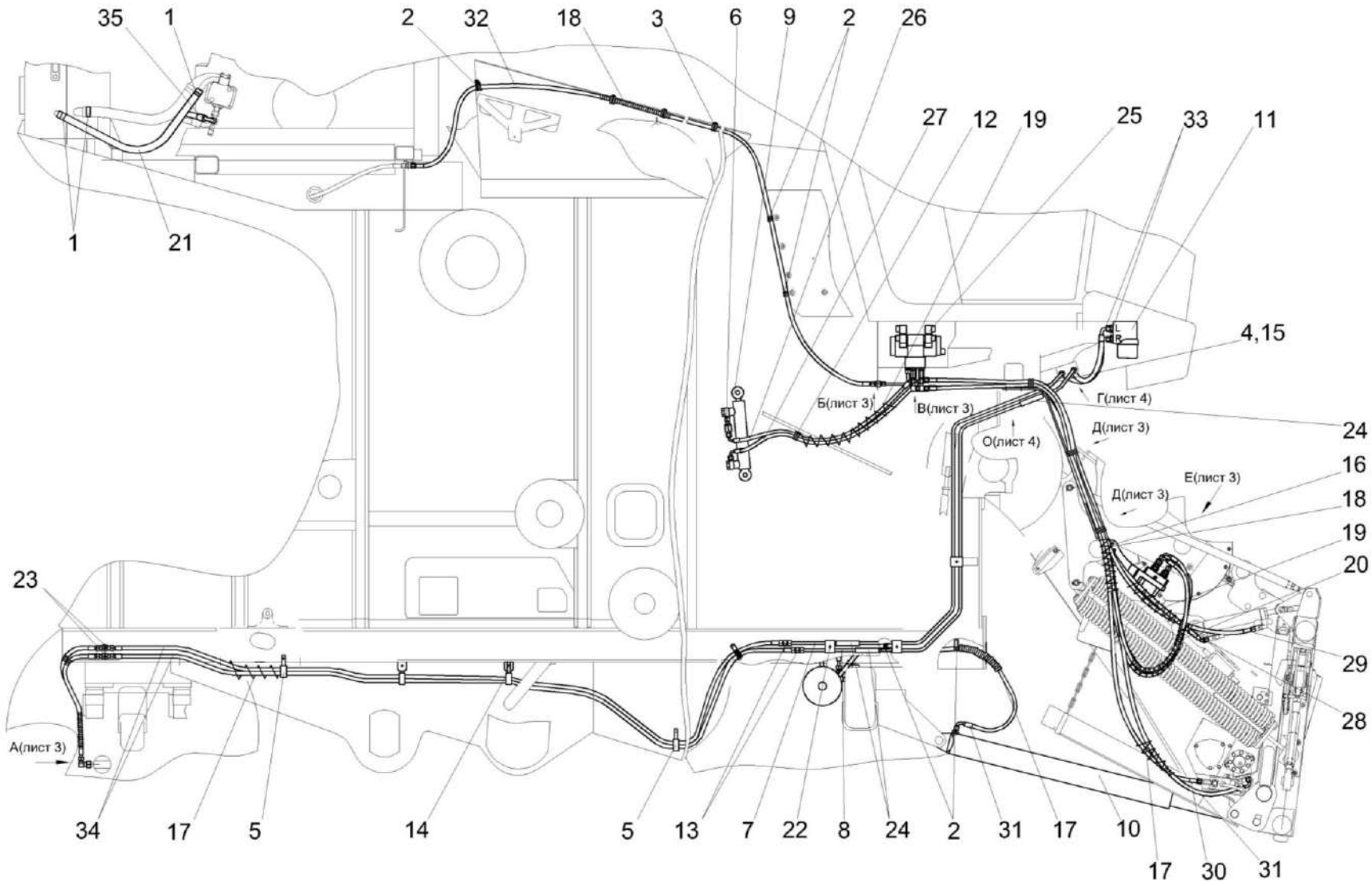

Рисунок 248 – Гидросистема рабочих органов и рулевого управления КЗК-12-20-0602000 (лист 1)

№ рис	№ поз	Обозначение	Наименование	Куда входит	
				Обозначение	Кол. на 1 сб. ед.
ГИДРОСИСТЕМА РАБОЧИХ ОРГАНОВ И РУЛЕВОГО УПРАВЛЕНИЯ КЗК-12-20-0602000 (лист 1) (рисунок 248)					
248	1-35	КЗК-12-20-0602000	Гидросистема рабочих органов и рулевого управления	КЗК-12-20-0600000	1
	1	А23.02.170	Хомут стяжной	КЗК-12-20-0602000	7
	2	КГС 0115770-01	Хомут	КЗК-12-20-0602000	8
	3	КГС 0115770-03	Хомут	КЗК-12-20-0602000	3
	4	КГС 0115770-04	Хомут	КЗК-12-20-0602000	12
	5	КГС 0115770-05	Хомут	КЗК-12-20-0602000	7
	6	КЗК 0602520А	Дроссель с обратным клапаном	КЗК-12-20-0602000	3
	7	КЗК-12-0602110А	Трубопровод	КЗК-12-20-0602000	1
	8	КЗК-12-0602110А-01	Трубопровод	КЗК-12-20-0602000	1
	9	КЗК-12-0602700	Гидроцилиндр	КЗК-12-20-0602000	1
	10	КЗК-12-0602740	Гидроцилиндр	КЗК-12-20-0602000	2
	11	КЗК-12-16-0602100	Насос-дозатор	КЗК-12-20-0602000	1
	12	УЭС 0301190	Скоба	КЗК-12-20-0602000	1
	13	ГДЗ_ГШП0618624	Штуцер	КЗК-12-20-0602000	2
	14	КЗК 0602507	Кронштейн	КЗК-12-20-0602000	2
	15	КЗК-7-0602402	Кронштейн	КЗК-12-20-0602000	1
	16	КЗК-12-16-0602402	Кронштейн	КЗК-12-20-0602000	1

№ рис	№ поз	Обозначение	Наименование	Куда входит	
				Обозначение	Кол. на 1 сб. ед.
248	17	ОПЛ 0600016-04	Оплетка Лента 20Х16Х20 L=300±10	КЗК-12-20-0602000	4
	18	ОПЛ 0600016-06	Оплетка Лента 20Х16Х20 L=400±10	КЗК-12-20-0602000	9
	19	ОПЛ 0600016-08	Оплетка Лента 20Х16Х20 L=500±10	КЗК-12-20-0602000	5
	20	ОПЛ 0600016-10	Оплетка Лента спиральная черная 20Х16Х20	КЗК-12-20-0602000	4
	21	РНД 0250022-44	Рукав Рукав всасывающий 17 G-16 (SAE 100 R4) DN25 L=(780±5) мм	КЗК-12-20-0602000	1
	22	УЭС 0602012А	Брус	КЗК-12-20-0602000	6
	23	УЭС 0602624-02	Штуцер	КЗК-12-20-0602000	2
	24	УЭС-7-0602017	Рукав	КЗК-12-20-0602000	3
	25	ГДЗ_4101-80020-00299	Гидроблок GB3-01-KZK12-24V-5K-BY11	КЗК-12-20-0602000	1
	26		РВД 6-1SN-M16X1,5-60°-980-45°-90°	КЗК-12-20-0602000	1
	27		РВД 6-1SN-M16X1,5-60°-1020-45°-90°/180°	КЗК-12-20-0602000	1
	28		РВД 6-1SN-M16X1,5-60°-2250-0°-45°	КЗК-12-20-0602000	1
	29		РВД 6-1SN-M16X1,5-60°-2450-0°-90°	КЗК-12-20-0602000	2
	30		РВД 6-1SN-M16X1,5-60°-2700-0°-90°	КЗК-12-20-0602000	4

№ рис	№ поз	Обозначение	Наименование	Куда входит	
				Обозначение	Кол. на 1 сб. ед.
248	31		РВД 8-2SN-M16X1,5-60°-2200-0°-90°	КЗК-12-20-0602000	2
	32		РВД 8-2SN-M16X1,5-60°-3800	КЗК-12-20-0602000	1
	33		РВД 10-2SC-M18X1,5-24°-660-0°-90°	КЗК-12-20-0602000	2
	34		РВД 10-2SC-M18X1,5-24°-3600	КЗК-12-20-0602000	2
	35		РВД 12-2SN-M20X1,5-60°-7200-0°-90°	КЗК-12-20-0602000	1

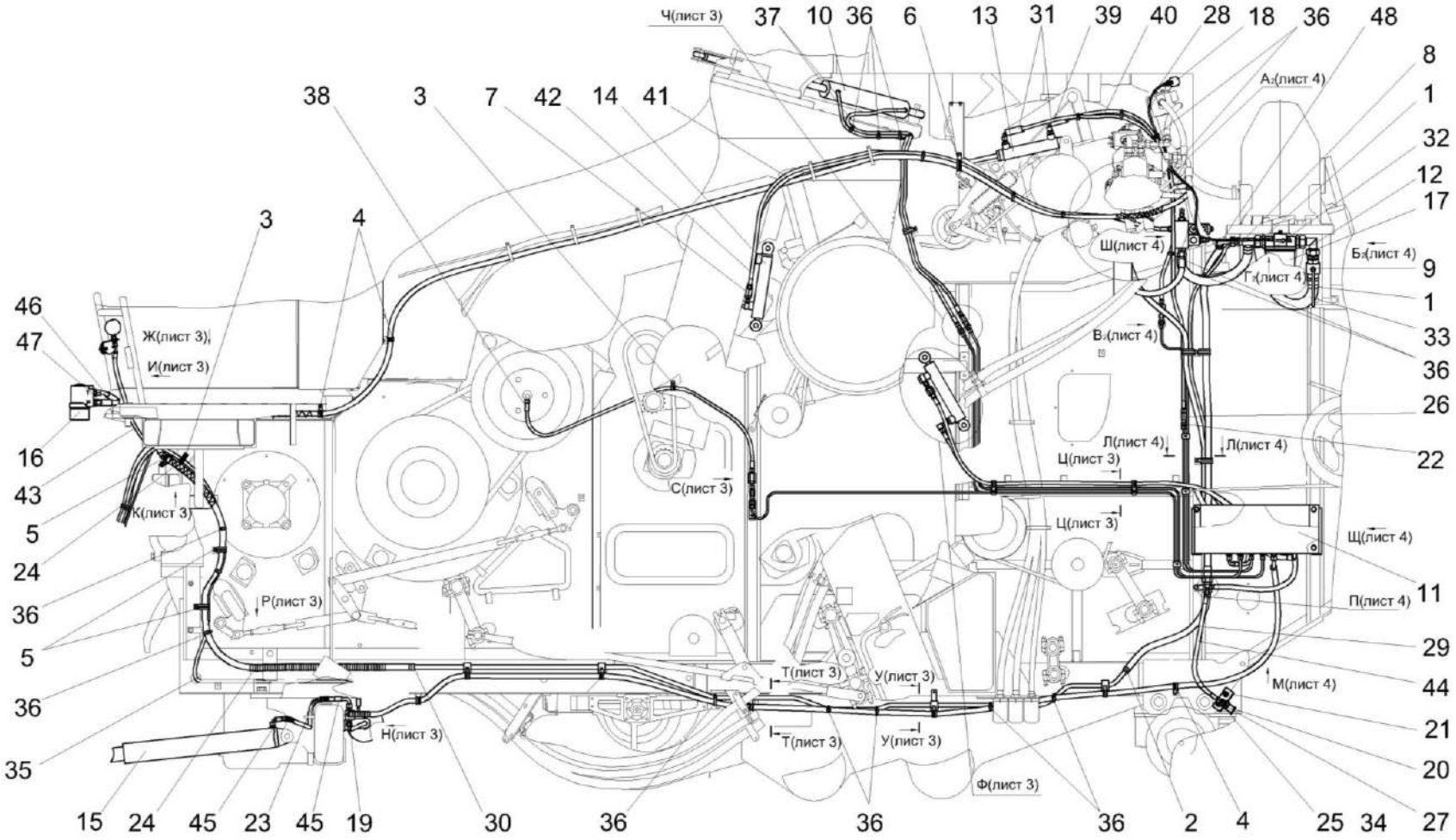

Рисунок 249 – Гидросистема рабочих органов и рулевого управления КЗК-12-20-0602000 (лист 2)

№ рис	№ поз	Обозначение	Наименование	Куда входит	
				Обозначение	Кол. на 1 сб. ед.
ГИДРОСИСТЕМА РАБОЧИХ ОРГАНОВ И РУЛЕВОГО УПРАВЛЕНИЯ КЗК-12-20-0602000 (лист 2) (рисунок 249)					
249	1-48	КЗК-12-20-0602000	Гидросистема рабочих органов и рулевого управления	КЗК-12-20-0600000	1
	1	А23.02.170	Хомут стяжной	КЗК-12-20-0602000	7
	2	А23.02.260	Хомут стяжной	КЗК-12-20-0602000	6
	3	КГС 0115770	Хомут	КЗК-12-20-0602000	3
	4	КГС 0115770-02	Хомут	КЗК-12-20-0602000	17
	5	КГС 0115770-04	Хомут	КЗК-12-20-0602000	12
	6	КГС 0115770-06	Хомут	КЗК-12-20-0602000	1
	7	КЗК 0602520А	Дроссель с обратным клапаном	КЗК-12-20-0602000	3
	8	КЗК-10-0602190	Тройник	КЗК-12-20-0602000	1
	9	КЗК-10-0602380	Кран	КЗК-12-20-0602000	1
	10	КЗК-10-0602500	Гидроцилиндр	КЗК-12-20-0602000	1
	11	КЗК-10-0602550	Кожух	КЗК-12-20-0602000	1
	12	КЗК-12-0602200	Угольник	КЗК-12-20-0602000	1
	13	КЗК-12-0602310	Гидроцилиндр	КЗК-12-20-0602000	1
	14	КЗК-12-0602730-01	Гидроцилиндр	КЗК-12-20-0602000	1
	15	КЗК-12-0602740	Гидроцилиндр	КЗК-12-20-0602000	2
	16	КЗК-12-16-0602100	Насос-дозатор	КЗК-12-20-0602000	1

№ рис	№ поз	Обозначение	Наименование	Куда входит	
				Обозначение	Кол. на 1 сб. ед.
249	17	КЗК-12-22-0602400	Фильтр сливной	КЗК-12-20-0602000	1
	18	КЗК-3219-0602390	Манометр	КЗК-12-20-0602000	1
	19	КЗК-3321-1-0602630	Коллектор	КЗК-12-20-0602000	1
	20	МС12-3-020-01	Полумуфта внутренняя	КЗК-12-20-0602000	1
	21	КЗК-3219-0101425	Кронштейн	КЗК-12-20-0602000	1
	22	КЗР 1580603	Штуцер	КЗК-12-20-0602000	1
	23	ОПЛ 0600016-10	Оплетка Лента спиральная черная 20Х16Х20	КЗК-12-20-0602000	4
	24	ОПЛ 0600027-10	Оплетка Лента 32Х27Х30 L=700±10	КЗК-12-20-0602000	2
	25	ПКК 0113626А	Штуцер	КЗК-12-20-0602000	1
	26	ПКК 0113632-02	Ниппель	КЗК-12-20-0602000	1
	27	ПКК 0135665	Гайка специальная	КЗК-12-20-0602000	1
	28	ПТР 0800006-61	Пневмотрубка	КЗК-12-20-0602000	1
	29	РНД 0180012-33	Рукав	КЗК-12-20-0602000	1
	30	РНД 0180012-119	Рукав	КЗК-12-20-0602000	1
	31	РНД 0200012-08	Рукав	КЗК-12-20-0602000	2
	32	РНД 0250022-38	Рукав Рукав всасывающий 17 G-16 (SAE 100 R4) DN25 L=(660±5) мм	КЗК-12-20-0602000	1

№ рис	№ поз	Обозначение	Наименование	Куда входит	
				Обозначение	Кол. на 1 сб. ед.
249	33	РНД 0320022-44	Рукав	КЗК-12-20-0602000	1
	34		Кольцо 019-022-19-2-2 18829/9833	КЗК-12-20-0602000	1
	35		Втулка 500-1015079	КЗК-12-20-0602000	2
	36	ГДЗ_1611-00000-00001	Лента стяжная зубчатая	КЗК-12-20-0602000	47
	37		РВД 6-1SN-M16X1,5-60°-1600	КЗК-12-20-0602000	2
	38		РВД 6-1SC-M14X1,5-24°-1700	КЗК-12-20-0602000	1
	39		РВД 6-1SN-M16X1,5-60°-1750-0°-90°	КЗК-12-20-0602000	1
	40		РВД 6-1SN-M16X1,5-60°-1900-0°-90°	КЗК-12-20-0602000	2
	41		РВД 6-1SN-M16X1,5-60°-2450-0°-90°	КЗК-12-20-0602000	2
	42		РВД 6-1SN-M16X1,5-60°-2500	КЗК-12-20-0602000	1
	43		РВД 6-1SC-M14X1,5-24°-3000-0°-45°	КЗК-12-20-0602000	1
	44		РВД 8-2SN-M16X1,5-60°-560-0°-90°	КЗК-12-20-0602000	1
	45		РВД 8-2SN-M16X1,5-60°-820-90°-90°	КЗК-12-20-0602000	1
	46		РВД 12-2SN-M20X1,5-60°-640-0°-45°	КЗК-12-20-0602000	1
	47		РВД 12-2SN-M20X1,5-60°-7200-0°-90°	КЗК-12-20-0602000	1
	48		РВД 20-1SN-M30X2-24°-2000-0°-90°	КЗК-12-20-0602000	1

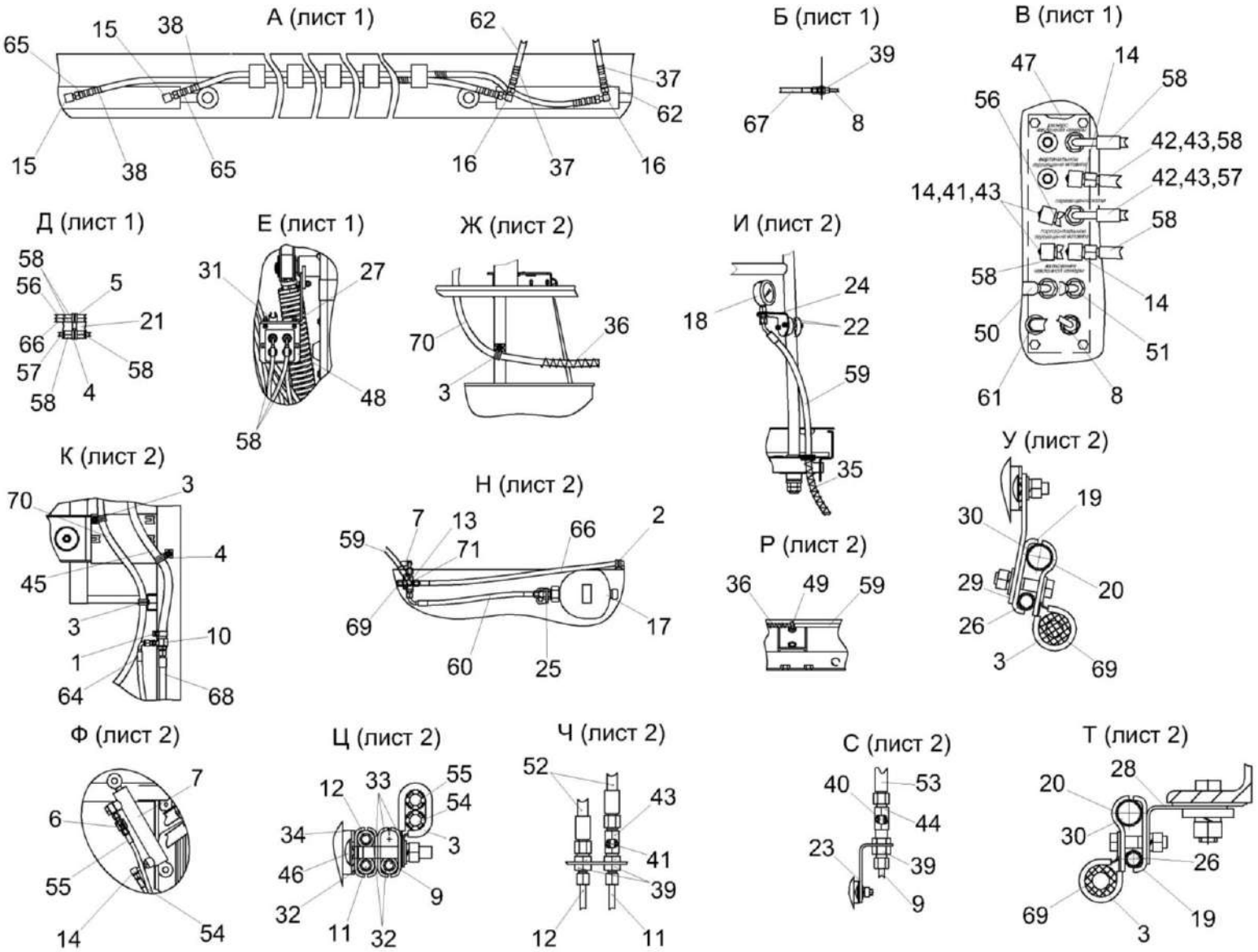

Рисунок 250 – Гидросистема рабочих органов и рулевого управления КЗК-12-20-0602000 (лист 3)

№ рис	№ поз	Обозначение	Наименование	Куда входит	
				Обозначение	Кол. на 1 сб. ед.
ГИДРОСИСТЕМА РАБОЧИХ ОРГАНОВ И РУЛЕВОГО УПРАВЛЕНИЯ КЗК-12-20-0602000 (лист 3) (рисунок 250)					
250	1-71	КЗК-12-20-0602000	Гидросистема рабочих органов и рулевого управления	КЗК-12-20-0600000	1
	1	А23.02.260	Хомут стяжной	КЗК-12-20-0602000	6
	2	КГС 0115770-01	Хомут	КЗК-12-20-0602000	8
	3	КГС 0115770-02	Хомут	КЗК-12-20-0602000	17
	4	КГС 0115770-04	Хомут	КЗК-12-20-0602000	12
	5	КГС 0115770-05	Хомут	КЗК-12-20-0602000	7
	6	КЗК 0602520А	Дроссель с обратным клапаном	КЗК-12-20-0602000	3
	7	КЗК-10-1-0602510-02	Гидроцилиндр	КЗК-12-20-0602000	1
	8	КЗК-12-0602130А	Трубопровод	КЗК-12-20-0602000	1
	9	КЗК-12-0602380	Трубопровод	КЗК-12-20-0602000	1
	10	КЗК-12-0602780	Тройник	КЗК-12-20-0602000	1
	11	КЗК-12-0602820	Трубопровод	КЗК-12-20-0602000	1
	12	КЗК-12-0602820-01	Трубопровод	КЗК-12-20-0602000	1
	13	КЗК-3321-1-0602630	Коллектор	КЗК-12-20-0602000	1
	14	ППК 0118070	Угольник	КЗК-12-20-0602000	5
	15	УЭС 0602060	Угольник	КЗК-12-20-0602000	2
	16	УЭС-7-0602070	Тройник	КЗК-12-20-0602000	2
	17	УЭС-7-0602470	Пневмогидроаккумулятор	КЗК-12-20-0602000	1

№ рис	№ поз	Обозначение	Наименование	Куда входит	
				Обозначение	Кол. на 1 сб. ед.
250	18	УЭС-7-0602810	Манометр	КЗК-12-20-0602000	1
	19	КЗК 0602509	Прижим	КЗК-12-20-0602000	5
	20	КЗК 0602511	Прижим	КЗК-12-20-0602000	5
	21	КЗК-7-0602402	Кронштейн	КЗК-12-20-0602000	1
	22	КЗК-12-0100003А	Прижим	КЗК-12-20-0602000	2
	23	КЗК-12-0602435	Кронштейн	КЗК-12-20-0602000	1
	24	КЗК-12-0602437	Кронштейн	КЗК-12-20-0602000	1
	25	КЗК-12-0602443	Кронштейн	КЗК-12-20-0602000	1
	26	КЗК-12-0602826	Труба	КЗК-12-20-0602000	5
	27	КЗК-12-16-0602402	Кронштейн	КЗК-12-20-0602000	1
	28	КЗК-3219-0602425	Кронштейн	КЗК-12-20-0602000	1
	29	КЗК-3219-0602426	Планка	КЗК-12-20-0602000	1
	30	КЗК-3219-0602838	Труба	КЗК-12-20-0602000	1
	31	КЗР 0360002	Держатель	КЗК-12-20-0602000	1
	32	КЗР 0600009	Прокладка	КЗК-12-20-0602000	13
	33	КЗР 0600501	Прижим	КЗК-12-20-0602000	11
	34	КЗР 0600501-01	Прижим	КЗК-12-20-0602000	5
	35	ОПЛ 0600016-06	Оплетка Лента 20Х16Х20 L=400±10	КЗК-12-20-0602000	9
	36	ОПЛ 0600016-08	Оплетка Лента 20Х16Х20 L=500±10	КЗК-12-20-0602000	5

№ рис	№ поз	Обозначение	Наименование	Куда входит	
				Обозначение	Кол. на 1 сб. ед.
250	37	ОПЛ 0600016-10	Оплетка Лента спиральная черная 20Х16Х20	КЗК-12-20-0602000	4
	38	ОПЛ 0600016-22	Оплетка Лента 20Х16Х20 L=2000±20	КЗК-12-20-0602000	2
	39	ПКК 0113629А	Штуцер проходной	КЗК-12-20-0602000	5
	40	ПКК 0113632	Ниппель	КЗК-12-20-0602000	1
	41	ПКК 0113632-01	Ниппель	КЗК-12-20-0602000	3
	42	ПКК 0113632-03	Ниппель	КЗК-12-20-0602000	2
	43	ПКК 0113634А	Штуцер	КЗК-12-20-0602000	6
	44	КЗК-8-8-0602603	Штуцер	КЗК-12-20-0602000	1
	45	РНД 0180012-119	Рукав	КЗК-12-20-0602000	1
	46	УЭС 0602604	Болт	КЗК-12-20-0602000	2
	47	ГДЗ_4101-80020-00299	Гидроблок GB3-01-KZK12-24V-5K-BY11	КЗК-12-20-0602000	1
	48		Кронштейн DN10 (1242059)	КЗК-12-20-0602000	1
	49	ГДЗ_1611-00000-00001	Лента стяжная зубчатая	КЗК-12-20-0602000	47
	50		РВД 6-1SN-M16X1,5-60°-980-45°-90°	КЗК-12-20-0602000	1
	51		РВД 6-1SN-M16X1,5-60°-1020-45°-90°/180°	КЗК-12-20-0602000	1
	52		РВД 6-1SN-M16X1,5-60°-1600	КЗК-12-20-0602000	2
	53		РВД 6-1SC-M14X1,5-24°-1700	КЗК-12-20-0602000	1

№ рис	№ поз	Обозначение	Наименование	Куда входит	
				Обозначение	Кол. на 1 сб. ед.
250	54		РВД 6-1SN-M16X1,5-60°-1900-0°-90°	КЗК-12-20-0602000	2
	55		РВД 6-1SN-M16X1,5-60°-2100-0°-90°	КЗК-12-20-0602000	1
	56		РВД 6-1SN-M16X1,5-60°-2250-0°-45°	КЗК-12-20-0602000	1
	57		РВД 6-1SN-M16X1,5-60°-2450-0°-90°	КЗК-12-20-0602000	2
	58		РВД 6-1SN-M16X1,5-60°-2700-0°-90°	КЗК-12-20-0602000	4
	59		РВД 6-1SC-M14X1,5-24°-3000-0°-45°	КЗК-12-20-0602000	1
	60		РВД 8-2SN-M16X1,5-60°-500-0°-90°	КЗК-12-20-0602000	1
	61		РВД 8-2SN-M16X1,5-60°-710	КЗК-12-20-0602000	1
	62		РВД 8-2SN-M16X1,5-60°-800	КЗК-12-20-0602000	2
	63		РВД 8-2SN-M16X1,5-60°-820-90°-90°	КЗК-12-20-0602000	1
	64		РВД 8-1SN-M16X1,5-60°-1500-0°-90°	КЗК-12-20-0602000	1
	65		РВД 8-2SN-M16X1,5-60°-2000	КЗК-12-20-0602000	2
	66		РВД 8-2SN-M16X1,5-60°-2200-0°-90°	КЗК-12-20-0602000	2
	67		РВД 8-2SN-M16X1,5-60°-3800	КЗК-12-20-0602000	1
	68		РВД 12-2SN-M20X1,5-60°-640-0°-45°	КЗК-12-20-0602000	1
	69		РВД 12-2SN-M20X1,5-60°-4800-0°-90°	КЗК-12-20-0602000	1
	70		РВД 12-2SN-M20X1,5-60°-7200-0°-90°	КЗК-12-20-0602000	1
	71	ГДЗ_4101-11020-00002	Угольник EW08LOMDCF	КЗК-12-20-0602000	1

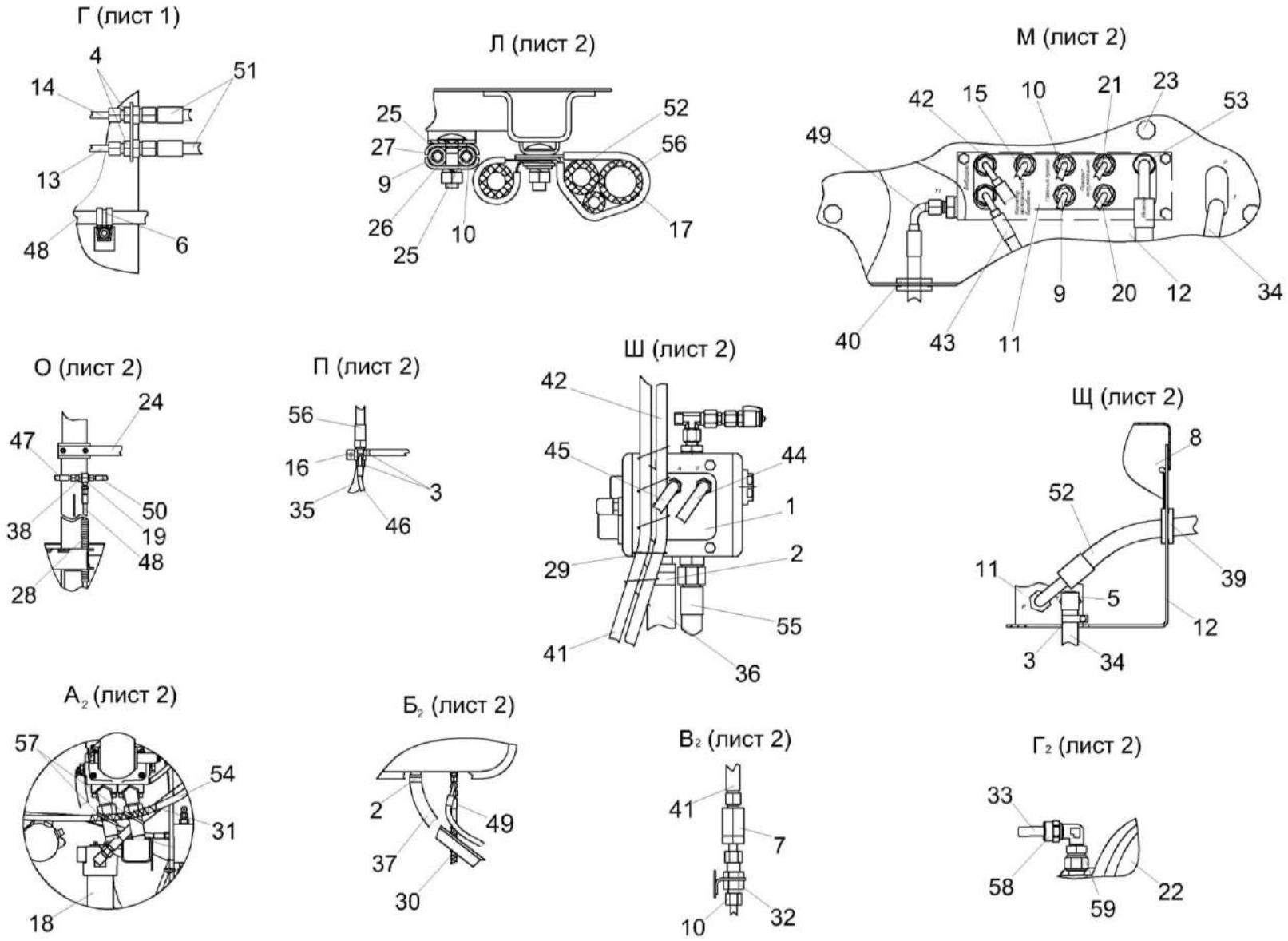

Рисунок 251 – Гидросистема рабочих органов и рулевого управления КЗК-12-20-0602000 (лист 4)

№ рис	№ поз	Обозначение	Наименование	Куда входит	
				Обозначение	Кол. на 1 сб. ед.
ГИДРОСИСТЕМА РАБОЧИХ ОРГАНОВ И РУЛЕВОГО УПРАВЛЕНИЯ КЗК-12-20-0602000 (лист 4) (рисунок 251)					
251	1-59	КЗК-12-20-0602000	Гидросистема рабочих органов и рулевого управления	КЗК-12-20-0600000	1
	1	КЗК-12-20-0602300	Гидроблок односекционный	КЗК-12-20-0602000	1
	2	А23.02.170	Хомут стяжной	КЗК-12-20-0602000	7
	3	А23.02.260	Хомут стяжной	КЗК-12-20-0602000	6
	4	ГДЗ_ГШУ0624010-03	Штуцер	КЗК-12-20-0602000	2
	5	КВС-1-0602720	Угольник	КЗК-12-20-0602000	1
	6	КГС 0115770-01	Хомут	КЗК-12-20-0602000	8
	7	КЗК 0602520А-01	Дроссель с обратным клапаном	КЗК-12-20-0602000	1
	8	КЗК-10-0602550	Кожух	КЗК-12-20-0602000	1
	9	КЗК-10-0602710	Трубопровод	КЗК-12-20-0602000	1
	10	КЗК-10-0602720	Трубопровод	КЗК-12-20-0602000	1
	11	КЗК-10-1-0602310	Гидроблок пятисекционный	КЗК-12-20-0602000	1
	12	КЗК-10-1-0602600А	Кронштейн	КЗК-12-20-0602000	1
	13	КЗК-12-0602110А	Трубопровод	КЗК-12-20-0602000	1
	14	КЗК-12-0602110А-01	Трубопровод	КЗК-12-20-0602000	1
	15	КЗК-12-0602380	Трубопровод	КЗК-12-20-0602000	1
	16	КЗК-12-0602540	Крестовина	КЗК-12-20-0602000	1

№ рис	№ поз	Обозначение	Наименование	Куда входит	
				Обозначение	Кол. на 1 сб. ед.
251	17	КЗК-12-0602590	Хомут	КЗК-12-20-0602000	1
	18	КЗК-12-0602620	Фильтр напорный	КЗК-12-20-0602000	1
	19	КЗК-12-0602770	Тройник	КЗК-12-20-0602000	1
	20	КЗК-12-0602820	Трубопровод	КЗК-12-20-0602000	1
	21	КЗК-12-0602820-01	Трубопровод	КЗК-12-20-0602000	1
	22	КЗК-12-22-0602400	Фильтр сливной	КЗК-12-20-0602000	1
	23	УЭС 1100050-01	Рукоятка	КЗК-12-20-0602000	3
	24	КЗК-7-0602402	Кронштейн	КЗК-12-20-0602000	1
	25	КЗР 0600009	Прокладка	КЗК-12-20-0602000	13
	26	КЗР 0600501	Прижим	КЗК-12-20-0602000	11
	27	КЗР 0600501-01	Прижим	КЗК-12-20-0602000	5
	28	ОПЛ 0600016-02	Оплетка Лента 20Х16Х20 L=200±10	КЗК-12-20-0602000	3
	29	ОПЛ 0600016-04	Оплетка Лента 20Х16Х20 L=300±10	КЗК-12-20-0602000	4
	30	ОПЛ 0600016-06	Оплетка Лента 20Х16Х20 L=400±10	КЗК-12-20-0602000	9
	31	ОПЛ 0600016-08	Оплетка Лента 20Х16Х20 L=500±10	КЗК-12-20-0602000	5
	32	ПКК 0113629А	Штуцер проходной	КЗК-12-20-0602000	5

№ рис	№ поз	Обозначение	Наименование	Куда входит	
				Обозначение	Кол. на 1 сб. ед.
251	33	ПТР 0800006-61	Пневмотрубка	КЗК-12-20-0602000	1
	34	РНД 0120012-33	Рукав	КЗК-12-20-0602000	1
	35	РНД 0180012-33	Рукав	КЗК-12-20-0602000	1
	36	РНД 0250022-38	Рукав Рукав всасывающий 17 G-16 (SAE 100 R4) DN25 L=(660±5) мм	КЗК-12-20-0602000	1
	37	РНД 0320022-44	Рукав	КЗК-12-20-0602000	1
	38		Гайка М16Х1,5-6G - 2526	КЗК-12-20-0602000	8
	39		Втулка 503-3408020	КЗК-12-20-0602000	1
	40		Втулка 547А-3506046	КЗК-12-20-0602000	1
	41		РВД 6-1SN-М16Х1,5-60°-1750-0°-90°	КЗК-12-20-0602000	1
	42		РВД 6-1SN-М16Х1,5-60°-1900-0°-90°	КЗК-12-20-0602000	2
	43		РВД 6-1SN-М16Х1,5-60°-2100-0°-90°	КЗК-12-20-0602000	1
	44		РВД 6-1SN-М16Х1,5-60°-2450-0°-90°	КЗК-12-20-0602000	2
	45		РВД 6-1SN-М16Х1,5-60°-2500	КЗК-12-20-0602000	1
	46		РВД 8-2SN-М16Х1,5-60°-560-0°-90°	КЗК-12-20-0602000	1
	47		РВД 8-2SN-М16Х1,5-60°-710	КЗК-12-20-0602000	1
	48		РВД 8-1SN-М16Х1,5-60°-1500-0°-90°	КЗК-12-20-0602000	1
	49		РВД 8-2SN-М16Х1,5-60°-1900-0°-90°	КЗК-12-20-0602000	1

№ рис	№ поз	Обозначение	Наименование	Куда входит	
				Обозначение	Кол. на 1 сб. ед.
251	50		РВД 8-2SN-M16X1,5-60°-2200-0°-90°	КЗК-12-20-0602000	2
	51		РВД 10-2SC-M18X1,5-24°-660-0°-90°	КЗК-12-20-0602000	2
	52		РВД 12-2SN-M20X1,5-60°-1900-0°-90°	КЗК-12-20-0602000	1
	53		РВД 12-2SN-M20X1,5-60°-4800-0°-90°	КЗК-12-20-0602000	1
	54		РВД 12-2SN-M20X1,5-60°-7200-0°-90°	КЗК-12-20-0602000	1
	55		РВД 16-2SN-M27X1,5-60°-700-0°-90°	КЗК-12-20-0602000	1
	56		РВД 20-1SN-M30X2-24°-2000-0°-90°	КЗК-12-20-0602000	1
	57		Стяжка кабельная 8X300 "Normal"	КЗК-12-20-0602000	2
	58		Фитинг 1541 6/4-1/8	КЗК-12-20-0602000	1
	59		Фитинг 2520 1/8-1/8	КЗК-12-20-0602000	1

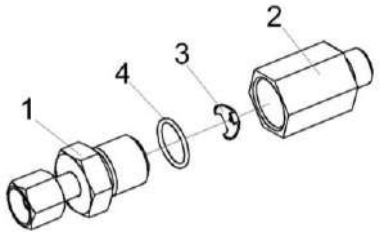

Рисунок 252 – Дроссель с обратным клапаном КЗК 0602520А и КЗК 0602520А-01

№ рис	№ поз	Обозначение	Наименование	Куда входит	
				Обозначение	Кол. на 1 сб.ед.
ДРОССЕЛЬ С ОБРАТНЫМ КЛАПАНОМ КЗК 0602520А и КЗК 0602520А-01 (рисунок 252)					
252	1-4	КЗК 0602520А	Дроссель с обратным клапаном	КЗК-12-20-0602000	3
	1-4	КЗК 0602520А-01	Дроссель с обратным клапаном	КЗК-12-20-0602000	1
	1	КЗК 0602830	Переходник	КЗК 0602520А КЗК 0602520А-01	1 1
	2	КЗК 0602677	Корпус	КЗК 0602520А КЗК 0602520А-01	1 1
	3	УЭМ 2185401-01	Шайба дроссельная	КЗК 0602520А КЗК 0602520А-01	1 1
	4		Кольцо 019-022-19-2-2 – 18829/9833	КЗК 0602520А КЗК 0602520А-01	1 1

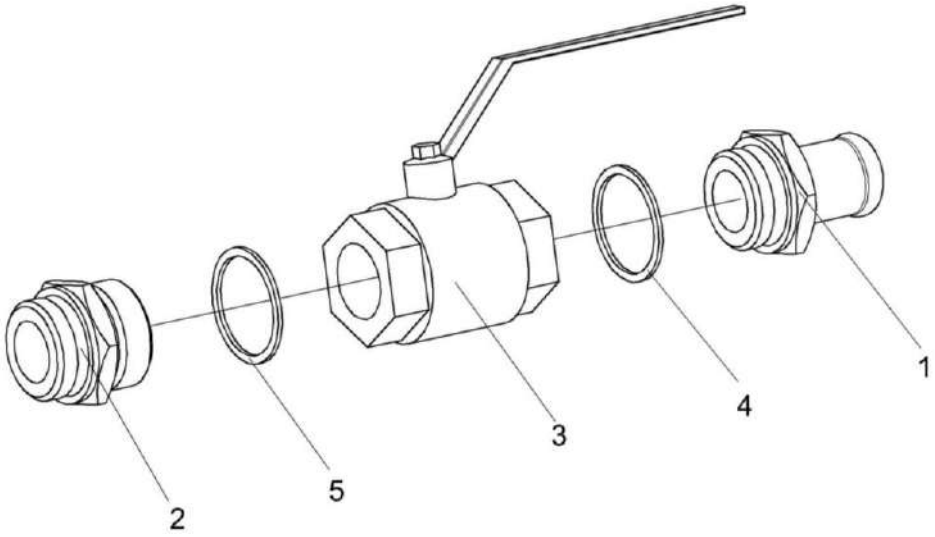

Рисунок 253 – Кран КЗК-10-0602380

№ рис	№ поз	Обозначение	Наименование	Куда входит	
				Обозначение	Кол. на 1 сб. ед.
			КРАН КЗК-10-0602380 (рисунок 253)		
253	1-4	КЗК-10-0602380	Кран	КЗК-12-20-0602000	1
	1	КЗК-10-0602614	Штуцер	КЗК-10-0602380	1
	2	КЗК-10-0602616	Штуцер	КЗК-10-0602380	1
	3	ГДЗ_4102-09030-00035	Кран шаровой ММ рычажный Ду 32	КЗК-10-0602380	1
	4		Прокладка 42 М3 – 23358	КЗК-10-0602380	2

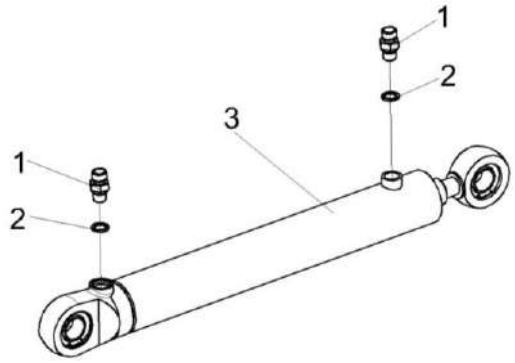

Рисунок 254 – Гидроцилиндр КЗК-10-0602500

№ рис	№ поз	Обозначение	Наименование	Куда входит	
				Обозначение	Кол. на 1 сб.ед.
			ГИДРОЦИЛИНДР КЗК-10-0602500 (рисунок 254)		
254	1-3	КЗК-10-0602500	Гидроцилиндр	КЗК-12-20-0602000	1
	1	КЗК0602604	Штуцер	КЗК-10-0602500	2
	2	КИС0118008Б	Кольцо	КЗК-10-0602500	2
	3	ГДЗ_4101-03000-00177	Гидроцилиндр ВНС 63.32.500	КЗК-10-0602500	1

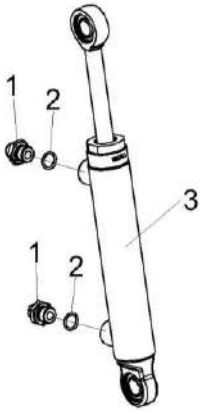

Рисунок 255 – Гидроцилиндр КЗК-12-0602310

№ рис	№ поз	Обозначение	Наименование	Куда входит	
				Обозначение	Кол. на 1 сб.ед.
			ГИДРОЦИЛИНДР КЗК-12-0602310 (рисунок 255)		
255	1-3	КЗК-12-0602310	Гидроцилиндр	КЗК-12-20-0602000	1
	1	МКС 0118641	Штуцер ввертный	КЗК-12-0602310	2
	2		Кольцо 017-21-25-2-2 – 18829/9833	КЗК-12-0602310	2
	3	ГДЗ_4101-03000-00102	Гидроцилиндр ВНС 40.20.160	КЗК-12-0602310	1

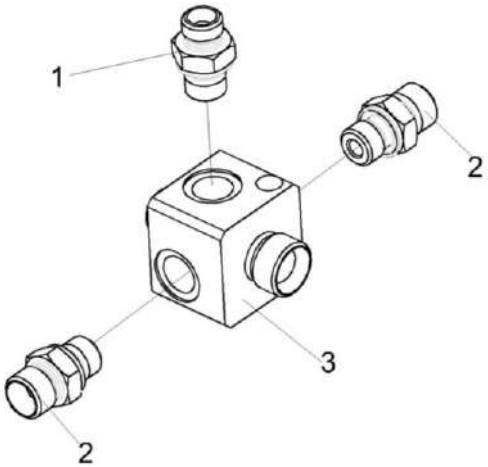

Рисунок 256 – Коллектор КЗК-3321-1-0602630

№ рис	№ поз	Обозначение	Наименование	Куда входит	
				Обозначение	Кол. на 1 сб. ед.
			КОЛЛЕКТОР КЗК-12-0602630 (рисунок 256)		
256	1-3	КЗК-3321-1-0602630	Коллектор	КЗК-12-20-0602000	1
	1	ГШМ 6014240-01	Штуцер	КЗК-3321-1-0602630	1
	2	ГШМ 6014600	Штуцер	КЗК-3321-1-0602630	2
	3	КЗК-12-0602636	Корпус	КЗК-3321-1-0602630	1

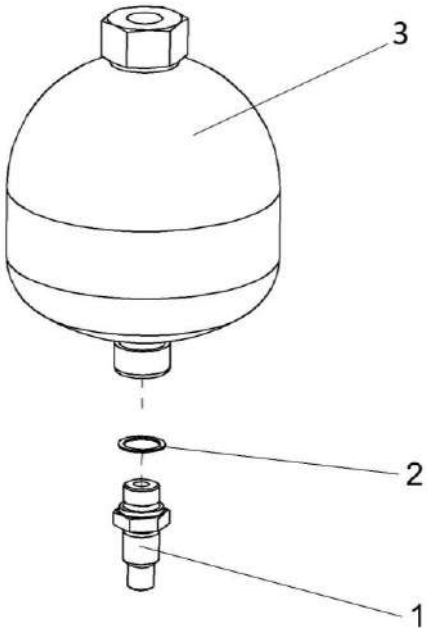

Рисунок 257 – Пневмогидроаккумулятор УЭС-7-0602470

№ рис	№ поз	Обозначение	Наименование	Куда входит	
				Обозначение	Кол. на 1 сб. ед.
ПНЕВМОГИДРОАККУМУЛЯТОР УЭС-7-0602470 (рисунок 257)					
257	1-3	УЭС-7-0602470	Пневмогидроаккумулятор	КЗК-12-20-0602000	1
	1	УЭС-7-0602658	Штуцер	УЭС-7-0602470	1
	2		Прокладка 22 М1 – 23358	УЭС-7-0602470	1
	3	ГДЗ_ПГА0600200-03	Пневмогидроаккумулятор	УЭС-7-0602470	1

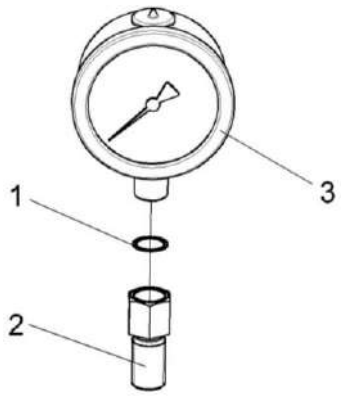

Рисунок 258 – Манометр УЭС-7-0602810

№ рис	№ поз	Обозначение	Наименование	Куда входит	
				Обозначение	Кол. на 1 сб. ед.
			МАНОМЕТР УЭС-7-0602810 (рисунок 258)		
258	1-3	УЭС-7-0602810	Манометр	КЗК-12-20-0602000	1
	1	УЭС-7-0602001	Прокладка	УЭС-7-0602810	1
	2	УЭС-7-0602655	Штуцер	УЭС-7-0602810	1
	3	ГДЗ_4115-19020-00265	Манометр МП63Н-25МПа-Ву-G1/4	УЭС-7-0602810	1

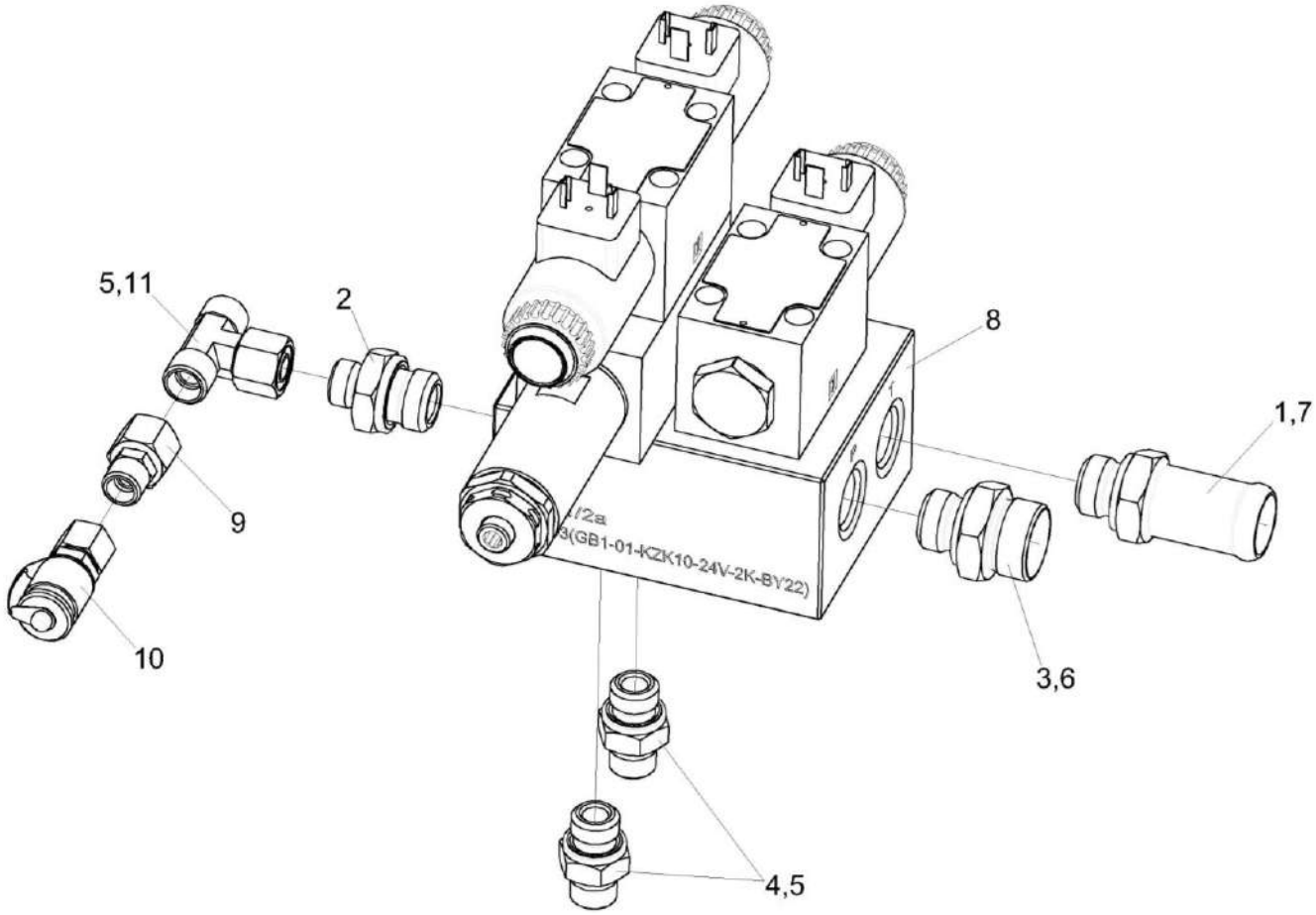

Рисунок 259 – Гидроблок односекционный КЗК-12-20-0602300

№ рис	№ поз	Обозначение	Наименование	Куда входит	
				Обозначение	Кол. на 1 сб. ед.
		ГИДРОБЛОК ОДНОСЕКЦИОННЫЙ КЗК-12-20-0602300 (рисунок 259)			
259	1-11	КЗК-12-20-0602300	Гидроблок односекционный	КЗК-12-20-0602000	1
	1	ГШТ 6012000-02	Штуцер	КЗК-12-20-0602300	1
	2	ГДЗ_ГШТ6012240-02	Штуцер	КЗК-12-20-0602300	1
	3	ГШТ 6012600-02	Штуцер	КЗК-12-20-0602300	1
	4	ГШТ 6038600	Штуцер	КЗК-12-20-0602300	2
	5	ЗПГ 0600001-01	Заглушка	КЗК-12-20-0602300	3
	6	ЗПГ 0600001-07	Заглушка	КЗК-12-20-0602300	1
	7	ЗРГ 0600001-04	Заглушка	КЗК-12-20-0602300	1
	8	ГДЗ_4101-03000-00106	Гидроблок GB1-01-KZK10-24V-2K-IT1	КЗК-12-20-0602300	1
	9	ГДЗ_4115-10180-00040	Переходник RED10/08LOMDCF	КЗК-12-20-0602300	1
	10	ГДЗ_4115-10300-00006	Соединение резьбовое с колпачком AB20-11/BO8L	КЗК-12-20-0602300	1
	11	ГДЗ_4115-10220-00133	Тройник ET10LOMDCF	КЗК-12-20-0602300	1

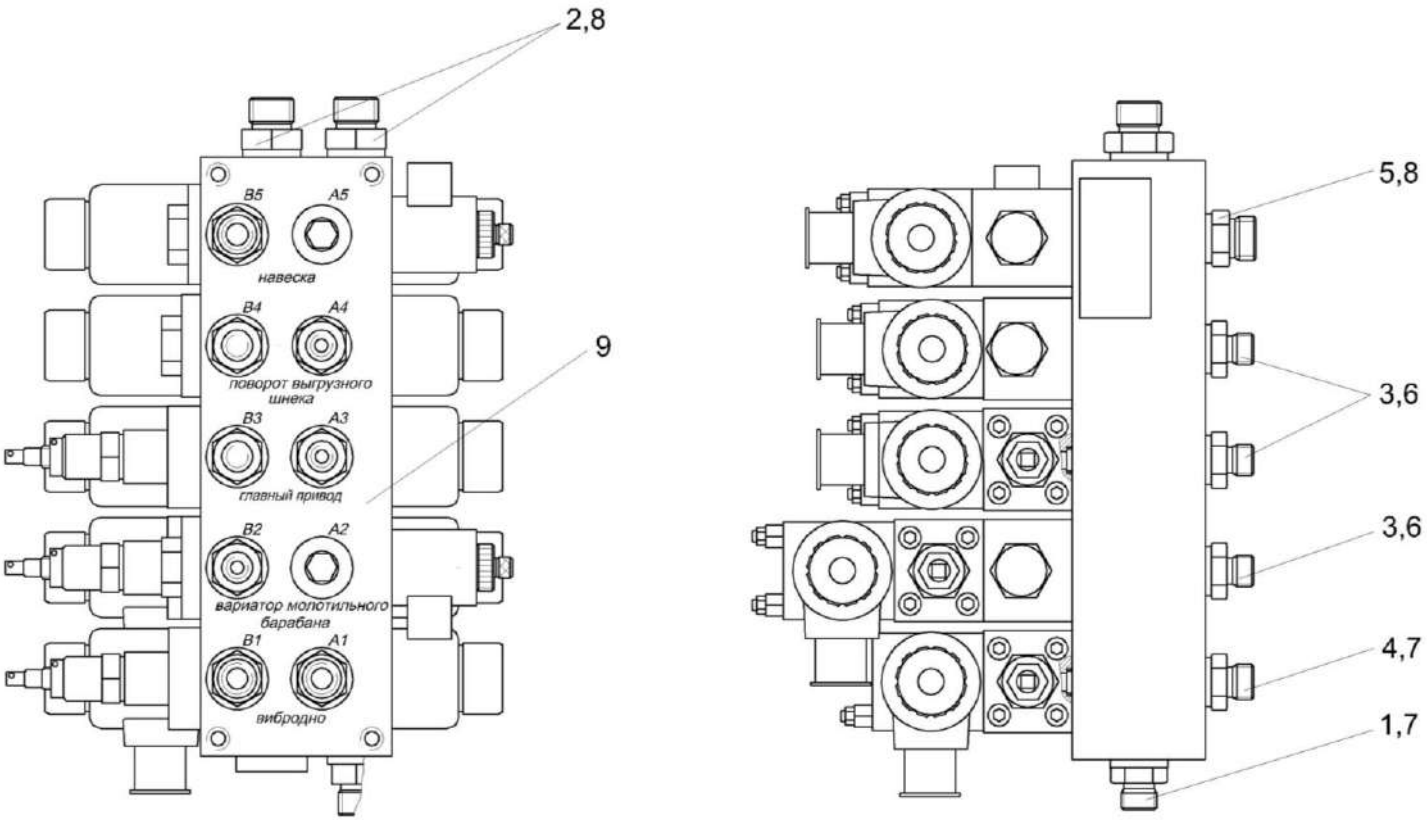

Рисунок 260 – Гидроблок пятисекционный КЗК-10-1-0602310

№ рис	№ поз	Обозначение	Наименование	Куда входит	
				Обозначение	Кол. на 1 сб. ед.
		ГИДРОБЛОК ПЯТИСЕКЦИОННЫЙ КЗК-10-1-0602310 (рисунок 260)			
260	1-9	КЗК-10-1-0602310	Гидроблок пятисекционный	КЗК-12-20-0602000	1
	1	ГШТ 6012600	Штуцер	КЗК-10-1-0602310	1
	2	ГШТ 6012600-01	Штуцер	КЗК-10-1-0602310	2
	3	ГДЗ_ГШТ6038240-01	Штуцер	КЗК-10-1-0602310	5
	4	ГШТ 6038600	Штуцер	КЗК-10-1-0602310	2
	5	ГШТ 6038600-01	Штуцер	КЗК-10-1-0602310	1
	6	ЗПГ 0600001	Заглушка	КЗК-10-1-0602310	5
	7	ЗПГ 0600001-01	Заглушка	КЗК-10-1-0602310	3
	8	ЗПГ 0600001-03	Заглушка	КЗК-10-1-0602310	3
	9	ГДЗ_4101-80020-00502	Гидроблок GB2-07-KZK10-24V-5K-BY11	КЗК-10-1-0602310	1

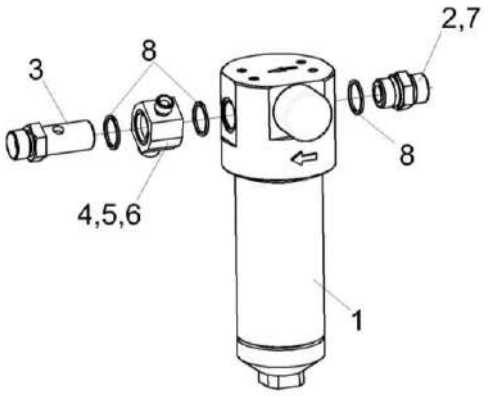

Рисунок 261 – Фильтр напорный КЗК-12-0602620

№ рис	№ поз	Обозначение	Наименование	Куда входит	
				Обозначение	Кол. на 1 сб. ед.
			ФИЛЬТР НАПОРНЫЙ КЗК-12-0602620 (рисунок 261)		
261	1-8	КЗК-12-0602620	Фильтр напорный	КЗК-12-20-0602000	1
	1	ФСК 0000010	Фильтр напорный ФСК-20-МА	КЗК-12-0602620	1
	2	ГШМ 6027600-02	Штуцер	КЗК-12-0602620	1
	3	КЗК-12-0602634	Болт поворотного угольника	КЗК-12-0602620	1
	4	КЗК-12-0602635	Угольник поворотный	КЗК-12-0602620	1
	5	ЗПГ 0600001-01	Заглушка	КЗК-12-0602620	1
	6	ЗПГ 0600001-03	Заглушка	КЗК-12-0602620	1
	7	ЗПГ 0600001-07	Заглушка	КЗК-12-0602620	2
	8	4107-17000-00019	Прокладка 27 М3 - 23358	КЗК-12-0602620	2

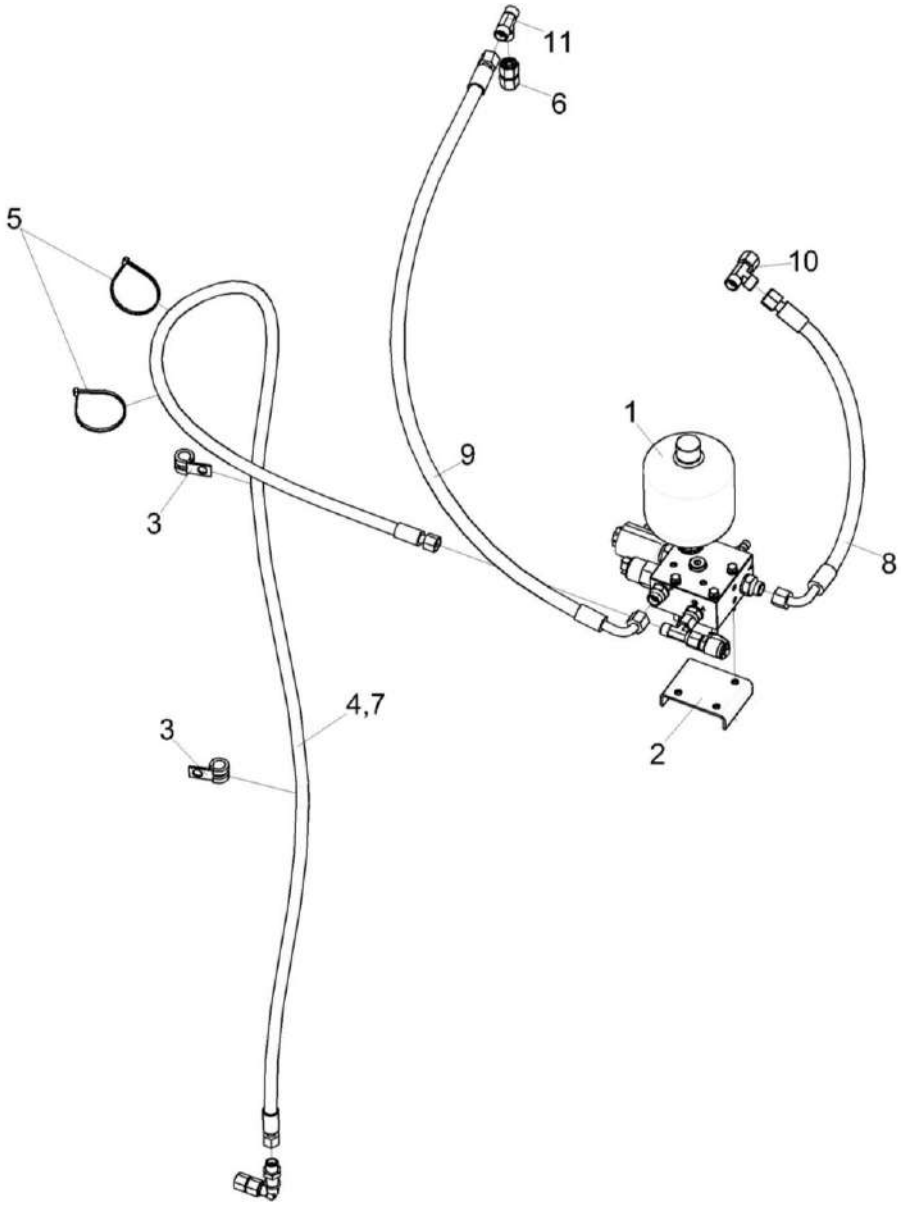

Рисунок 262 – Гидросистема реверса вентилятора радиатора КЗК-12-20-0604010

№ рис	№ поз	Обозначение	Наименование	Куда входит	
				Обозначение	Кол. на 1 сб. ед.
ГИДРОСИСТЕМА РЕВЕРСА ВЕНТИЛЯТОРА РАДИАТОРА КЗК-12-20-0604010 (рисунок 262)					
262	1-11	КЗК-12-20-0604010	Гидросистема реверса вентилятора радиатора	КЗК-12-20-0600000	1
	1	КЗК-12-20-0604300	Гидроблок	КЗК-12-20-0604010	1
	2	КЗК-12-20-0604600	Кронштейн	КЗК-12-20-0604010	1
	3	КГС 0115770	Хомут	КЗК-12-20-0604010	2
	4	ОПЛ 0600016-06	Оплетка Лента 20Х16Х20 L=400±10	КЗК-12-20-0604010	3
	5	ГДЗ_1611-00000-00001	Лента стяжная зубчатая ТУ100007716.006	КЗК-12-20-0604010	2
	6	ГДЗ_4115-10180-00039	Переходник GZ10LCF	КЗК-12-20-0604010	1
	7		РВД 6-1SC-M14X1,5-24°-2200	КЗК-12-20-0604010	1
	8		РВД 8-2SC-M16X1,5-24°-480-0°-90°	КЗК-12-20-0604010	1
	9		РВД 8-2SC-M16X1,5-24°-850-0°-90°	КЗК-12-20-0604010	1
	10	ГДЗ_4115-10220-00129	Тройник EL10LOMDCF	КЗК-12-20-0604010	1
	11	ГДЗ_4101-11030-00127	Тройник T10LCFX	КЗК-12-20-0604010	1

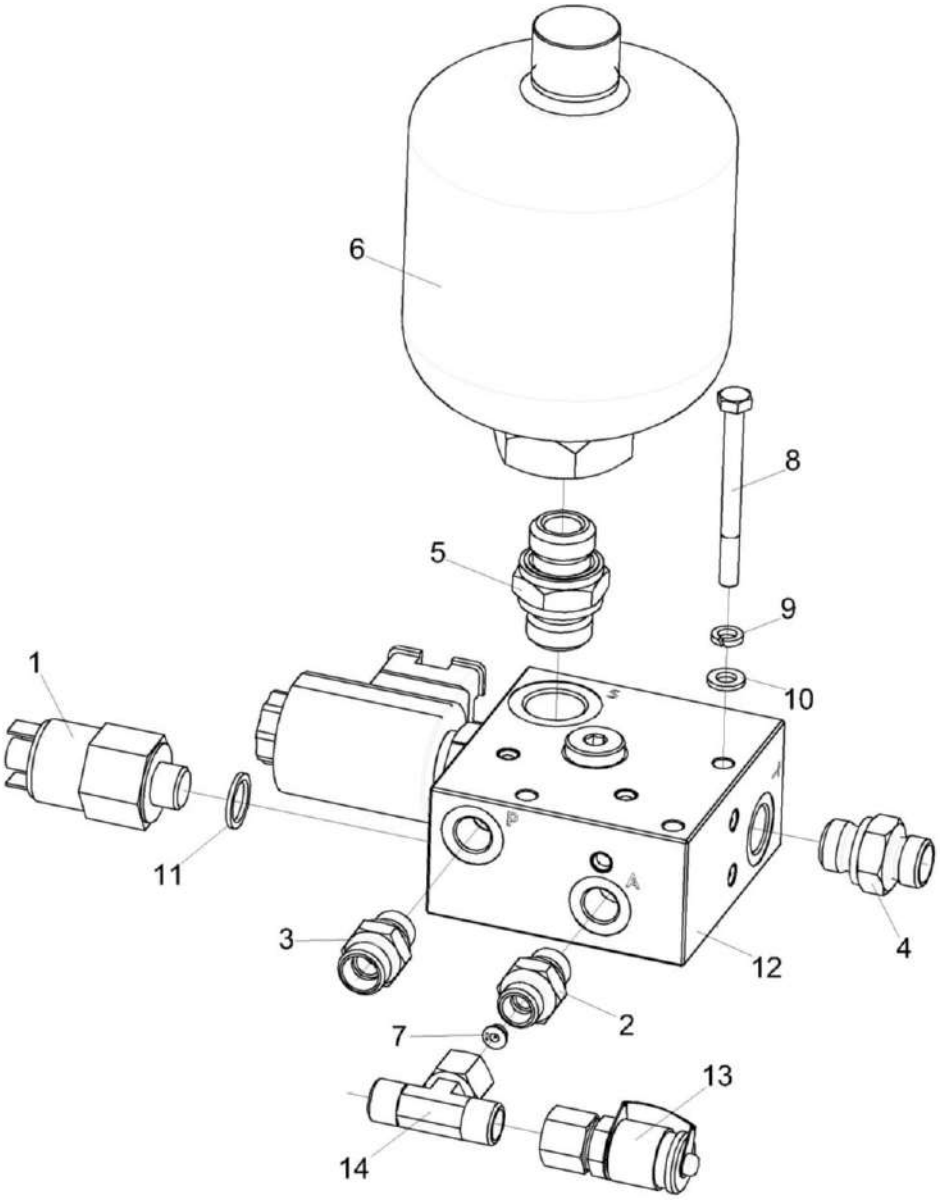

Рисунок 263 – Гидроблок КЗК-12-20-0604300

№ рис	№ поз	Обозначение	Наименование	Куда входит	
				Обозначение	Кол. на 1 сб. ед.
			ГИДРОБЛОК КЗК-12-20-0604300 (рисунок 263)		
263	1-14	КЗК-12-20-0604300	Гидроблок	КЗК-12-20-0604010	1
	1	КЗК-12-20-0604610	Реле давления	КЗК-12-20-0604300	1
	2	ГДЗ_ГШТ6014240-01	Штуцер	КЗК-12-20-0604300	1
	3	ГДЗ_ГШТ6014240-02	Штуцер	КЗК-12-20-0604300	1
	4	ГШТ 6038240-02	Штуцер	КЗК-12-20-0604300	1
	5	КЗК-16-1-0602670	Штуцер	КЗК-12-20-0604300	1
	6	ПГА 0600050-08	Пневмогидроаккумулятор	КЗК-12-20-0604300	1
	7	КНС-6028-0602608	Втулка дроссельная	КЗК-12-20-0604300	1
	8		Болт М6-6еХ65 - 7798	КЗК-12-20-0604300	3
	9		Шайба 6Т 65Г - 6402	КЗК-12-20-0604300	3
	10		Шайба С.6.01 - 11371	КЗК-12-20-0604300	3
	11		Прокладка G1/4 M1 - 23358	КЗК-12-20-0604300	1
	12		Гидроблок GB4-01-KZS1218-24V-1K-RU37	КЗК-12-20-0604300	1
	13	ГДЗ_4115-10300-00006	Соединение резьбовое с колпачком AB20-11/BO8L	КЗК-12-20-0604300	1
	14	ГДЗ_4115-10220-00132	Тройник ET08LOMDCF	КЗК-12-20-0604300	1

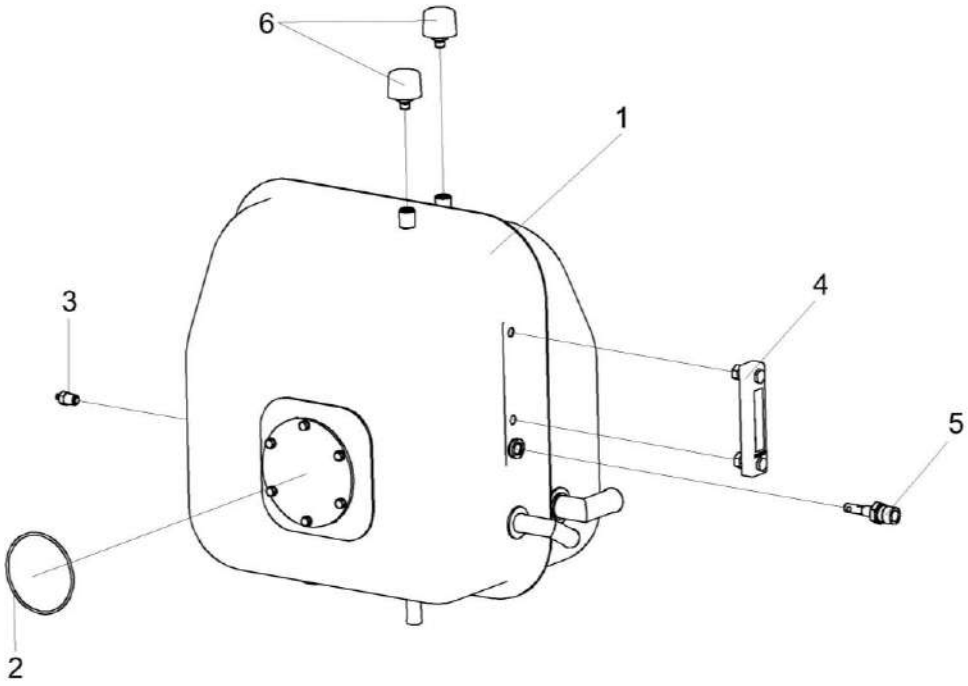

Рисунок 264 – Бак масляный КЗК-12-0601410

№ рис	№ поз	Обозначение	Наименование	Куда входит	
				Обозначение	Кол. на 1 сб. ед.
			БАК МАСЛЯНЫЙ КЗК-12-0601410 (рисунок 264)		
264	1-6	КЗК-12-0601410	Бак масляный	КЗК-12-20-0600000	1
	1	КЗК-12-0601420	Бак масляный	КЗК-12-0601410	1
	2		Кольцо 112-118-36-2-2 – 11829 / 9833	КЗК-12-0601410	1
	3		Датчик аварийной температуры жидкости ДАТЖ-04	КЗК-12-0601410	1
	4	ГДЗ_4115-19060-00079	Указатель уровня масла FSA-127-1.X/-/12	КЗК-12-0601410	1
	5	ГДЗ_4115-09050-00462	Датчик-гидросигнализатор ДГС-М-00-24-01-К ЦИКС.407722.001	КЗК-12-0601410	1
	6	ГДЗ_4101-08000-00021	Фильтр воздушный гидравлический ФВГ50-1/4-01	КЗК-12-0601410	2

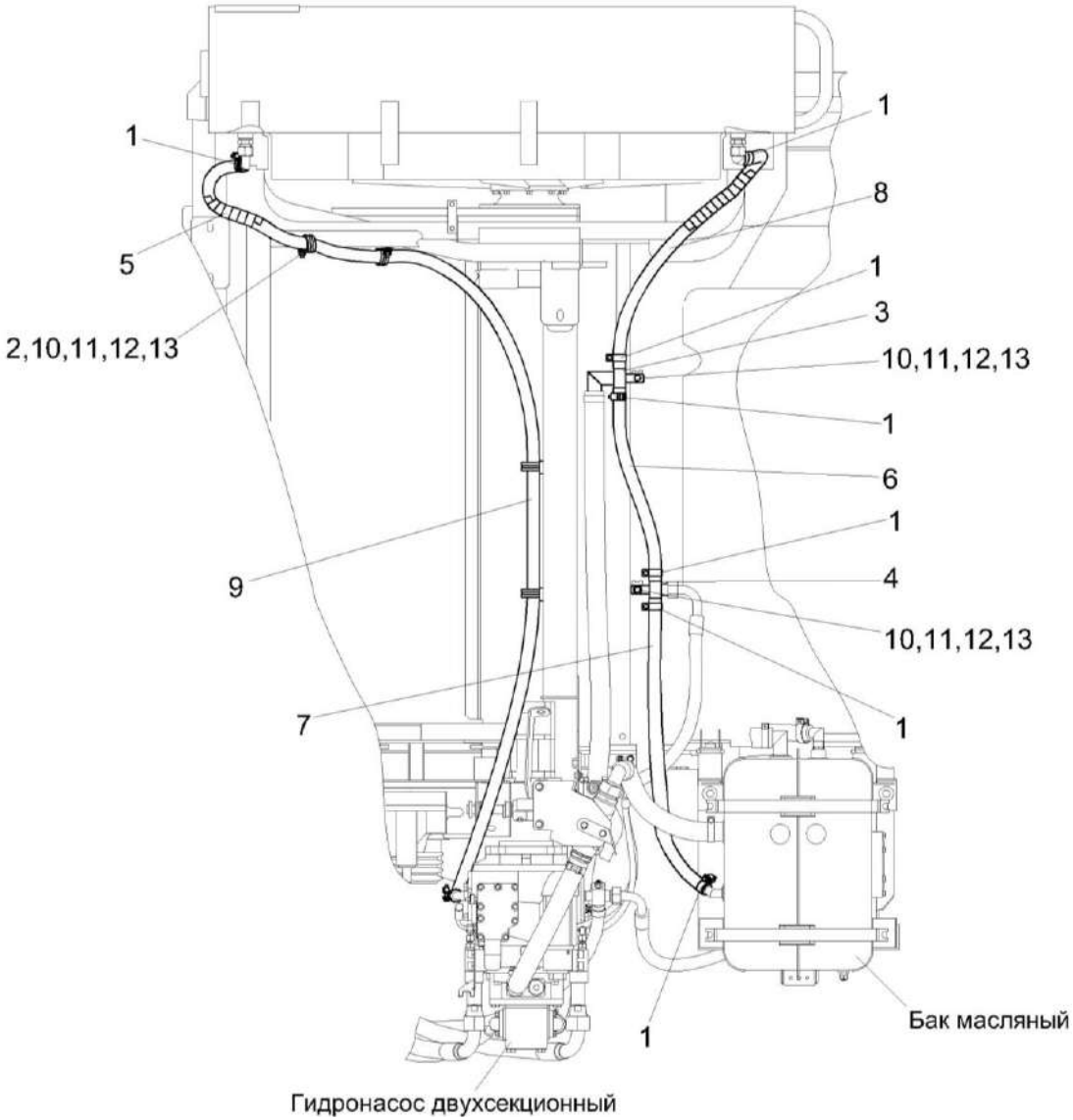

Рисунок 265 – Установка рукавов радиатора КЗК-12-16-0601720-01

№ рис	№ поз	Обозначение	Наименование	Куда входит	
				Обозначение	Кол. на 1 сб. ед.
УСТАНОВКА РУКАВОВ РАДИАТОРА КЗК-12-16-0601720-01 (рисунок 265)					
265	1-13	КЗК-12-16-0601720-01	Установка рукавов радиатора	КЗК-12-20-0600000	1
	1	А 23.02.160	Хомут стяжной	КЗК-12-16-0601720-01	8
	2	КГС 0115770-05	Хомут	КЗК-12-16-0601720-01	6
	3	КЗК-12А-12-0601600	Коллектор	КЗК-12-16-0601720-01	1
	4	КЗК-12А-12-0601610	Коллектор	КЗК-12-16-0601720-01	1
	5	ОПЛ 0600016-08	Оплетка Лента спиральная черная 20х16х20 L=(500±10) мм	КЗК-12-16-0601720-01	2
	6	РНД 0200012-28	Рукав 20х29-1,6 – 10362 L=(460±3) мм	КЗК-12-16-0601720-01	1
	7	РНД 0200012-45	Рукав 20х29-1,6 – 10362 L=(800±5) мм	КЗК-12-16-0601720-01	1
	8	РНД 0200012-74	Рукав 20х29-1,6 – 10362 L=(1380±10) мм	КЗК-12-16-0601720-01	1
	9	РНД 0200012-136	Рукав 20х29-1,6 – 10362 L=(4100±20) мм	КЗК-12-16-0601720-01	1
	10		Болт М8-6ех20 – 7802	КЗК-12-16-0601720-01	7
	11		Гайка М8-6G – 5915	КЗК-12-16-0601720-01	7
	12		Шайба 8Т 65Г – 6402	КЗК-12-16-0601720-01	7
	13		Шайба С.10.01 – 11371	КЗК-12-16-0601720-01	7

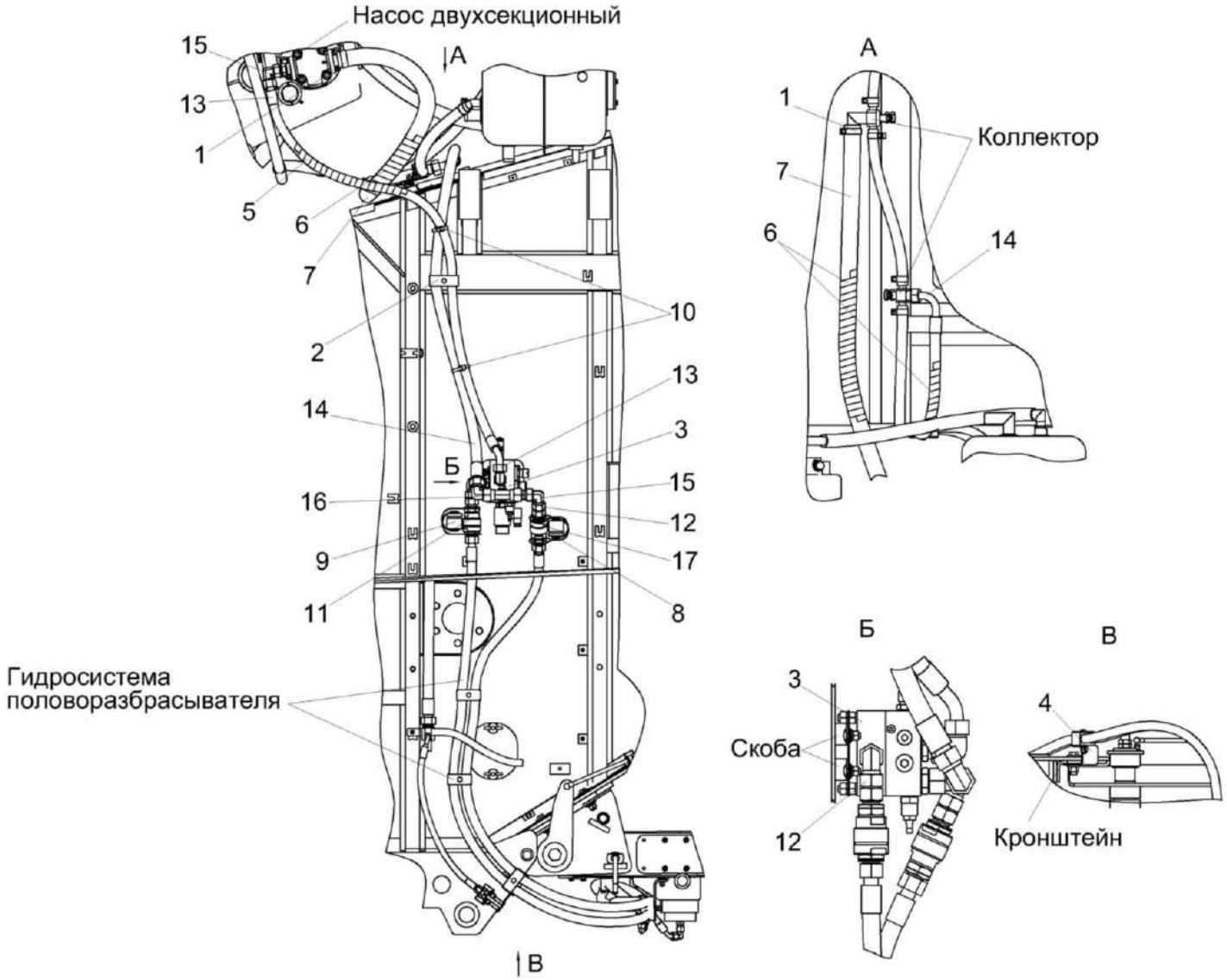

Рисунок 266 – Гидросистема половоразбрасывателя молотилки КЗК-12-16-0612010

№ рис	№ поз	Обозначение	Наименование	Куда входит	
				Обозначение	Кол. на 1 сб. ед.
ГИДРОСИСТЕМА ПОЛОВОРАЗБРАСЫВАТЕЛЯ МОЛОТИЛКИ КЗК-12-16-0612010 (рисунок 266)					
266	1-17	КЗК-12-16-0612010	Гидросистема половоразбрасывателя молоти	КЗК-12-20-0600000	1
	1	А23.02.170	Хомут стяжной	КЗК-12-16-0612010	2
	2	ГПД 0601280	Установка зажима	КЗК-12-16-0612010	1
	3	КЗК-12А-12-0612300А	Регулятор расхода	КЗК-12-16-0612010	1
	4	КЗК-3219-0612414	Кронштейн	КЗК-12-16-0612010	1
	5	ОПЛ 0600016-08	Оплетка Лента спиральная черная 20х16х20 L=(500±10) мм	КЗК-12-16-0612010	1
	6	ОПЛ 0600027-08	Оплетка Лента спиральная черная 32х27х30 L=(500±10) мм	КЗК-12-16-0612010	3
	7	РНД 0320022-98	Рукав всасывающий 17 G-20 (SAE 100 R4) DN32 L=(1860±10) мм	КЗК-12-16-0612010	1
	8	ГДЗ_4101-11050-00230	Заглушка QRC-HS-19-DF-37-K-RD	КЗК-12-16-0612010	1
	9	ГДЗ_4101-11050-00231	Заглушка QRC-HS-19-DM-37-K-RD	КЗК-12-16-0612010	1
	10	ГДЗ_1611-00000-00001	Лента стяжная зубчатая	КЗК-12-16-0612010	2
	11		Муфта QRC-HS-19-F-18L-BT-W66	КЗК-12-16-0612010	1
	12		Переходник GZ18LCF	КЗК-12-16-0612010	2
	13		Рукав высокого давления РВД 16-2SC-M26х1,5-24°-1780-0°-45°	КЗК-12-16-0612010	1

№ рис	№ поз	Обозначение	Наименование	Куда входит	
				Обозначение	Кол. на 1 сб. ед.
266	14		Рукав высокого давления РВД 20-2SC-M30x2-24°-1400-0°-90°	КЗК-12-16-0612010	1
	15	ГДЗ_4102-05000-00005	Угольник EW18LOMDCF	КЗК-12-16-0612010	2
	16	ГДЗ_4101-11020-00017	Угольник EW22LOMDCF	КЗК-12-16-0612010	1
	17		Штекер QRC-HS-19-M-18L-B-W66	КЗК-12-16-0612010	1

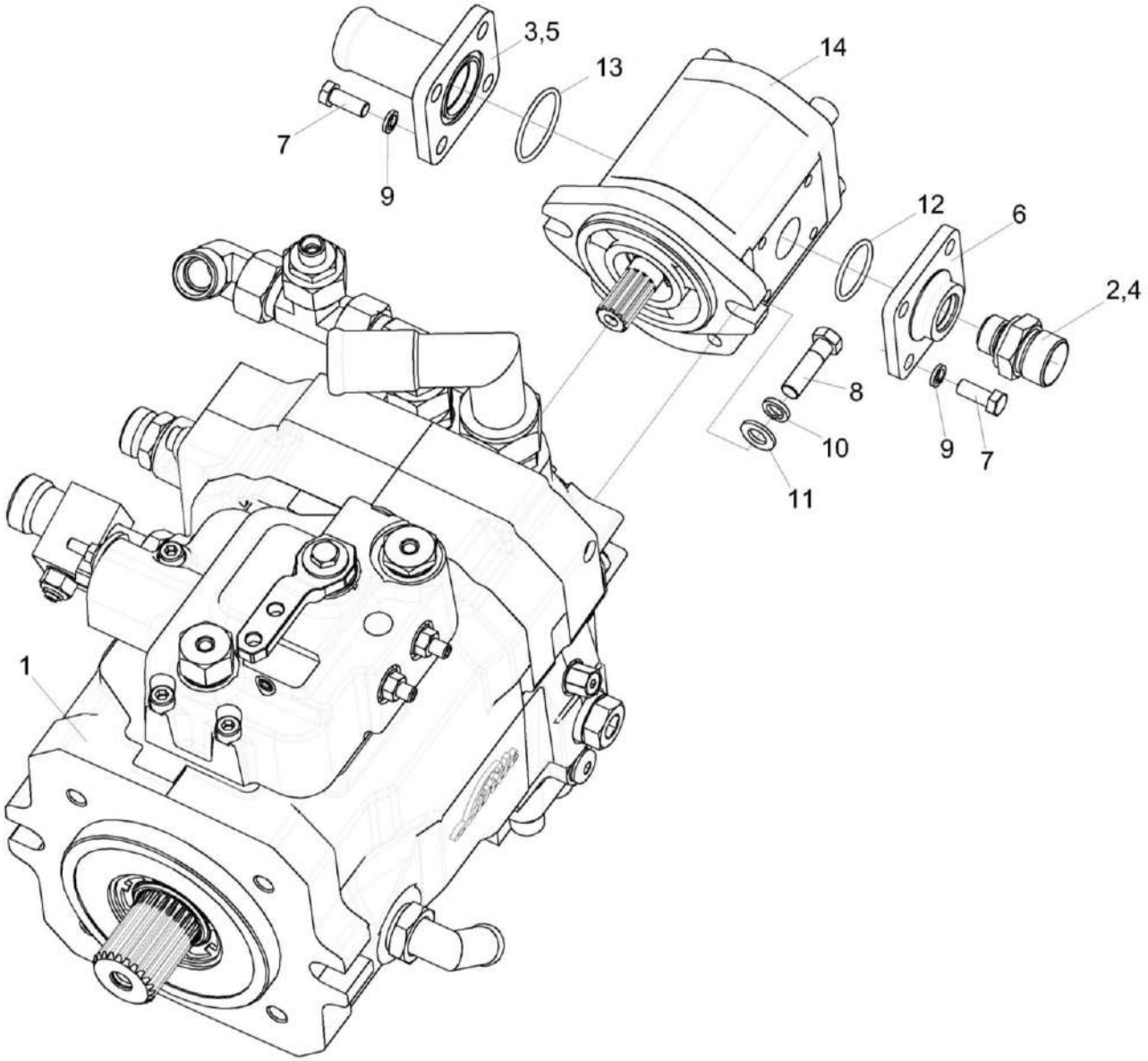

Рисунок 267 – Насос двухсекционный КЗК-12-22-0601110

№ рис	№ поз	Обозначение	Наименование	Куда входит	
				Обозначение	Кол. на 1 сб. ед.
			НАСОС ДВУХСЕКЦИОННЫЙ КЗК-12-22-0601110 (рисунок 267)		
267	1-14	КЗК-12-22-0601110	Насос двухсекционный	КЗК-12-20-0600000	1
	1	КЗК-12-22-0601100	Гидронасос	КЗК-12-22-0601110	1
	2	ГШО 6020240-04	Штуцер	КЗК-12-22-0601110	1
	3	КПК 0800090	Фланец	КЗК-12-22-0601110	1
	4	ЗПГ 0600001-06	Заглушка	КЗК-12-22-0601110	1
	5	ЗРГ 0600001-05	Заглушка	КЗК-12-22-0601110	1
	6	КИЛ 0118661	Фланец	КЗК-12-22-0601110	1
	7		Болт М8-6ЕХ20 - 7796	КЗК-12-22-0601110	8
	8		Болт М10-6ЕХ35 - 7796	КЗК-12-22-0601110	2
	9		Шайба 8Т 65Г - 6402	КЗК-12-22-0601110	8
	10		Шайба 10Т 65Г - 6402	КЗК-12-22-0601110	2
	11		Шайба С.10.01 - 11371	КЗК-12-22-0601110	2
	12		Кольцо 030-034-25-2-2 18829/9833	КЗК-12-22-0601110	1
	13		Кольцо 038-042-25-2-2 18829/9833	КЗК-12-22-0601110	1
	14		Насос шестеренный PMIGP2.5APF20F269SB03-A или Гидронасос шестеренный AP20.190.CDC01SN-002 (6010211008407)	КЗК-12-22-0601110	1

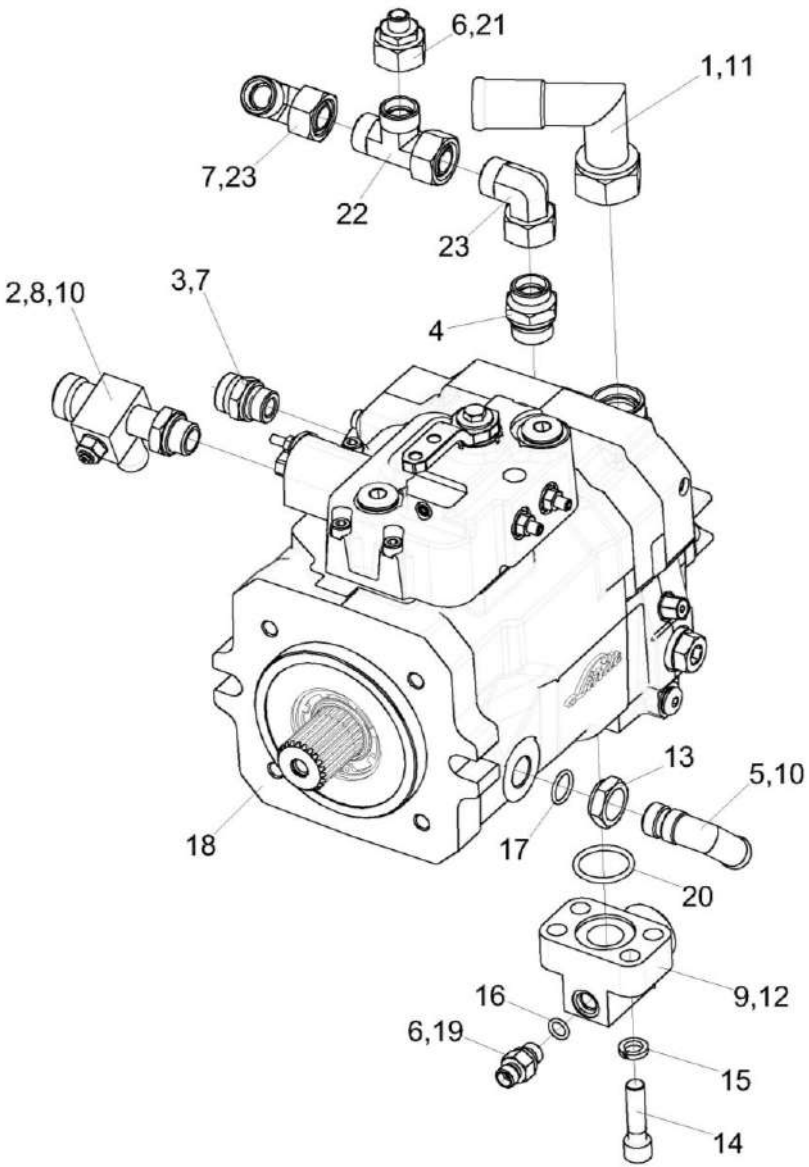

Рисунок 268 – Гидронасос КЗК-12-22-0601100

№ рис	№ поз	Обозначение	Наименование	Куда входит	
				Обозначение	Кол. на 1 сб. ед.
			ГИДРОНАСОС КЗК-12-22-0601100 (рисунок 268)		
268	1-23	КЗК-12-22-0601100	Гидронасос	КЗК-12-22-0601110	1
	1	КЗК-12-22-0601600	Угольник	КЗК-12-22-0601100	1
	2	КЗК-12-22-0601620	Крестовина	КЗК-12-22-0601100	1
	3	ГДЗ_ГШО6022240-05	Штуцер	КЗК-12-22-0601100	1
	4	ГШО 6027240-05	Штуцер	КЗК-12-22-0601100	1
	5	КЗК-8-9-0601600	Угольник	КЗК-12-22-0601100	1
	6	ЗПГ 0600001	Заглушка	КЗК-12-22-0601100	3
	7	ЗПГ 0600001-06	Заглушка	КЗК-12-22-0601100	2
	8	ЗПГ 0600001-08	Заглушка	КЗК-12-22-0601100	1
	9	ЗПГ 0600001-10	Заглушка	КЗК-12-22-0601100	2
	10	ЗРГ 0600001-03	Заглушка	КЗК-12-22-0601100	2
	11	ЗРГ 0600001-05	Заглушка	КЗК-12-22-0601100	1
	12	КЗК-12-0601609-03	Фланец	КЗК-12-22-0601100	2
	13	СКС 0604655А-05	Контргайка	КЗК-12-22-0601100	1
	14		Винт М12-6ЕХ45 - 11738	КЗК-12-22-0601100	8
	15		Шайба 12Т 65Г - 6402	КЗК-12-22-0601100	8
	16		Кольцо 011-015-25-2-2 18829/ 9833	КЗК-12-22-0601100	2

№ рис	№ поз	Обозначение	Наименование	Куда входит	
				Обозначение	Кол. на 1 сб. ед.
268	17		Кольцо 019-023-25-2-2 18829/ 9833	КЗК-12-22-0601100	1
	18		Гидронасос HPV02A2-105R-M2N0M280D210-420/42019D-00-MS10T23-000GP0A22EC32000-V07-105/105-C	КЗК-12-22-0601100	1
	19	ГДЗ_4101-11080-00090	Дроссель с обратным клапаном ДКО6Т М14Х1,5-ВУ11	КЗК-12-22-0601100	2
	20	ГДЗ_2503-01010-00206	Кольцо уплотнительное ГСТ 90.00.003	КЗК-12-22-0601100	2
	21	ГДЗ_4115-10180-00077	Переходник RED18/08LOMDCF	КЗК-12-22-0601100	1
	22	ГДЗ_4101-11030-00070	Тройник EL18LOMDCF	КЗК-12-22-0601100	1
	23	ГДЗ_4102-05000-00005	Угольник EW18LOMDCF	КЗК-12-22-0601100	2

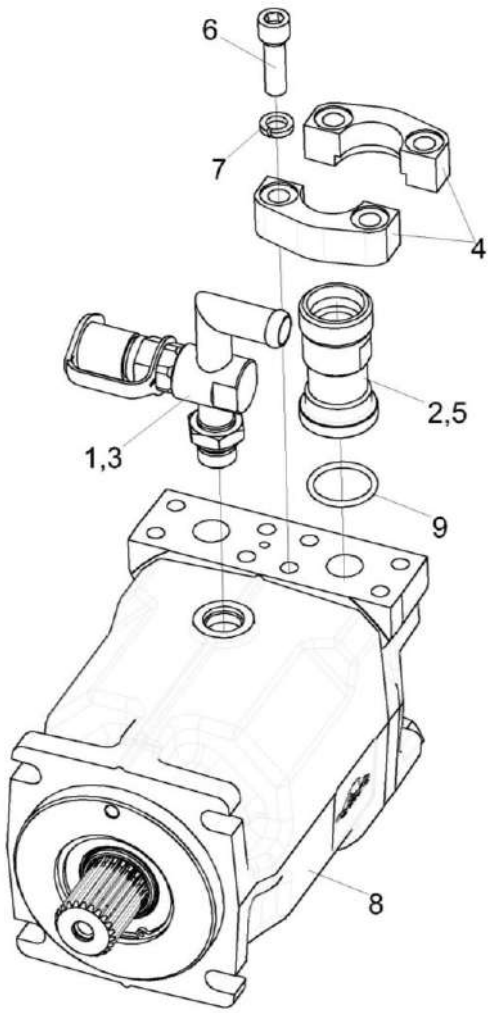

Рисунок 269 – Гидромотор КЗК-12-22-0601200

№ рис	№ поз	Обозначение	Наименование	Куда входит	
				Обозначение	Кол. на 1 сб. ед.
			ГИДРОМОТОР КЗК-12-22-0601200 (рисунок 269)		
269	1-9	КЗК-12-22-0601200	Гидромотор	КЗК-12-20-0600000	1
	1	КЗК-8-9-0601620	Тройник	КЗК-12-22-0601200	1
	2	ЗПГ 0600001-10	Заглушка	КЗК-12-22-0601200	2
	3	ЗРГ 0600001-03	Заглушка	КЗК-12-22-0601200	1
	4	УЭС-7-0601614-01	Полуфланец	КЗК-12-22-0601200	4
	5	УЭС-7-0601621	Фланец	КЗК-12-22-0601200	2
	6		Винт М12-6ЕХ40 - 11738	КЗК-12-22-0601200	8
	7		Шайба 12Т 65Г - 6402	КЗК-12-22-0601200	8
	8		Гидромотор HMF02A2-105N-000N14D0999-MC4T23-R00-V07-N (LD2942000005)	КЗК-12-22-0601200	1
	9	ГДЗ_2503-01010-00206	Кольцо уплотнительное ГСТ 90.00.003	КЗК-12-22-0601200	2

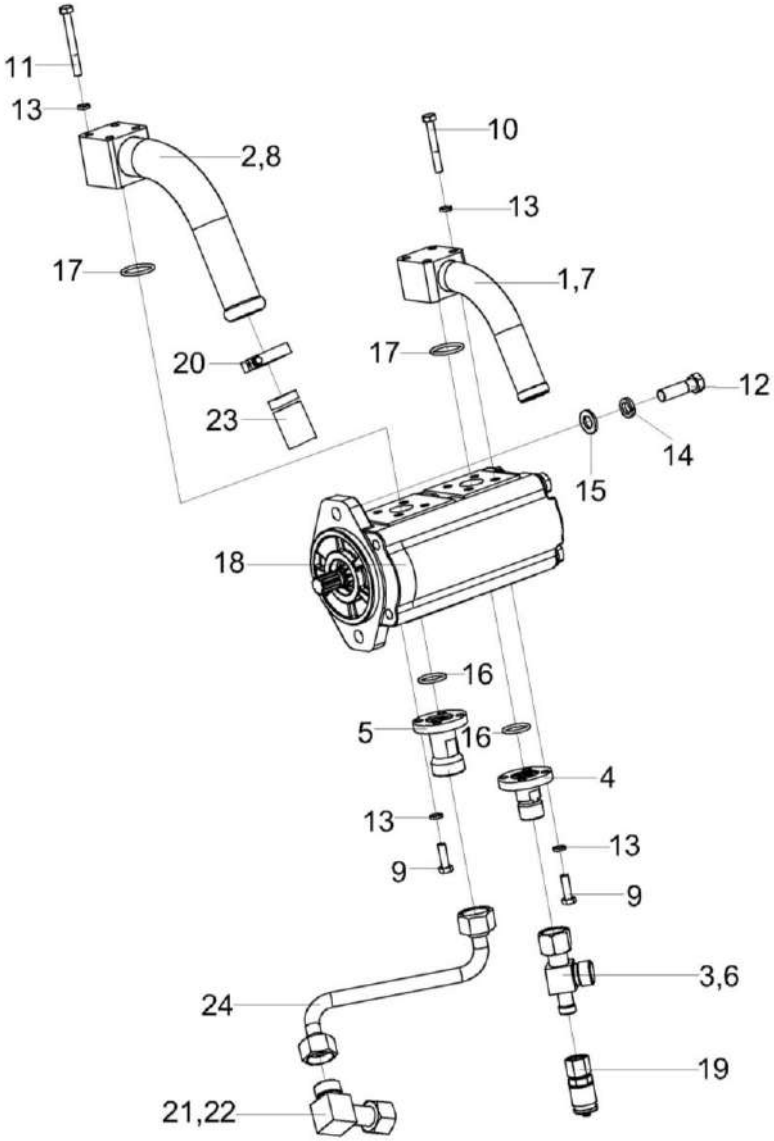

Рисунок 270 – Гидронасос двухсекционный КЗК-12А-1-0602140-01

№ рис	№ поз	Обозначение	Наименование	Куда входит	
				Обозначение	Кол. на 1 сб. ед.
		ГИДРОНАСОС ДВУХСЕКЦИОННЫЙ КЗК-12А-1-0602140-01 (рисунок 270)			
270	1-24	КЗК-12А-1-0602140-01	Гидронасос двухсекционный	КЗК-12-20-0600000	1
	1	КЗК-12-0602920А	Фланец	КЗК-12А-1-0602140-01	1
	2	КЗК-12-0602930	Фланец	КЗК-12А-1-0602140-01	1
	3	КЗК-12-0602460-01	Тройник	КЗК-12А-1-0602140-01	1
	4	КЗК-12-0602625	Фланец	КЗК-12А-1-0602140-01	1
	5	КЗК-12-0602626	Фланец	КЗК-12А-1-0602140-01	1
	6	ЗПГ 0600001-03	Заглушка	КЗК-12А-1-0602140-01	1
	7	ЗРГ 0600001-04	Заглушка	КЗК-12А-1-0602140-01	1
	8	ЗРГ 0600001-05	Заглушка	КЗК-12А-1-0602140-01	1
	9		Болт М6-6еХ20 - 7798	КЗК-12А-1-0602140-01	8
	10		Болт М6-6еХ45 - 7798	КЗК-12А-1-0602140-01	4
	11		Болт М6-6еХ55 - 7798	КЗК-12А-1-0602140-01	4
	12		Болт М10-6еХ35 - 7796	КЗК-12А-1-0602140-01	2
	13		Шайба 6Т 65Г - 6402	КЗК-12А-1-0602140-01	16
	14		Шайба 10Т 65Г - 6402	КЗК-12А-1-0602140-01	2
	15		Шайба С.10.01 - 11371	КЗК-12А-1-0602140-01	2
	16		Кольцо 019-023-25-2-2 – 18829 / 9833	КЗК-12А-1-0602140-01	2

№ рис	№ поз	Обозначение	Наименование	Куда входит	
				Обозначение	Кол. на 1 сб. ед.
270	17		Кольцо 024-028-25-2-2 – 18829 / 9833	КЗК-12А-1-0602140-01	2
	18	ГДЗ_4101-01900-00614	Гидронасос AP20.190/115.ADC701SN-T	КЗК-12А-1-0602140-01	1
	19	ГДЗ_4115-10300-00006	Соединение резьбовое с колпачком AB20-11/BO8L	КЗК-12А-1-0602140-01	1
	20	А 23.02.170	Хомут стяжной	КЗК-12А-1-0602140-01	1
	21	УЭ С0602300	Угольник	КЗК-12А-1-0602140-01	1
	22	ЗПГ 0600002-07	Заглушка	КЗК-12А-1-0602140-01	1
	23	РНД 0320022-33	Рукав Рукав всасывающий 17 G-20 (SAE 100 R4) DN32 L=(560±5) мм	КЗК-12А-1-0602140-01	1
	24		Рукав высокого давления РВД 16-2SN-M27X1,5-60°-800-0°-90°	КЗК-12А-1-0602140-01	1

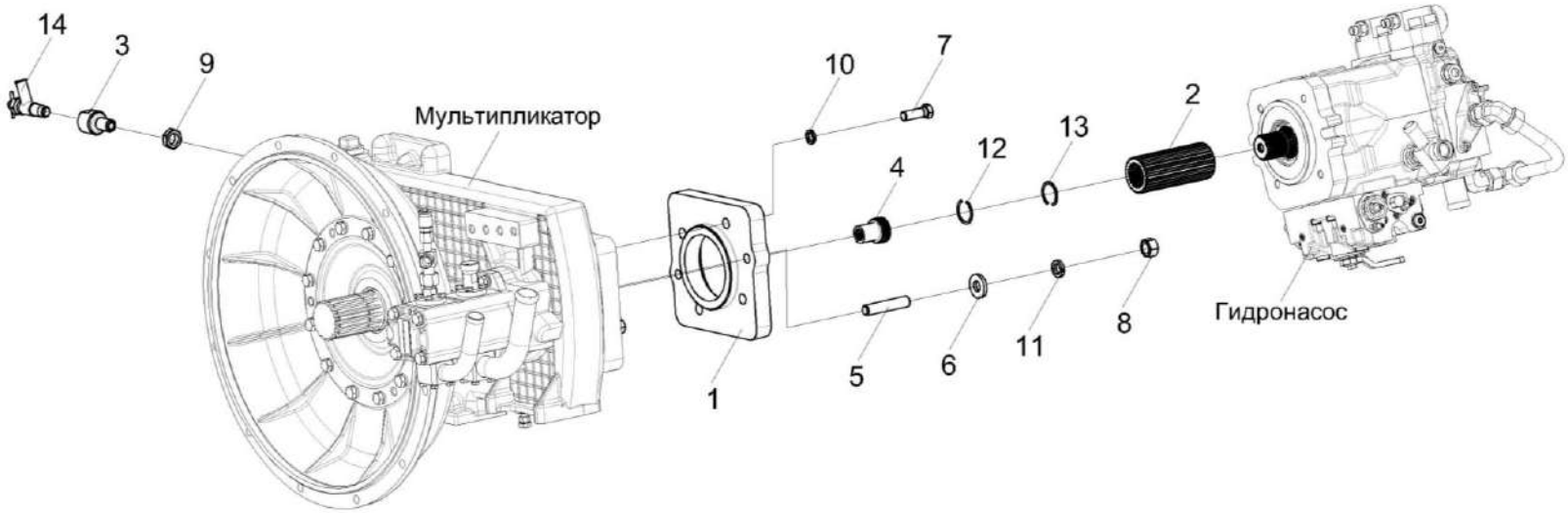

Рисунок 271- Установка гидронасосов КЗК-8-9-0100200

№ рис	№ поз	Обозначение	Наименование	Куда входит	
				Обозначение	Кол. на 1 сб. ед.
		УСТАНОВКА ГИДРОНАСОСОВ КЗК-8-9-0100200 (рисунок 271)			
271	1-14	КЗК-8-9-0100200	Установка гидронасосов	КЗК-12-20-0100000 КЗК-12-20-0100000-01 КЗК-12-20-0100000-02 КЗК-12-20-0100000-03	1 1 1 1
	1	КЗК-8-9-0100101	Проставка	КЗК-8-9-0100200	1
	2	КЗК-8-9-0100601	Обойма	КЗК-8-9-0100200	1
	3	КЗК-1420-0100614	Переходник	КЗК-8-9-0100200	1
	4	КС-200-0138612	Полумуфта	КЗК-8-9-0100200	1
	5	КВК 0100601	Шпилька	КЗК-8-9-0100200	2
	6	КЗР 0202674А	Шайба	КЗК-8-9-0100200	2
	7		Болт М14-6еХ40 – 7796	КЗК-8-9-0100200	4
	8		Гайка М16-6G – 5915	КЗК-8-9-0100200	2
	9		Гайка М18Х1,5-6G – 5916	КЗК-8-9-0100200	1
	10		Шайба 14Т 65Г – 6402	КЗК-8-9-0100200	4
	11		Шайба 16Т 65Г – 6402	КЗК-8-9-0100200	2
	12		Кольцо В35 – 13941	КЗК-8-9-0100200	2
	13		Кольцо В35 – 13943	КЗК-8-9-0100200	2
	14		Кран ВС11-О	КЗК-8-9-0100200	1

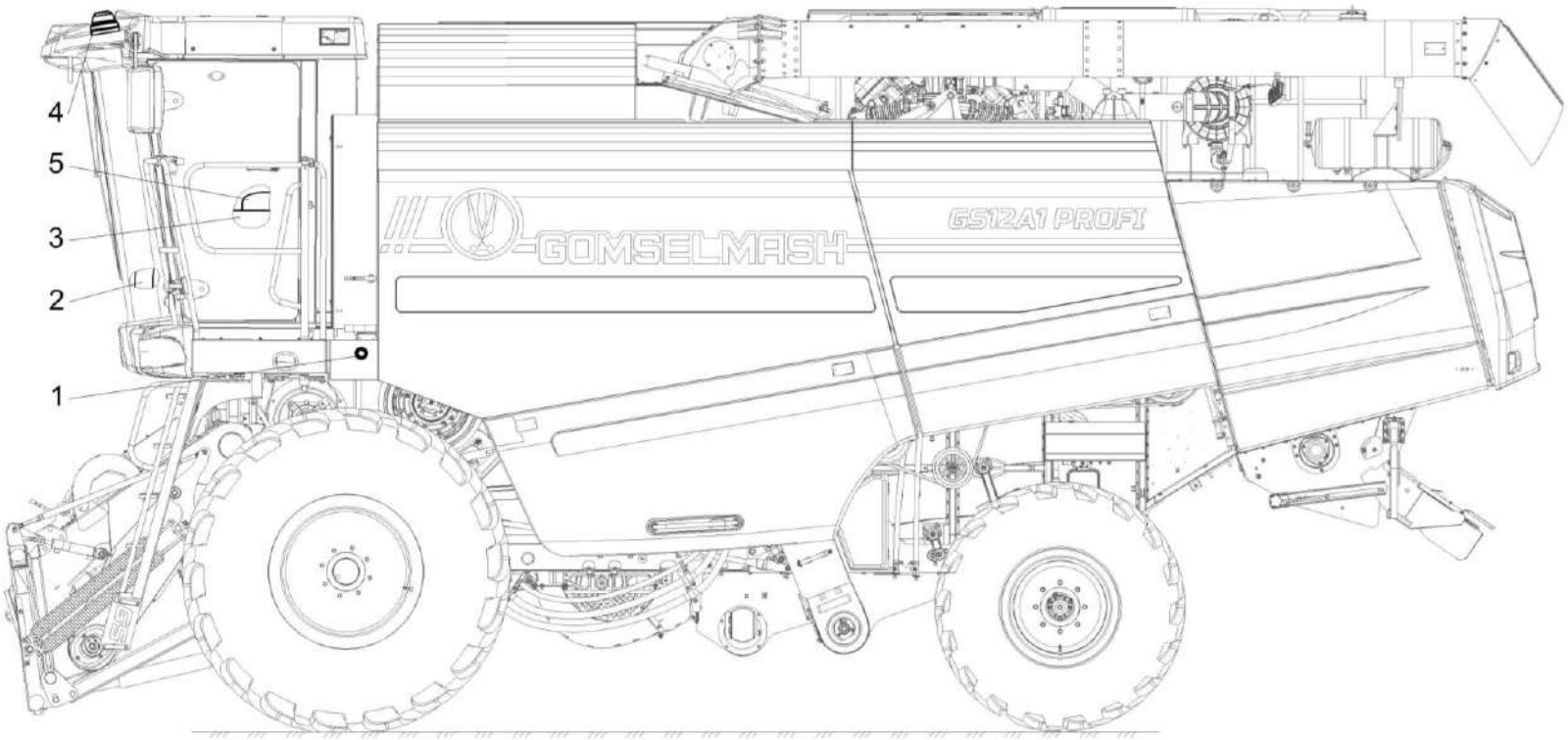

Рисунок 272 – Электрооборудование КЗК-12-20-0700000

№ рис	№ поз	Обозначение	Наименование	Куда входит	
				Обозначение	Кол. на 1 сб. ед.
			ЭЛЕКТРООБОРУДОВАНИЕ КЗК-12-20-0700000 (рисунок 272)		
272	1-5	КЗК-12-20-0700000	Электрооборудование	КЗК-12-20-0100000 КЗК-12-20-0100000-01 КЗК-12-20-0100000-02 КЗК-12-20-0100000-03	1 1 1 1
	1	КЗК-12-20-0721000	Установка электрооборудования молотилки	КЗК-12-20-0700000	1
	2	КЗК-12-20-0723000	Установка электрооборудования колонки рулевой	КЗК-12-20-0700000	1
	3	КЗК-12-20-0725000	Установка электрооборудования пульта управления	КЗК-12-20-0700000	1
	4	КЗК-12-22-0722000	Установка электрооборудования кабины	КЗК-12-20-0700000	1
	5	КЗК-8-9-0724000	Установка электрооборудования блока управления	КЗК-12-20-0700000	1

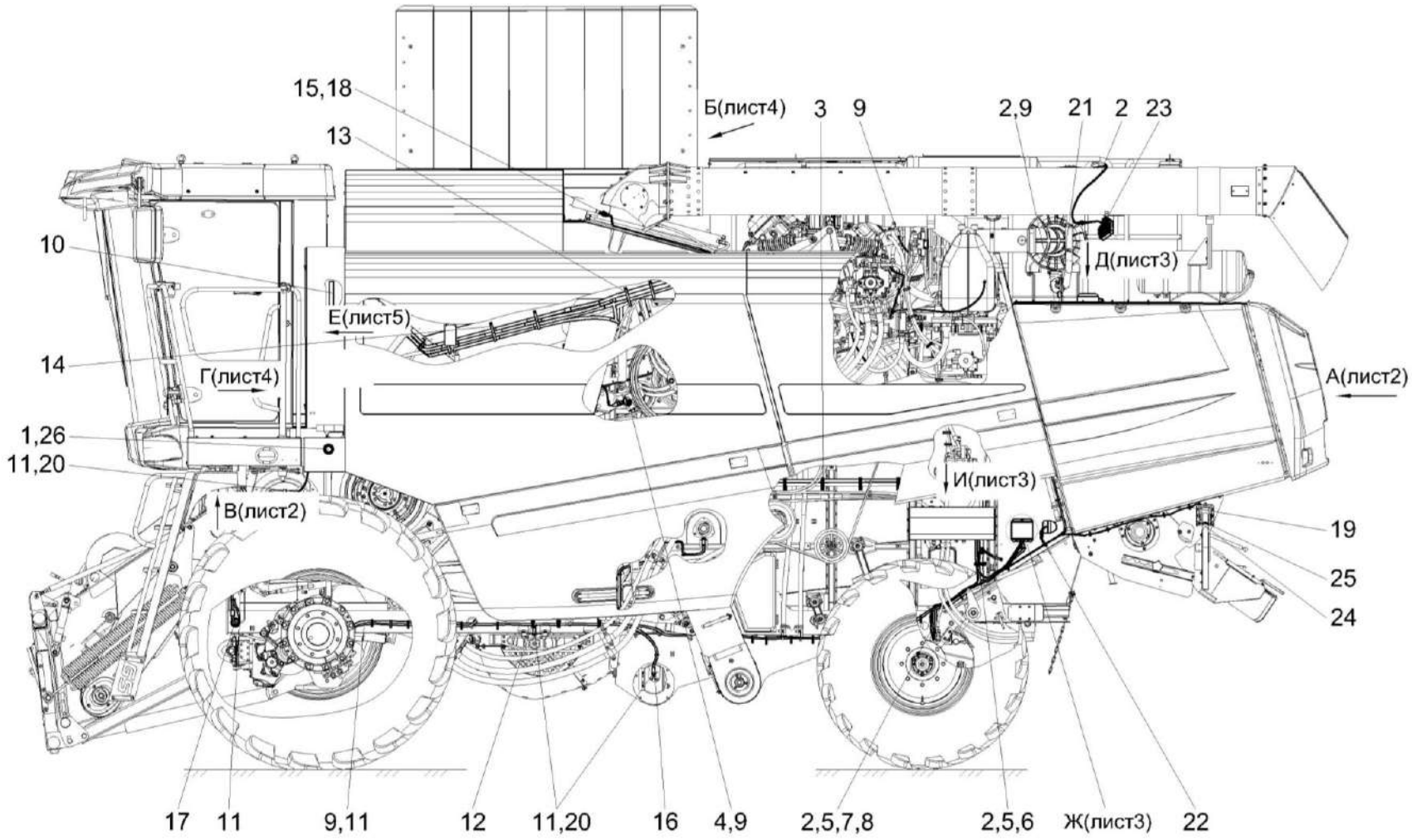

Рисунок 273 - Установка электрооборудования молотилки КЗК-12-20-0721000 (лист 1)

№ рис	№ поз	Обозначение	Наименование	Куда входит	
				Обозначение	Кол. на 1 сб. ед.
УСТАНОВКА ЭЛЕКТРООБОРУДОВАНИЯ МОЛОТИЛКИ КЗК-12-20-0721000 (лист 1) (рисунок 273)					
273	1-26	КЗК-12-20-0721000	Установка электрооборудования молотилки	КЗК-12-20-0700000	1
	1	КЗК-12-20-0700330	Жгут площадки управления	КЗК-12-20-0721000	1
	2	КЗК-12-20-0700530	Жгут задних фонарей	КЗК-12-20-0721000	1
	3	КВС-1-0700800	Хомут	КЗК-12-20-0721000	32
	4	КЗК-12-0700170	Датчик	КЗК-12-20-0721000	2
	5	КЗК-12-0700600А	Жгут соломоизмельчителя	КЗК-12-20-0721000	1
	6	КЗК-12-0701040	Жгут датчиков потерь соломотряса	КЗК-12-20-0721000	1
	7	КЗК-12-0701050	Жгут датчиков потерь очистки	КЗК-12-20-0721000	1
	8	КЗК-12-0701150А	Жгут датчика оборотов соломоизмельчителя	КЗК-12-20-0721000	1
	9	КЗК-12А-10-1-0700310	Жгут датчиков	КЗК-12-20-0721000	1
	10	КЗК-3219-0722020 или КЗК-3219-0722080	Установка шкафа электрического	КЗК-12-20-0721000	1
	11	КЗК-8-4-0701030	Жгут сигнализации очистки	КЗК-12-20-0721000	1
	12	КЗР 0700800	Хомут	КЗК-12-20-0721000	25
	13	КЗС 0700820	Прижим	КЗК-12-20-0721000	2
	14	КЗС 0700820-01	Прижим	КЗК-12-20-0721000	5
	15	КИЛ 0160002	Колпачок защитный	КЗК-12-20-0721000	1

№ рис	№ поз	Обозначение	Наименование	Куда входит	
				Обозначение	Кол. на 1 сб. ед.
273	16	КИС 0140061-03	Втулка	КЗК-12-20-0721000	2
	17		Втулка 500-1015079	КЗК-12-20-0721000	2
	18		Выключатель ВК12-71	КЗК-12-20-0721000	1
	19	ГДЗ_1611-00000-00010	Лента стяжная 2-0160986-2	КЗК-12-20-0721000	100
	20	ГДЗ_4115-07030-00001	Преобразователь первичный ПрП-1М	КЗК-12-20-0721000	6
	21	ГДЗ_4115-10060-00125	Розетка электрическая автомобильная АР-93 УХЛ2	КЗК-12-20-0721000	1
	22		Сигнализатор заднего хода разнотональный СЗХР-05	КЗК-12-20-0721000	1
	23	ГДЗ_4115-11060-00138	Фара рабочая ФР 01-18/5	КЗК-12-20-0721000	5
	24		Фонарь 92.0000.1492 или Фонарь ФЗС2 01 24 О1 К	КЗК-12-20-0721000	2
	25		Фонарь 92.0000.1590 или Фонарь ФЗХ 01 24 О1 Е1	КЗК-12-20-0721000	2
	26	ГДЗ_4115-10060-00125	Фонарь ФА-2 НИС	КЗК-12-20-0721000	2

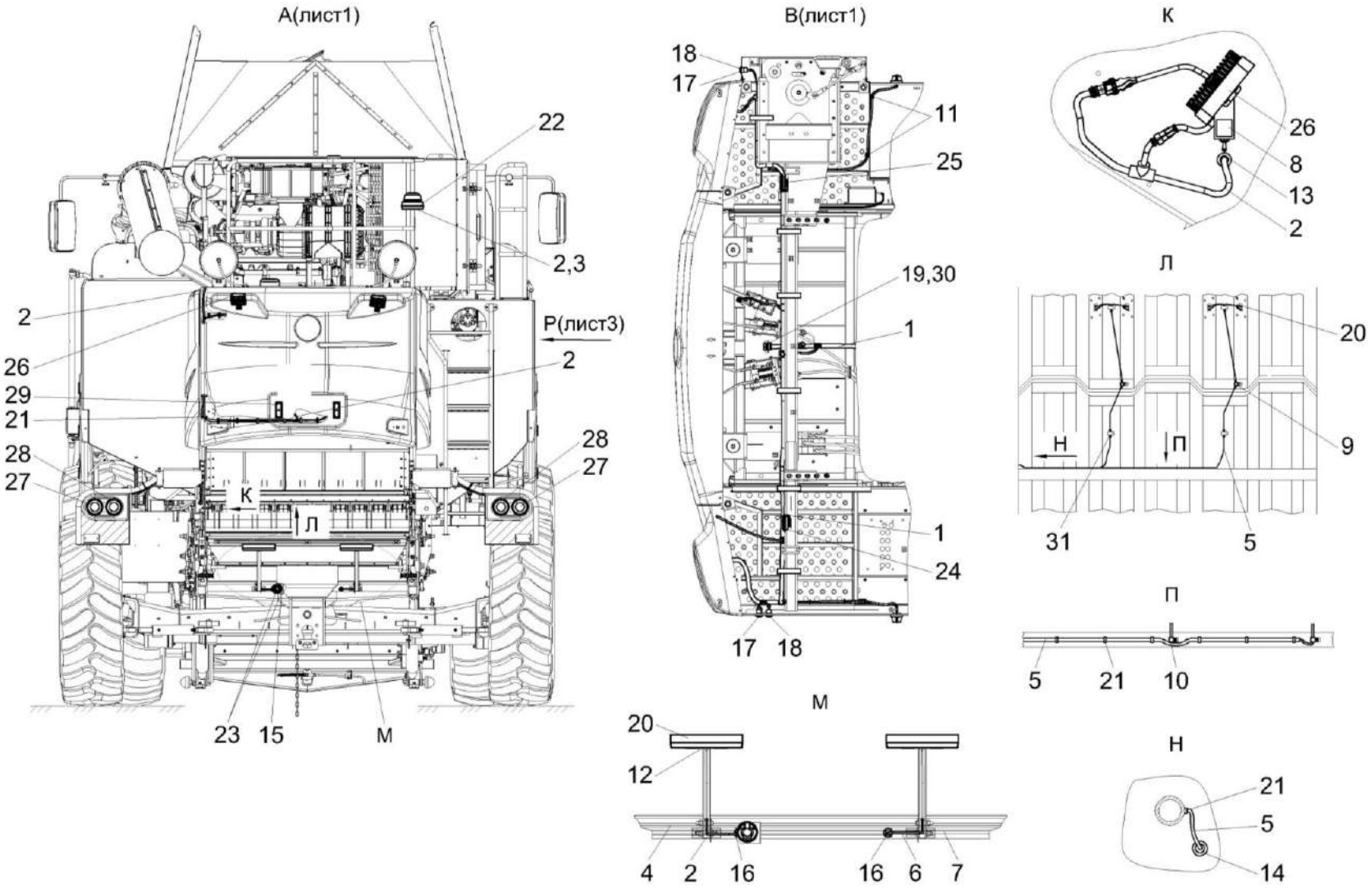

Рисунок 274 - Установка электрооборудования молотилки КЗК-12-20-0721000 (лист 2)

№ рис	№ поз	Обозначение	Наименование	Куда входит	
				Обозначение	Кол. на 1 сб. ед.
УСТАНОВКА ЭЛЕКТРООБОРУДОВАНИЯ МОЛОТИЛКИ КЗК-12-20-0721000 (лист 2) (рисунок 274)					
274	1-31	КЗК-12-20-0721000	Установка электрооборудования молотилки	КЗК-12-20-0700000	1
	1	КЗК-12-20-0700330	Жгут площадки управления	КЗК-12-20-0721000	1
	2	КЗК-12-20-0700530	Жгут задних фонарей	КЗК-12-20-0721000	1
	3	КЗК-12-0700540	Жгут маяка	КЗК-12-20-0721000	1
	4	КЗК-12-0700600А	Жгут соломоизмельчителя	КЗК-12-20-0721000	1
	5	КЗК-12-0701040	Жгут датчиков потерь соломотряса	КЗК-12-20-0721000	1
	6	КЗК-12-0701050	Жгут датчиков потерь очистки	КЗК-12-20-0721000	1
	7	КЗК-12-0701150А	Жгут датчика оборотов соломоизмельчителя	КЗК-12-20-0721000	1
	8	КЗК-12-15-0700700	Установка тумблера	КЗК-12-20-0721000	1
	9	КЗР 0700800-03	Хомут	КЗК-12-20-0721000	4
	10	КЗР 0700800-06	Хомут	КЗК-12-20-0721000	5
	11	УЭС 0700800-02	Хомут	КЗК-12-20-0721000	2
	12	КИС 0140061	Втулка	КЗК-12-20-0721000	3
	13	КИС 0140061-01	Втулка	КЗК-12-20-0721000	1
	14	КИС 0140062	Втулка	КЗК-12-20-0721000	2
	15	КИС 0140068	Крышка	КЗК-12-20-0721000	1

№ рис	№ поз	Обозначение	Наименование	Куда входит	
				Обозначение	Кол. на 1 сб. ед.
274	16	УЭС-7-0700015	Втулка	КЗК-12-20-0721000	2
	17		Выключатель ВК60.3710, желтый	КЗК-12-20-0721000	2
	18		Выключатель ВК60.3710, красный	КЗК-12-20-0721000	2
	19		Гайка фиксирующая 2411-001-2405	КЗК-12-20-0721000	1
	20		Датчик ДПЗП-1	КЗК-12-20-0721000	6
	21	ГДЗ_1611-00000-00001	Лента стяжная зубчатая	КЗК-12-20-0721000	215
	22		Маяк проблесковый МП-1-LED	КЗК-12-20-0721000	1
	23	ГДЗ_4115-10060-00004	Розетка Р7-2	КЗК-12-20-0721000	1
	24		Сигнал звуковой безрупорный С313	КЗК-12-20-0721000	1
	25		Сигнал звуковой безрупорный С314	КЗК-12-20-0721000	1
	26	ГДЗ_4115-11060-00138	Фара рабочая ФР 01-18/5	КЗК-12-20-0721000	5
	27		Фонарь 92.0000.1492 или Фонарь ФЗС2 01 24 О1 К	КЗК-12-20-0721000	2
	28		Фонарь 92.0000.1590 или Фонарь ФЗХ 01 24 О1 Е1	КЗК-12-20-0721000	2
	29	ГДЗ_4115-11050-00117	Фонарь освещения заднего номерного знака ФП 131 БР-10	КЗК-12-20-0721000	2
	30		Шайба прижимная 2414-001-2486	КЗК-12-20-0721000	1
	31		Трубка 305 ТВ-40, 12, черная, высшего сорта – 19034	КЗК-12-20-0721000	0,3

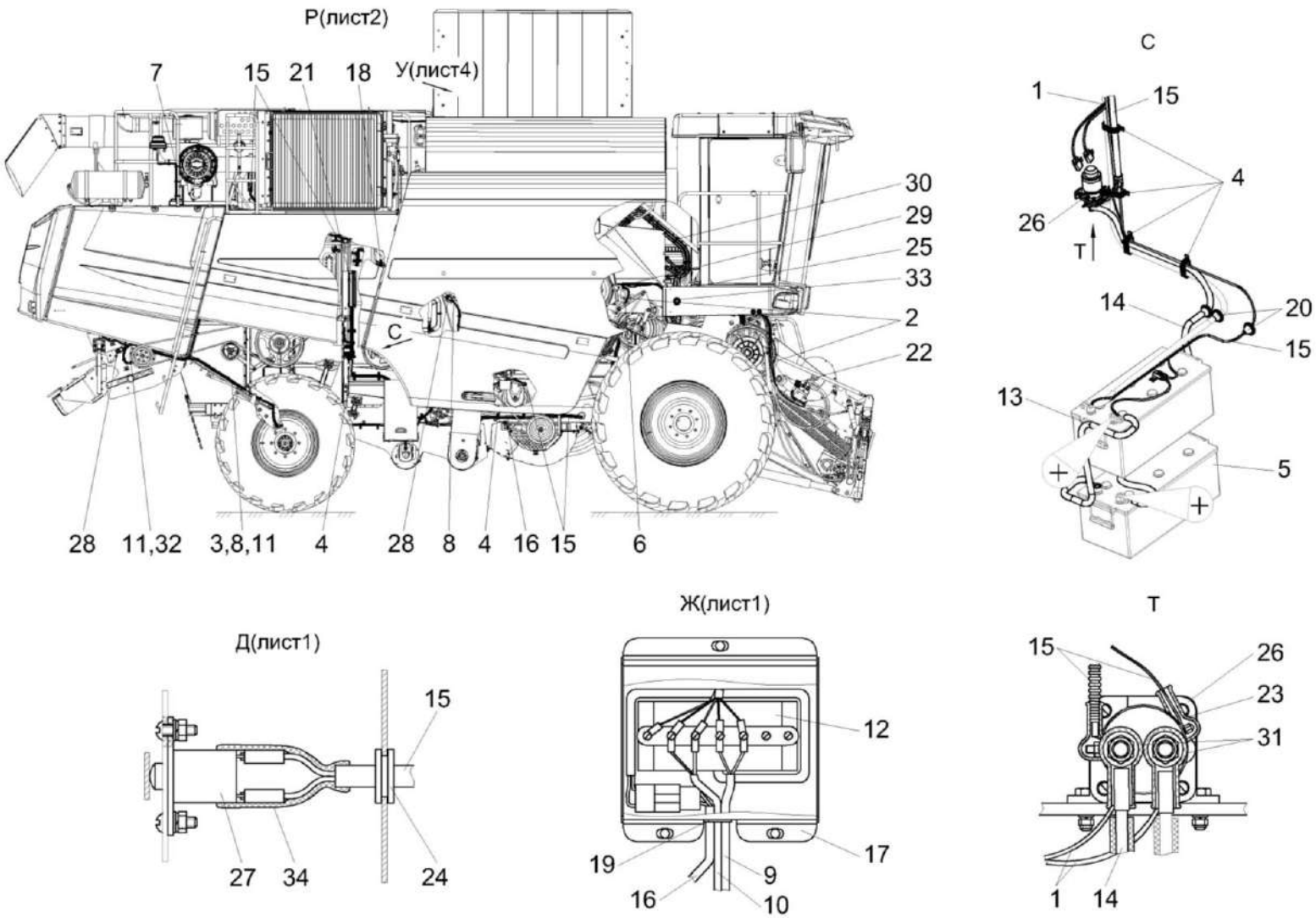

Рисунок 275 - Установка электрооборудования молотилки КЗК-12-20-0721000 (лист 3)

№ рис	№ поз	Обозначение	Наименование	Куда входит	
				Обозначение	Кол. на 1 сб. ед.
УСТАНОВКА ЭЛЕКТРООБОРУДОВАНИЯ МОЛОТИЛКИ КЗК-12-20-0721000 (лист 3) (рисунок 275)					
275	1-34	КЗК-12-20-0721000	Установка электрооборудования молотилки	КЗК-12-20-0700000	1
	1	КЗК-12-20-0700180	Жгут питания	КЗК-12-20-0721000	1
	2	КЗК-12-20-0700330	Жгут площадки управления	КЗК-12-20-0721000	1
	3	КЗК-12-20-0700530	Жгут задних фонарей	КЗК-12-20-0721000	1
	4	КВС-1-0700800	Хомут	КЗК-12-20-0721000	32
	5	ГДЗ_4115-07010-00002	Батарея аккумуляторная с переходниками КЗК 0705190 или Батарея аккумуляторная 6СТ-190А или Батарея аккумуляторная 6СТ-190АЗ ПНКБ2М	КЗК-12-20-0721000	2
	6	КЗК-12-0700170	Датчик	КЗК-12-20-0721000	2
	7	КЗК-12-0700540	Жгут маяка	КЗК-12-20-0721000	1
	8	КЗК-12-0700600А	Жгут соломоизмельчителя	КЗК-12-20-0721000	1
	9	КЗК-12-0701040	Жгут датчиков потерь соломотряса	КЗК-12-20-0721000	1
	10	КЗК-12-0701050	Жгут датчиков потерь очистки	КЗК-12-20-0721000	1
	11	КЗК-12-0701150А	Жгут датчика оборотов соломоизмельчителя	КЗК-12-20-0721000	1
	12	КЗК-12-0701250 или КЗК-810-1-0701260	Установка ТМ-02 или Установка БСУ-01	КЗК-12-20-0721000	1

№ рис	№ поз	Обозначение	Наименование	Куда входит	
				Обозначение	Кол. на 1 сб. ед.
275	13	КЗК-12-0705580А	Жгут аккумуляторов промежуточный	КЗК-12-20-0721000	1
	14	КЗК-12-11-0705590	Жгут выключателя бортсети	КЗК-12-20-0721000	1
	15	КЗК-12А-10-1-0700310	Жгут датчиков	КЗК-12-20-0721000	1
	16	КЗК-8-4-0701030	Жгут сигнализации очистки	КЗК-12-20-0721000	1
	17	КЗР 0700340Б	Крышка	КЗК-12-20-0721000	1
	18	КЗР 0700800	Хомут	КЗК-12-20-0721000	25
	19	КГС 0115005-01	Уплотнение Уплотнитель ПР-067 L=(60±2) мм	КЗК-12-20-0721000	1
	20	КГС 0120032-01	Втулка	КЗК-12-20-0721000	2
	21	КЗК-12-0700402	Кронштейн	КЗК-12-20-0721000	1
	22	КЗР 0700009-02	Крышка	КЗК-12-20-0721000	1
	23	КИС 0140046	Колпачок	КЗК-12-20-0721000	1
	24	КИС 0140061	Втулка	КЗК-12-20-0721000	3
	25	УЭС 0700013-03	Втулка	КЗК-12-20-0721000	1
	26		Выключатель аккумуляторных батарей 1212.3737-07	КЗК-12-20-0721000	1
	27	ГДЗ_4115-09010-00002	Выключатель ВК2-А2-Ш	КЗК-12-20-0721000	1
	28	ГДЗ_4115-09050-00517	Датчик КЗК-12-0700190	КЗК-12-20-0721000	2
	29	ГДЗ_1611-00000-00001	Лента стяжная зубчатая	КЗК-12-20-0721000	215

№ рис	№ поз	Обозначение	Наименование	Куда входит	
				Обозначение	Кол. на 1 сб. ед.
275	30	ГДЗ_1611-00000-00010	Лента стяжная 2-0160986-2	КЗК-12-20-0721000	100
	31	ГДЗ_2503-01050-00063	Наконечник резиновый ТМ-59-6000-38	КЗК-12-20-0721000	2
	32	ГДЗ_4115-07030-00001	Преобразователь первичный ПрП-1М	КЗК-12-20-0721000	6
	33	ГДЗ_4115-10060-00125	Фонарь ФА-2 НИС	КЗК-12-20-0721000	2
	34		Пленка Е-PIB-19	КЗК-12-20-0721000	0,2

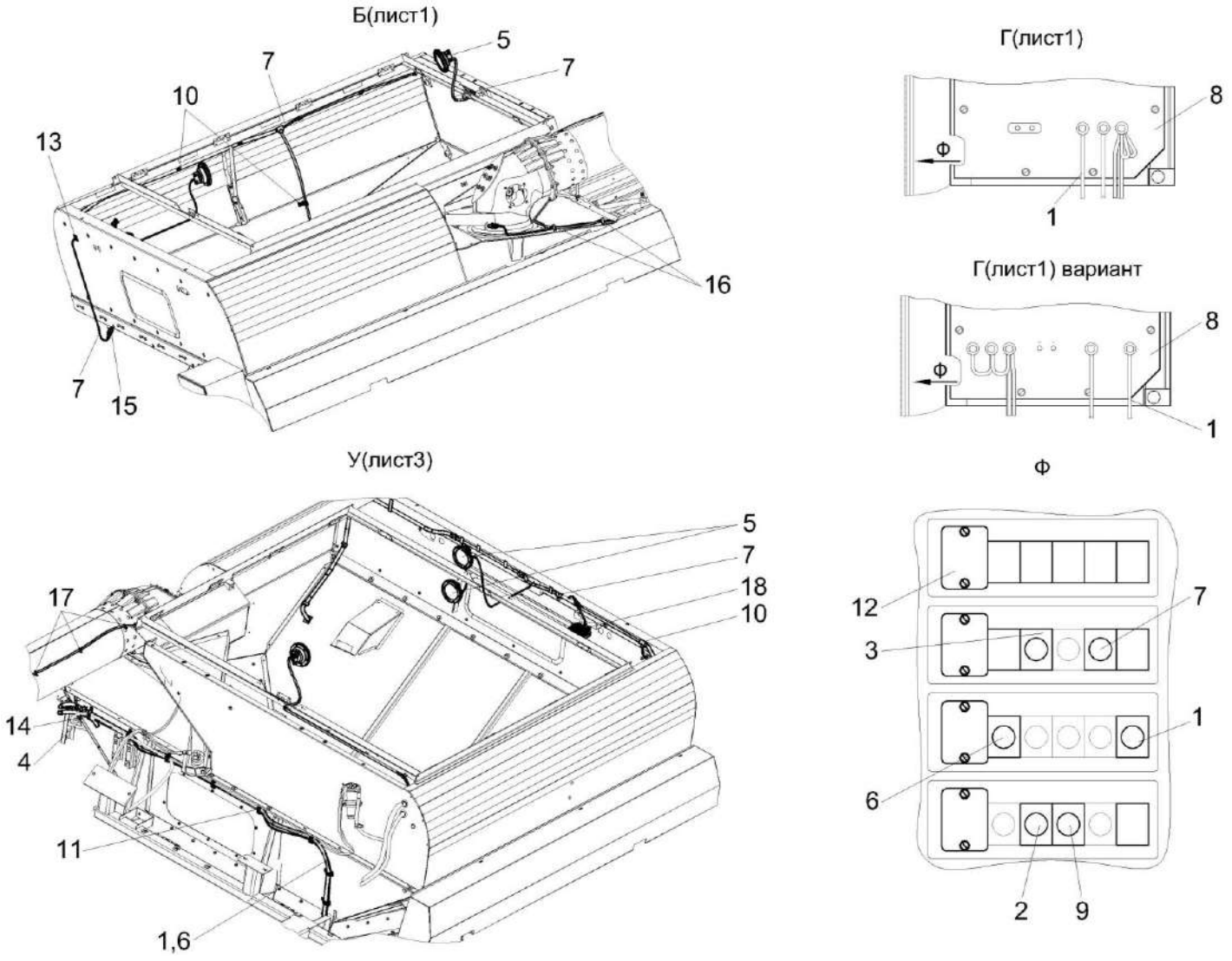

Рисунок 276 - Установка электрооборудования молотилки КЗК-12-20-0721000 (лист 4)

№ рис	№ поз	Обозначение	Наименование	Куда входит	
				Обозначение	Кол. на 1 сб. ед.
УСТАНОВКА ЭЛЕКТРООБОРУДОВАНИЯ МОЛОТИЛКИ КЗК-12-20-0721000 (лист 4) (рисунок 276)					
276	1-18	КЗК-12-20-0721000	Установка электрооборудования молотилки	КЗК-12-20-0700000	1
	1	КЗК-12-20-0700180	Жгут питания	КЗК-12-20-0721000	1
	2	КЗК-12-20-0700330	Жгут площадки управления	КЗК-12-20-0721000	1
	3	КЗК-12-20-0700530	Жгут задних фонарей	КЗК-12-20-0721000	1
	4	КВС-1-0700800	Хомут	КЗК-12-20-0721000	32
	5	КЗ 0701600	Датчик заполнения бункера	КЗК-12-20-0721000	4
	6	КЗК-12А-10-1-0700310	Жгут датчиков	КЗК-12-20-0721000	1
	7	КЗК-3219-0701310	Жгут зернового бункера	КЗК-12-20-0721000	1
	8	КЗК-3219-0722020 или КЗК-3219-0722080	Установка шкафа электрического	КЗК-12-20-0721000	1
	9	КЗК-8-4-0701030	Жгут сигнализации очистки	КЗК-12-20-0721000	1
	10	КЗР 0700800-01	Хомут	КЗК-12-20-0721000	19
	11	КЗР 0700800-04	Хомут	КЗК-12-20-0721000	15
	12	КВС-2-0702415	Крышка	КЗК-12-20-0721000	4
	13	КЗК-12-0701401	Пластина	КЗК-12-20-0721000	2
	14	УЭС-7-0203037	Уплотнение	КЗК-12-20-0721000	1
	15		Выключатель ВК12-21	КЗК-12-20-0721000	1
	16	ГДЗ_1611-00000-00001	Лента стяжная зубчатая	КЗК-12-20-0721000	215
	17	ГДЗ_2506-90000-00177	Лента стяжная 4-0160967-2	КЗК-12-20-0721000	50
	18	ГДЗ_4115-11060-00138	Фара рабочая ФР 01-18/5	КЗК-12-20-0721000	5

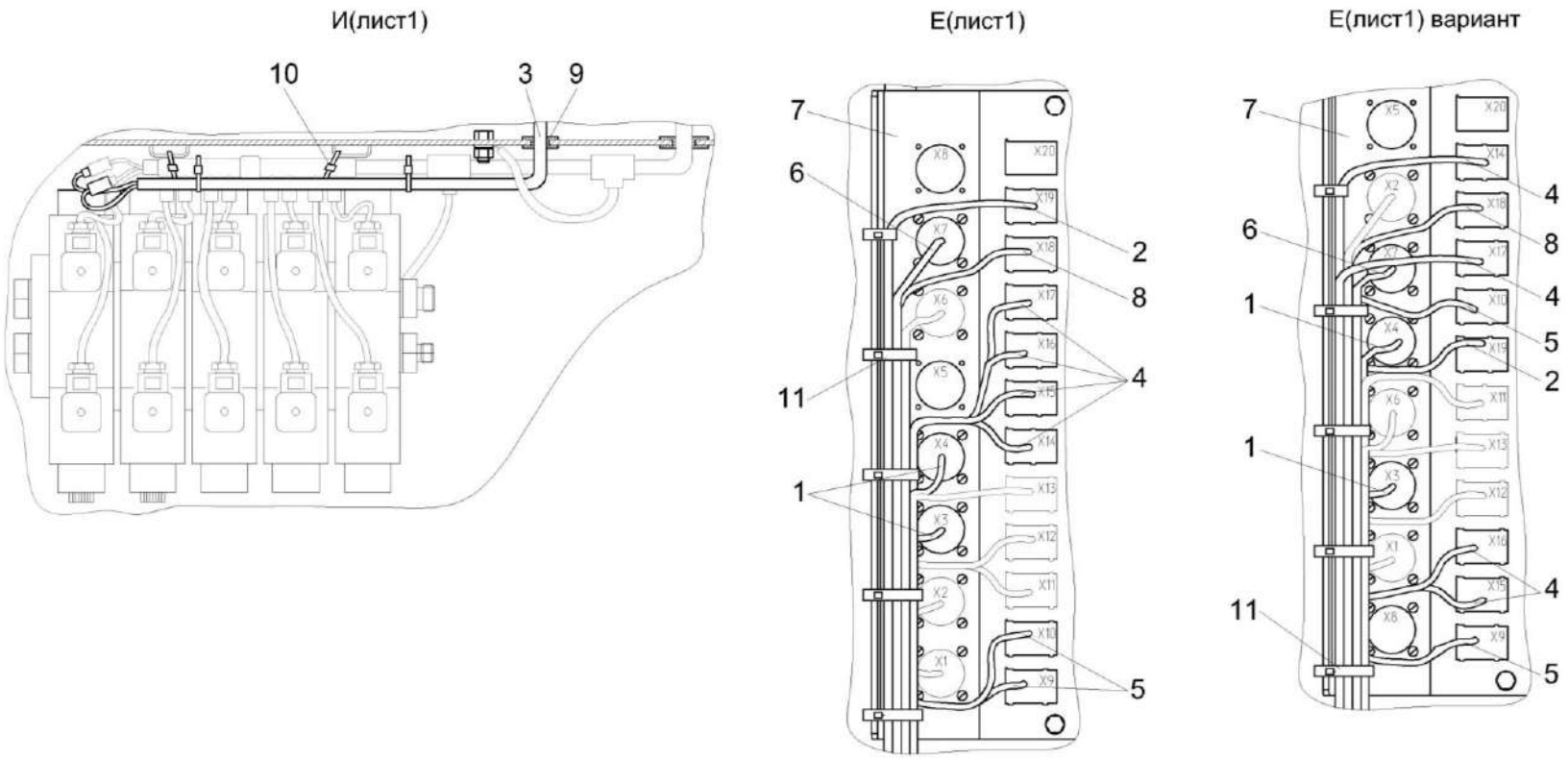

Рисунок 277 - Установка электрооборудования молотилки КЗК-12-20-0721000 (лист 5)

№ рис	№ поз	Обозначение	Наименование	Куда входит	
				Обозначение	Кол. на 1 сб. ед.
УСТАНОВКА ЭЛЕКТРООБОРУДОВАНИЯ МОЛОТИЛКИ КЗК-12-20-0721000 (лист 5) (рисунок 277)					
277	1-11	КЗК-12-20-0721000	Установка электрооборудования молотилки	КЗК-12-20-0700000	1
	1	КЗК-12-20-0700330	Жгут площадки управления	КЗК-12-20-0721000	1
	2	КЗК-12-20-0700530	Жгут задних фонарей	КЗК-12-20-0721000	1
	3	КЗК-12-0700600А	Жгут соломоизмельчителя	КЗК-12-20-0721000	1
	4	КЗК-12-0701250 или КЗК-810-1-0701260	Установка ТМ-02 Установка БСУ-01	КЗК-12-20-0721000	1
	5	КЗК-12А-10-1-0700310	Жгут датчиков	КЗК-12-20-0721000	1
	6	КЗК-3219-0701310	Жгут зернового бункера	КЗК-12-20-0721000	1
	7	КЗК-3219-0722020 или КЗК-3219-0722080	Установка шкафа электрического	КЗК-12-20-0721000	1
	8	КЗК-8-4-0701030	Жгут сигнализации очистки	КЗК-12-20-0721000	1
	9	КИС 0140062	Втулка	КЗК-12-20-0721000	2
	10	ГДЗ_1611-00000-00001	Лента стяжная зубчатая	КЗК-12-20-0721000	215
	11	ГДЗ_1611-00000-00010	Лента стяжная 2-0160986-2	КЗК-12-20-0721000	100

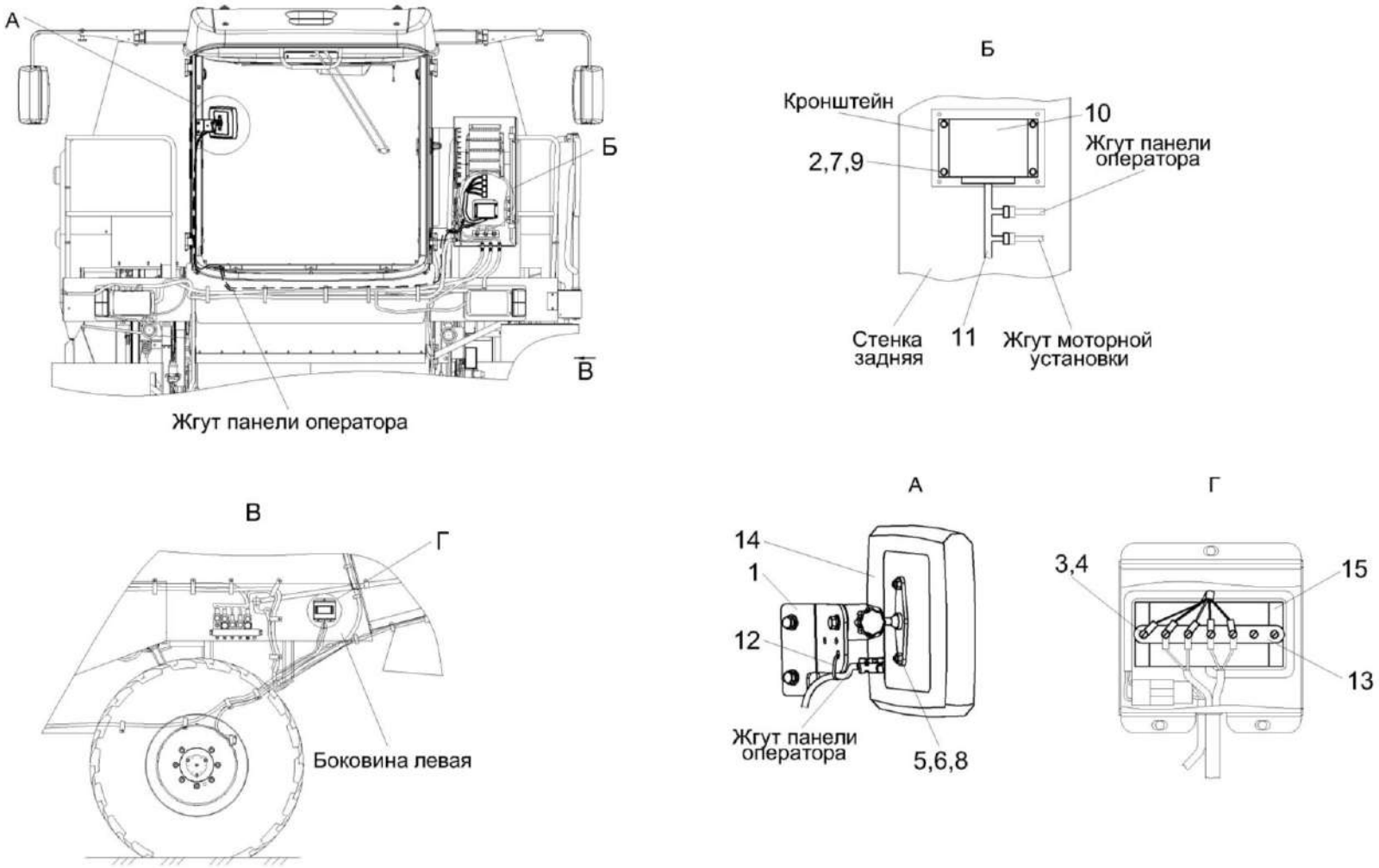

Рисунок 278 - Установка ТМ-02 КЗК-12-0701250

№ рис	№ поз	Обозначение	Наименование	Куда входит	
				Обозначение	Кол. на 1 сб. ед.
			УСТАНОВКА ТМ-02 КЗК-12-0701250 (рисунок 278)		
278	1-15	КЗК-12-0701250	Установка ТМ-02	КЗК-12-23-0721000	1
	1	КЗК-3219-0120240	Установка кронштейна	КЗК-12-0701250	1
	2		Болт М8-6еХ16 – 7796	КЗК-12-0701250	4
	3		Винт В.М5-6еХ50 – 17473	КЗК-12-0701250	2
	4		Гайка М5-6G.6 – 5927	КЗК-12-0701250	2
	5		Гайка М6-6G – 5915	КЗК-12-0701250	2
	6		Шайба 6Т 65Г – 6402	КЗК-12-0701250	2
	7		Шайба 8Т 65Г – 6402	КЗК-12-0701250	4
	8		Шайба С.6.01 – 11371	КЗК-12-0701250	2
	9		Шайба С.8.01 – 11371	КЗК-12-0701250	4
	10		Блок ввода-вывода БВВ.01	КЗК-12-0701250	1
	11		Жгут РИДП.685626.503	КЗК-12-0701250	1
	12	ГДЗ_1611-00000-00001	Лента стяжная зубчатая	КЗК-12-0701250	1
	13		Панель соединительная 17.3723	КЗК-12-0701250	1
	14		Терминал многофункциональный ТМ.02 модель 00	КЗК-12-0701250	1
	15		Усилитель формирователь импульсов двухканальный УФИ2 11МО.080.424	КЗК-12-0701250	1

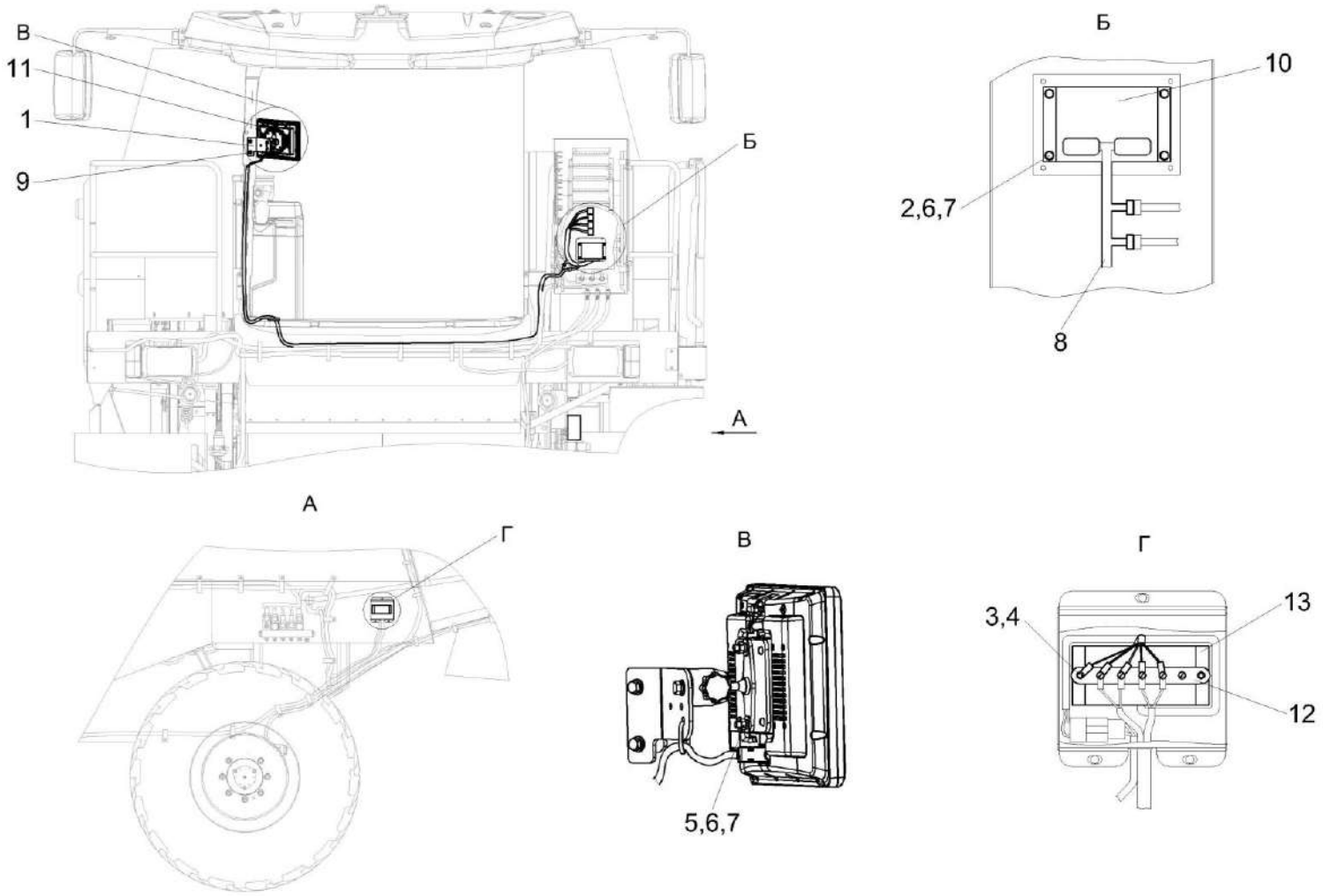

Рисунок 279 - Установка БСУ-01 КЗК-810-1-0701260

№ рис	№ поз	Обозначение	Наименование	Куда входит	
				Обозначение	Кол. на 1 сб. ед.
			УСТАНОВКА БСУ-01 КЗК-810-1-0701260 (рисунок 279)		
279	1-13	КЗК-810-1-0701260	Установка БСУ-01	КЗК-12-20-0721000	1
	1	КЗК-3219-0120240	Установка кронштейна	КЗК-810-1-0701260	1
	2		Болт М8-6еХ16 – 7796	КЗК-810-1-0701260	4
	3		Винт В.М5-6еХ50 – 17473	КЗК-810-1-0701260	2
	4		Гайка М5-6G.6 – 5927	КЗК-810-1-0701260	2
	5		Гайка М6-6G – 5915	КЗК-810-1-0701260	2
	6		Шайба 6Т 65Г – 6402	КЗК-810-1-0701260	6
	7		Шайба С.6.01 – 11371	КЗК-810-1-0701260	6
	8		Кабель БК-2 АТВЛ.685619.026	КЗК-810-1-0701260	1
	9	ГДЗ_1611-00000-00001	Лента стяжная зубчатая	КЗК-810-1-0701260	1
	10		Модуль измерения и управления МИУ-2 АТВЛ.426449.022	КЗК-810-1-0701260	1
	11		Модуль терминальный графический МТГ-01-10 АТВЛ.426471.023-01	КЗК-810-1-0701260	1
	12		Панель соединительная 17	КЗК-810-1-0701260	1
	13		Усилитель формирования импульсов УФИ-3 ИНДЦ.00-00017586	КЗК-810-1-0701260	1

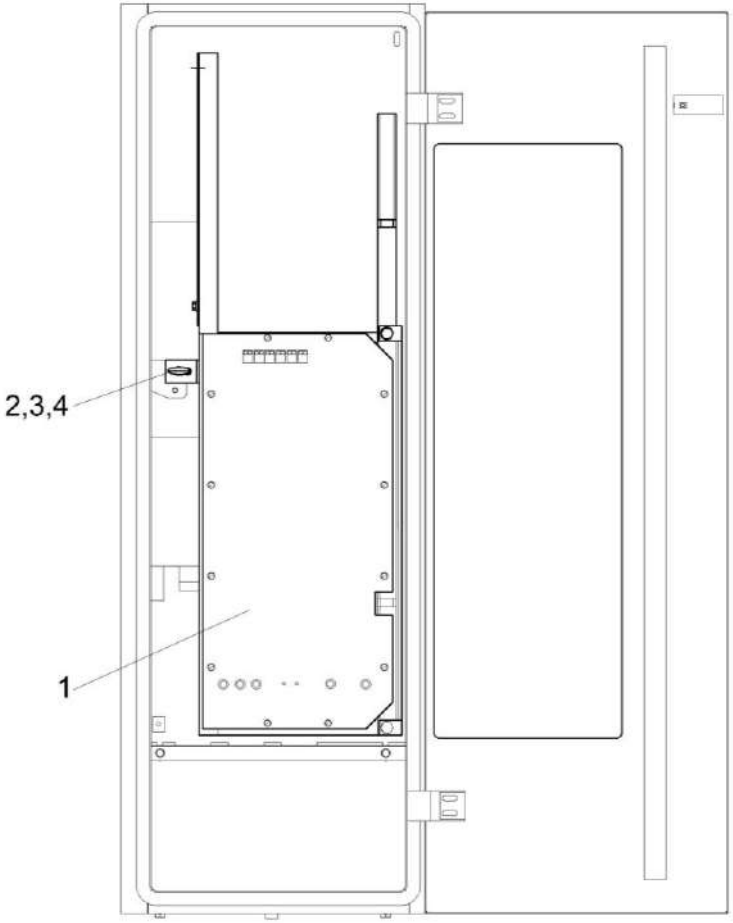

Рисунок 280 – Установка шкафа электрического КЗК-3219-0722020 и КЗК-3219-0722080

№ рис	№ поз	Обозначение	Наименование	Куда входит	
				Обозначение	Кол. на 1 сб. ед.
УСТАНОВКА ШКАФА ЭЛЕКТРИЧЕСКОГО КЗК-3219-0722020 и КЗК-3219-0722080 (рисунок 280)					
280	1-4	КЗК-3219-0722020	Установка шкафа электрического	КЗК-12-20-0721000	1
	1-4	КЗК-3219-0722080	Установка шкафа электрического	КЗК-12-20-0721000	1
	1	КЗК-3219-0700870	Блок реле	КЗК-3219-0722020	1
	1	КЗК-3219-0700850	Блок реле	КЗК-3219-0722080	1
	2	КИС 0120400	Гайка	КЗК-3219-0722020 КЗК-3219-0722080	1 1
	3		Шайба 6 65Г – 6402	КЗК-3219-0722020 КЗК-3219-0722080	1 1
	4		Шайба С.6.01 – 6958	КЗК-3219-0722020 КЗК-3219-0722080	1 1

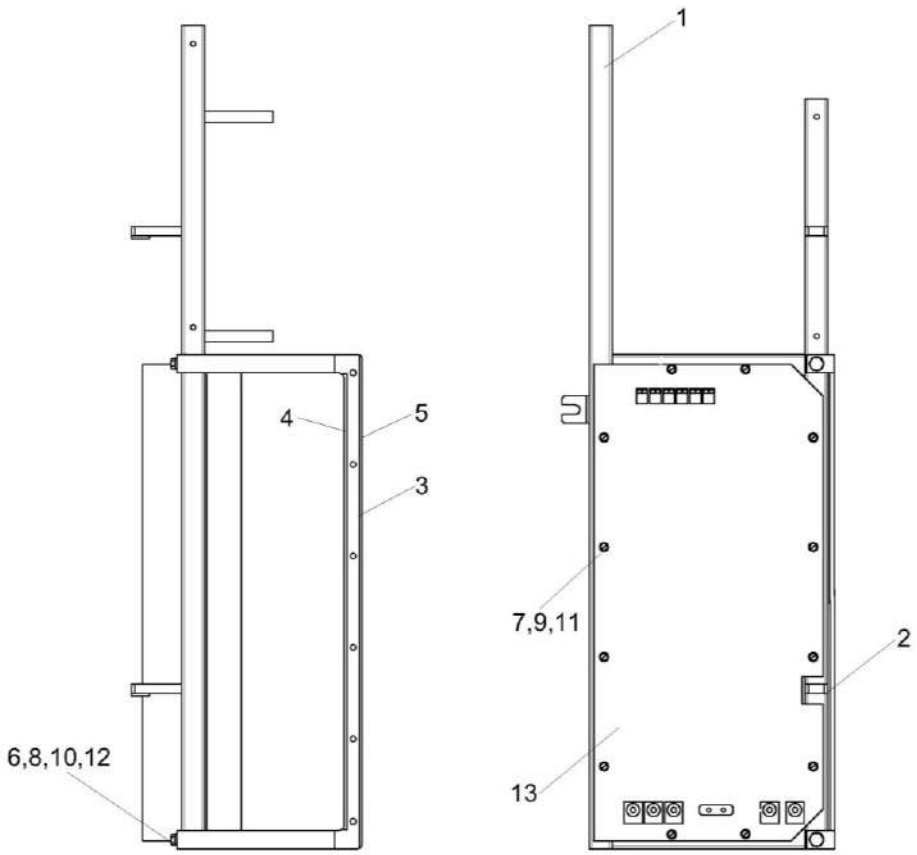

Рисунок 281 – Блок реле КЗК-3219-0700870

№ рис	№ поз	Обозначение	Наименование	Куда входит	
				Обозначение	Кол. на 1 сб. ед.
			БЛОК РЕЛЕ КЗК-3219-0700870 (рисунок 281)		
281	1-13	КЗК-3219-0700870	Блок реле	КЗК-3219-0722020	1
	1	КЗК-12-0700820Б	Рама	КЗК-3219-0700870	1
	2	КЗК-12-0700005	Втулка	КЗК-3219-0700870	2
	3	КЗК-12-0700406	Кронштейн	КЗК-3219-0700870	1
	4	КЗК-3219-0700005	Уплотнитель Профиль КЗ 0120051А L=(500±5) мм	КЗК-3219-0700870	1
	5	КЗК-3219-0700006	Уплотнитель Профиль КЗ 0120051А L=(540±5) мм	КЗК-3219-0700870	1
	6		Болт М6-6еХ40 - 7798	КЗК-3219-0700870	2
	7		Винт В.М3-6еХ12 – 17473	КЗК-3219-0700870	12
	8		Гайка М6-6G – 5915	КЗК-3219-0700870	2
	9		Шайба 3 65Г – 6402	КЗК-3219-0700870	12
	10		Шайба 6Т 65Г – 6402	КЗК-3219-0700870	2
	11		Шайба С.4.01 – 11371	КЗК-3219-0700870	12
	12		Шайба С.6.01 – 11371	КЗК-3219-0700870	4
	13		Блок коммутационной аппаратуры БКА-5.3722-01	КЗК-3219-0700870	1

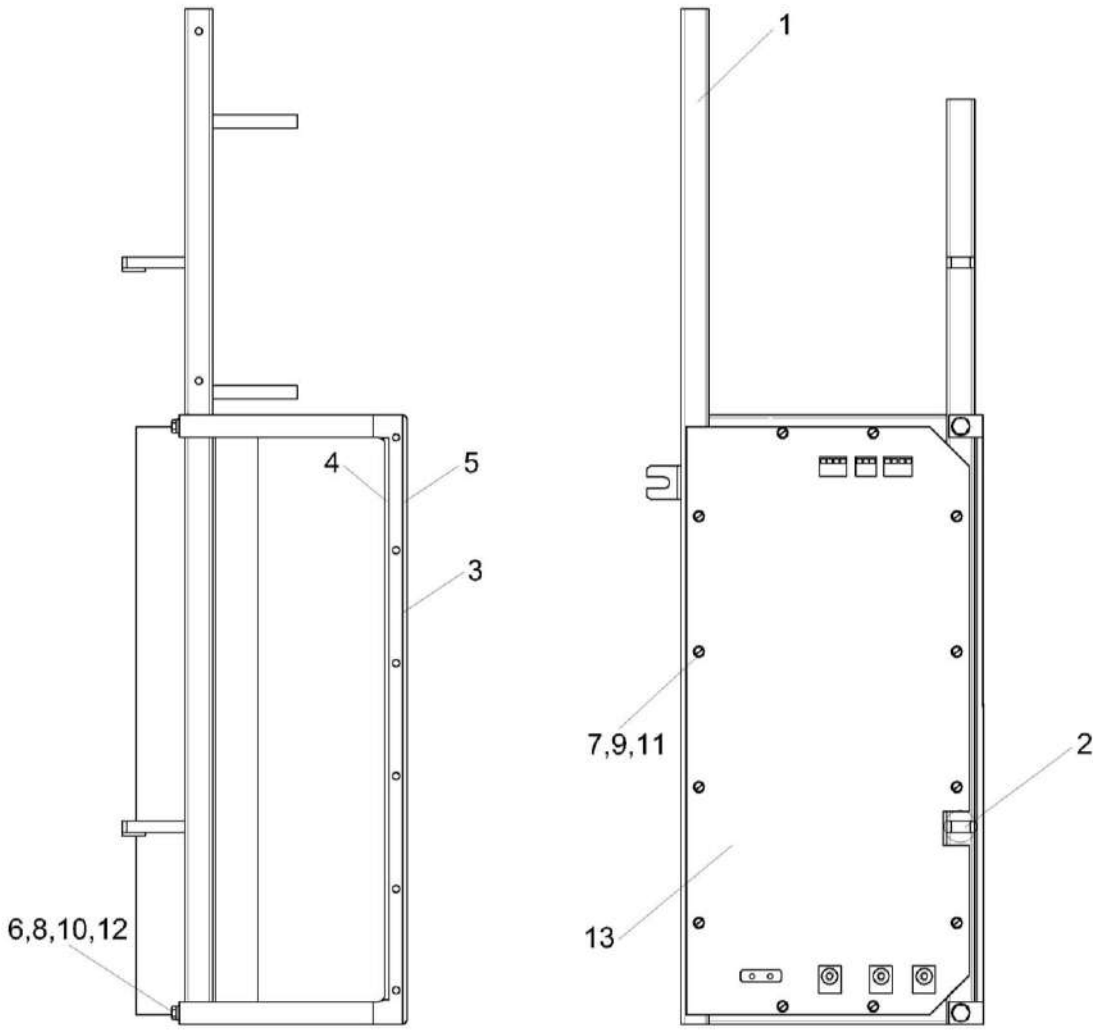

Рисунок 282 – Блок реле КЗК-3219-0700850

№ рис	№ поз	Обозначение	Наименование	Куда входит	
				Обозначение	Кол. на 1 сб. ед.
			БЛОК РЕЛЕ КЗК-3219-0700850 (рисунок 282)		
282	1-13	КЗК-3219-0700850	Блок реле	КЗК-3219-0722080	1
	1	КЗК-12-0700820Б	Рама	КЗК-3219-0700850	1
	2	КЗК-12-0700005	Втулка	КЗК-3219-0700850	2
	3	КЗК-12-0700406	Кронштейн	КЗК-3219-0700850	1
	4	КЗК-3219-0700005	Уплотнитель Профиль КЗ 0120051А L=(500±5) мм	КЗК-3219-0700850	1
	5	КЗК-3219-0700006	Уплотнитель Профиль КЗ 0120051А L=(540±5) мм	КЗК-3219-0700850	1
	6		Болт М6-6еХ40 – 7798	КЗК-3219-0700850	2
	7		Винт В.М3-6еХ12 – 17473	КЗК-3219-0700850	12
	8		Гайка М6-6G – 5915	КЗК-3219-0700850	2
	9		Шайба 3 65Г – 6402	КЗК-3219-0700850	12
	10		Шайба 6Т 65Г – 6402	КЗК-3219-0700850	2
	11		Шайба С.4.01 – 11371	КЗК-3219-0700850	12
	12		Шайба С.6.01 – 11371	КЗК-3219-0700850	4
	13		Блок коммутационной аппаратуры БКА-КЗС-12	КЗК-3219-0700850	1

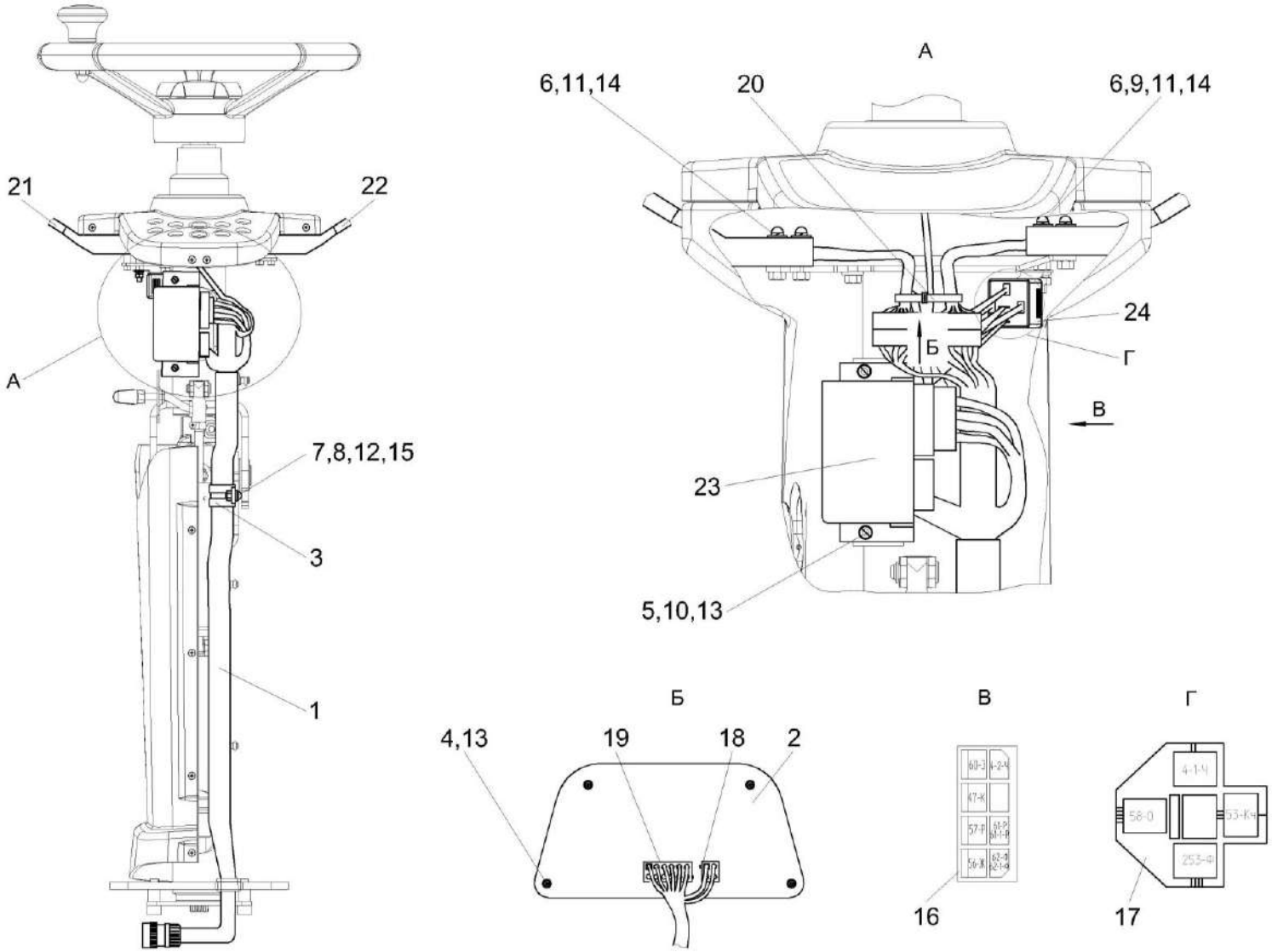

Рисунок 283 – Установка электрооборудования колонки рулевой КЗК-12-20-0723000

№ рис	№ поз	Обозначение	Наименование	Куда входит	
				Обозначение	Кол. на 1 сб. ед.
УСТАНОВКА ЭЛЕКТРООБОРУДОВАНИЯ КОЛОНКИ РУЛЕВОЙ КЗК-12-20-0723000 (рисунок 283)					
283	1-24	КЗК-12-20-0723000	Установка электрооборудования колонки рулевой	КЗК-12-20-0700000	1
	1	КЗК-12-20-0700710	Жгут колонки рулевой	КЗК-12-20-0723000	1
	2	КЗК-12-20-0701470	Плата контрольных ламп	КЗК-12-20-0723000	1
	3	КЗР 0700800-01	Хомут	КЗК-12-20-0723000	1
	4		Винт 2-4Х10 – 10621	КЗК-12-20-0723000	4
	5		Винт В.М4-6еХ14 – 17473	КЗК-12-20-0723000	2
	6		Винт В.М5-6еХ50 – 17473	КЗК-12-20-0723000	4
	7		Винт В.М6-6еХ14 – 17473	КЗК-12-20-0723000	1
	8		Гайка М6-6G – 5915	КЗК-12-20-0723000	1
	9		Гайка М5-6G – 5927	КЗК-12-20-0723000	1
	10		Шайба 4 65Г – 6402	КЗК-12-20-0723000	2
	11		Шайба 5 65Г – 6402	КЗК-12-20-0723000	5
	12		Шайба 6Т 65Г – 6402	КЗК-12-20-0723000	1
	13		Шайба С 4.01 – 6958	КЗК-12-20-0723000	6
	14		Шайба С.5.01 – 11371	КЗК-12-20-0723000	5
	15		Шайба С.6.01 – 11371	КЗК-12-20-0723000	1
	16	ГДЗ_4115-10010-00016	Колодка гнездовая 602608	КЗК-12-20-0723000	1

№ рис	№ поз	Обозначение	Наименование	Куда входит	
				Обозначение	Кол. на 1 сб. ед.
283	17	ГДЗ_4115-10010-00017	Колодка гнездовая 607605	КЗК-12-20-0723000	1
	18		Колодка гнездовая 0-0794954-4	КЗК-12-20-0723000	1
	19		Колодка гнездовая 1-0794954-2	КЗК-12-20-0723000	1
	20	ГДЗ_2506-90000-00177	Лента стяжная 4-0160967-2	КЗК-12-20-0723000	10
	21		Переключатель световой сигнализации 2705.3709100-30	КЗК-12-20-0723000	1
	22	ГДЗ_4115-09030-00448	Переключатель стеклоочистителя 1902.3769-01	КЗК-12-20-0723000	1
	23	ГДЗ_4115-09070-00001	Прерыватель электронный указателя поворотов ПЭУП-4	КЗК-12-20-0723000	1
	24	ГДЗ_4115-09120-00028	Реле 903.3747	КЗК-12-20-0723000	1

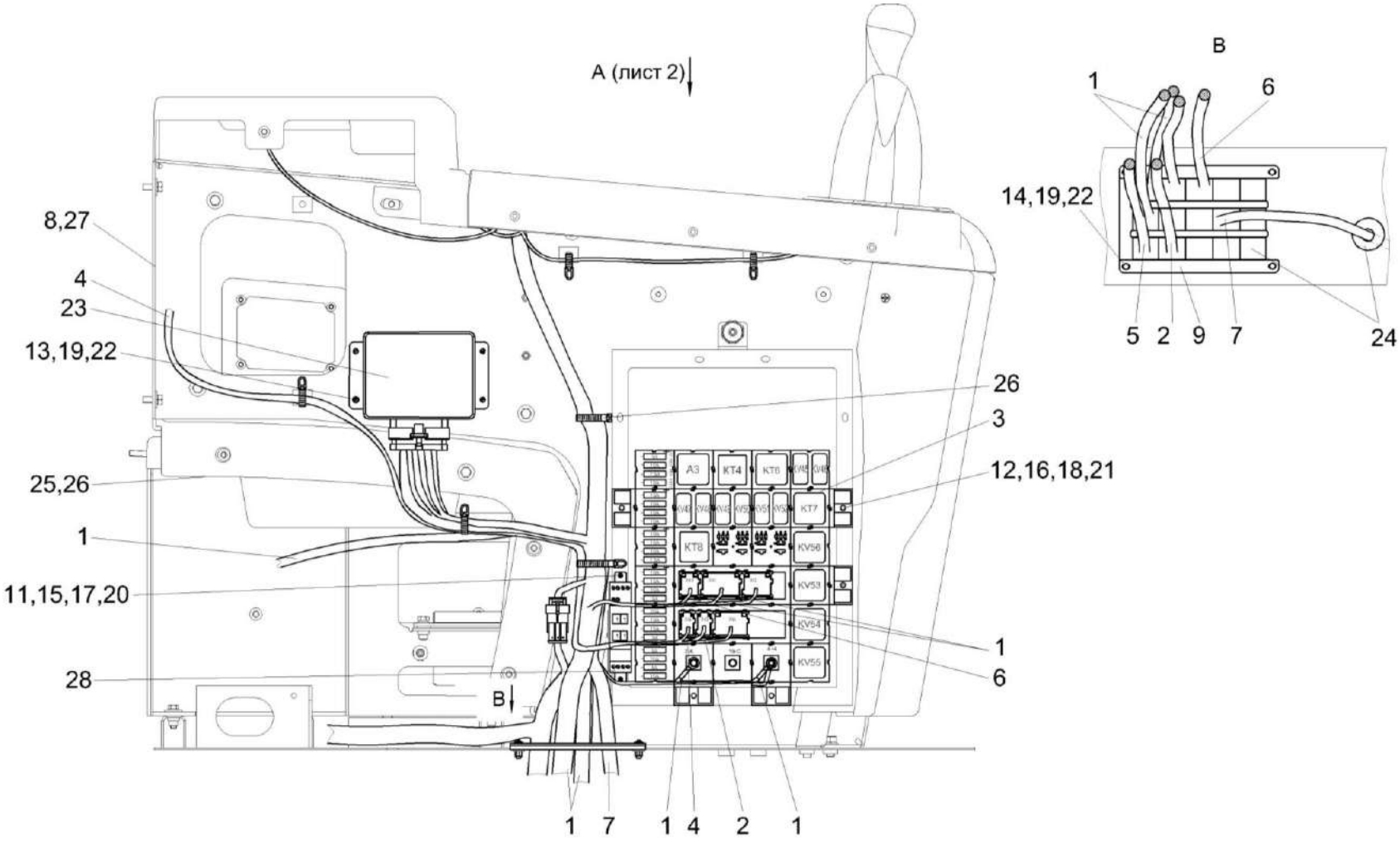

Рисунок 284 - Установка электрооборудования пульта управления КЗК-12-20-0725000 (лист 1)

№ рис	№ поз	Обозначение	Наименование	Куда входит	
				Обозначение	Кол. на 1 сб. ед.
УСТАНОВКА ЭЛЕКТРООБОРУДОВАНИЯ ПУЛЬТА УПРАВЛЕНИЯ КЗК-12-20-0725000 (лист 1) (рисунок 284)					
284	1-28	КЗК-12-20-0725000	Установка электрооборудования пульта управления	КЗК-12-20-0700000	1
	1	КЗК-12-20-0700050	Жгут пульта управления	КЗК-12-20-0725000	1
	2	КЗК-12-20-0700490	Жгут гидроблоков дополнительный	КЗК-12-20-0725000	1
	3	КЗК-12-20-0700860	Блок реле	КЗК-12-20-0725000	1
	4	КЗК-8-9-0700910	Жгут преобразователя	КЗК-12-20-0725000	1
	5	КЗК-12АПРО-0700550	Жгут гидроблоков	КЗК-12-20-0725000	1
	6	КЗК-12ПРО-0700980	Жгут управления доворотом вала	КЗК-12-20-0725000	1
	7	КЗК-12-15-0701010	Жгут панели оператора	КЗК-12-20-0725000	1
	8	УКЗ-01-0250410А	Установка кронштейна	КЗК-12-20-0725000	1
	9	УКЗ-01-0250419	Кронштейн	КЗК-12-20-0725000	2
	10	УЭС 0700013-03	Втулка	КЗК-12-20-0725000	1
	11		Винт В.М4-6еХ16 – 17473	КЗК-12-20-0725000	2
	12		Винт В.М5-6еХ16 – 17473	КЗК-12-20-0725000	5
	13		Винт В.М6-6еХ16 – 17473	КЗК-12-20-0725000	4
	14		Винт В.М6-6еХ20 – 17473	КЗК-12-20-0725000	4
	15		Гайка М4-6G – 5927	КЗК-12-20-0725000	6
	16		Гайка М5-6G – 5927	КЗК-12-20-0725000	5

№ рис	№ поз	Обозначение	Наименование	Куда входит	
				Обозначение	Кол. на 1 сб. ед.
284	17		Шайба 4 65Г – 6402	КЗК-12-20-0725000	6
	18		Шайба 5 65Г – 6402	КЗК-12-20-0725000	5
	19		Шайба 6Т 65Г – 6402	КЗК-12-20-0725000	8
	20		Шайба С.4.01 – 11371	КЗК-12-20-0725000	8
	21		Шайба С.5.01 – 11371	КЗК-12-20-0725000	10
	22		Шайба С.6.01 – 11371	КЗК-12-20-0725000	16
	23		Адаптер рукоятки управления зерноуборочного комбайна (АРУ) АТВЛ.426471.025	КЗК-12-20-0725000	1
	24		Заглушка 9806005 или Заглушка КГС 0170002	КЗК-12-20-0725000	9
	25		Крепление 0-0608803-1	КЗК-12-20-0725000	4
	26	ГДЗ_1611-00000-00001	Лента стяжная зубчатая	КЗК-12-20-0725000	50
	27		Преобразователь напряжения ПН 24/12 В 25 А-М	КЗК-12-20-0725000	1
	28		Реле времени РВЦ-П2-22 ACDC24В/AC230В УХЛ4	КЗК-12-20-0725000	1

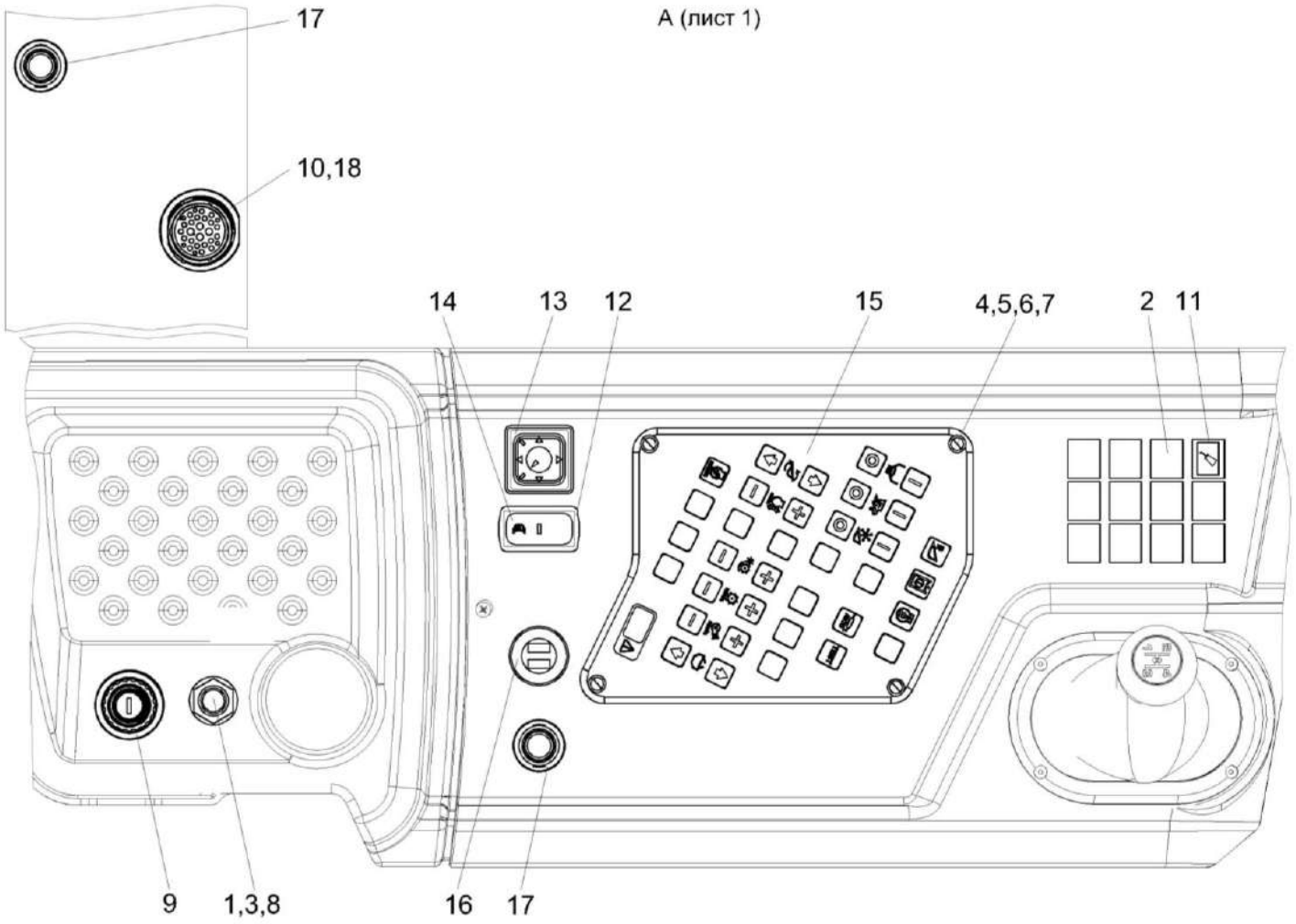

Рисунок 285 - Установка электрооборудования пульта управления КЗК-12-20-0725000 (лист 2)

№ рис	№ поз	Обозначение	Наименование	Куда входит	
				Обозначение	Кол. на 1 сб. ед.
УСТАНОВКА ЭЛЕКТРООБОРУДОВАНИЯ ПУЛЬТА УПРАВЛЕНИЯ КЗК-12-20-0725000 (лист 2) (рисунок 285)					
285	1-18	КЗК-12-20-0725000	Установка электрооборудования пульта управления	КЗК-12-20-0700000	1
	1	КЗК-12-20-0700050	Жгут пульта управления	КЗК-12-20-0725000	1
	2	КЗК-3219-0119002	Заглушка	КЗК-12-20-0725000	11
	3	УЭС 0300653	Гайка	КЗК-12-20-0725000	1
	4		Гайка М4-6G – 5927	КЗК-12-20-0725000	6
	5		Шайба 4 65Г – 6402	КЗК-12-20-0725000	6
	6		Шайба С.4.01 – 11371	КЗК-12-20-0725000	8
	7		Винт М4Х16-10.9 DIN 7991	КЗК-12-20-0725000	4
	8	ГДЗ_4115-09010-00852	Выключатель ВК24-3	КЗК-12-20-0725000	1
	9		Выключатель стартера и приборов ВСП ИЖКС.675874.003-00.02	КЗК-12-20-0725000	1
	10	ГДЗ_1605-00000-01067	Гайка фиксирующая 112263-90	КЗК-12-20-0725000	1
	11		Лампа контрольная 2212.3803-143	КЗК-12-20-0725000	1
	12		Панель одиночная КДПА.741347.007	КЗК-12-20-0725000	1
	13		Переключатель Ф53.602.000-01 Ф53.602.000	КЗК-12-20-0725000	1
	14		Переключатель клавишный КДПА.303653.027-50 ПКл.4.04.12.24.з.о Ф5.3709.011	КЗК-12-20-0725000	1

№ рис	№ поз	Обозначение	Наименование	Куда входит	
				Обозначение	Кол. на 1 сб. ед.
285	15	ГДЗ_4115-09090-00082	Пульт управления комбайна КЗС-3219КР АТВЛ.426471.012	КЗК-12-20-0725000	1
	16	ГДЗ_4115-10150-00438	Разъем USB зарядки RDU-2013	КЗК-12-20-0725000	1
	17		Розетка бортовой сети 3106.3715	КЗК-12-20-0725000	2
	18	ГДЗ_1607-00000-00848	Шайба прижимная 112264	КЗК-12-20-0725000	1

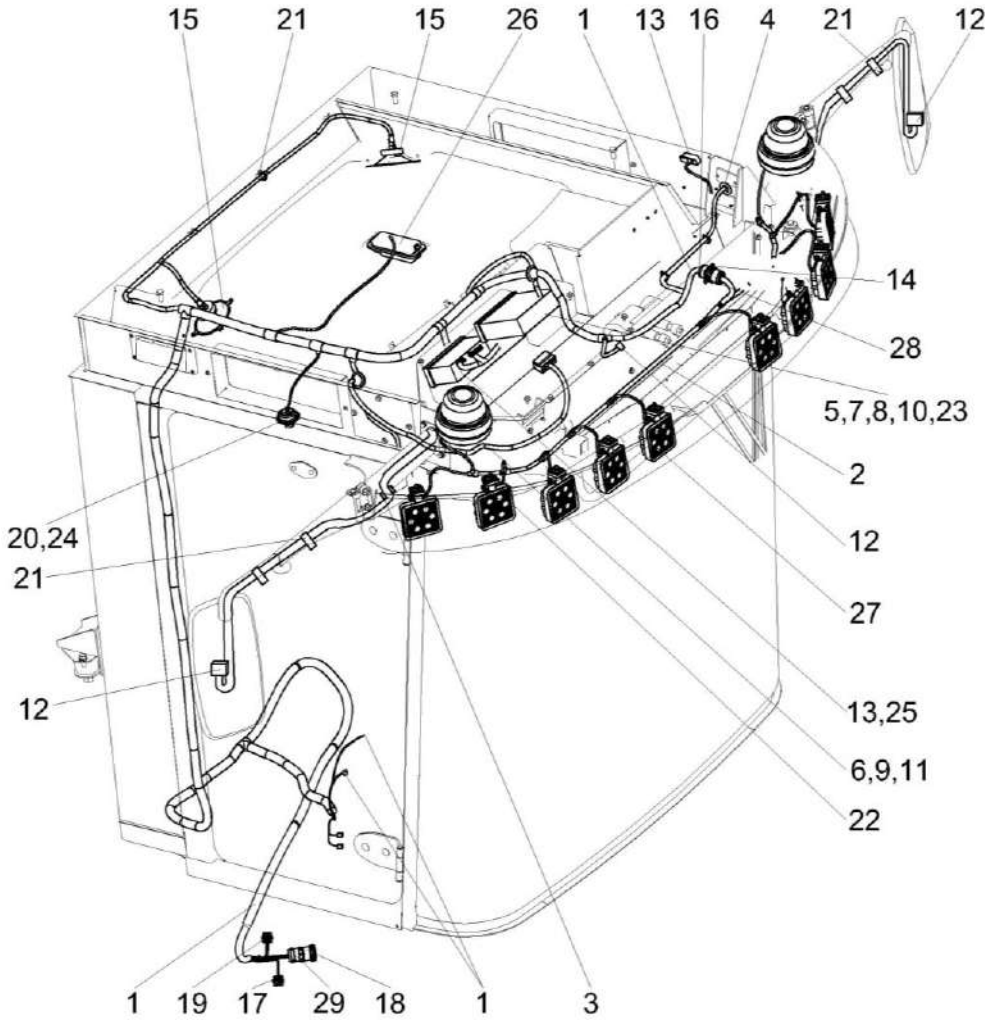

Рисунок 286 - Установка электрооборудования кабины КЗК-12-22-0722000

№ рис	№ поз	Обозначение	Наименование	Куда входит	
				Обозначение	Кол. на 1 сб. ед.
		УСТАНОВКА ЭЛЕКТРООБОРУДОВАНИЯ КАБИНЫ КЗК-12-22-0722000 (рисунок 286)			
286	1-29	КЗК-12-22-0722000	Установка электрооборудования кабины	КЗК-12-20-0700000	1
	1	КЗК-12-22-0700640	Жгут кабины	КЗК-12-22-0722000	1
	2	КЗК-3321-1-0700650А	Жгут кабины дополнительный	КЗК-12-22-0722000	1
	3	КИС 0140062	Втулка	КЗК-12-22-0722000	2
	4	УЭС-7-0700015	Втулка	КЗК-12-22-0722000	2
	5		Винт В2.М4-6еХ12 – 17475	КЗК-12-22-0722000	4
	6		Гайка М6-6G – 5915	КЗК-12-22-0722000	6
	7		Гайка М4-6G – 5927	КЗК-12-22-0722000	4
	8		Шайба 4 65Г – 6402	КЗК-12-22-0722000	4
	9		Шайба 6 65Г – 6402	КЗК-12-22-0722000	6
	10		Шайба С.4.01 – 11371	КЗК-12-22-0722000	4
	11		Шайба С.6.01 – 11371	КЗК-12-22-0722000	6
	12	ГДЗ_4115-10010-00015	Колодка гнездовая 602606	КЗК-12-22-0722000	3
	13		Антенна штыревая 2102.7903	КЗК-12-22-0722000	1
	14		Гайка фиксирующая 2411-001-2405	КЗК-12-22-0722000	1
	15	ГДЗ_4112-10900-01011	Громкоговоритель автомобильный XS-FB1320E	КЗК-12-22-0722000	1

№ рис	№ поз	Обозначение	Наименование	Куда входит	
				Обозначение	Кол. на 1 сб. ед.
286	16		Колодка гнездовая HDP24-24-19SN-L017	КЗК-12-22-0722000	1
	17	ГДЗ_4115-10010-00125	Колодка гнездовая 0-0282087-1	КЗК-12-22-0722000	1
	18	ГДЗ_4115-10010-00124	Колодка гнездовая 0-0211824-1	КЗК-12-22-0722000	1
	19	ГДЗ_4115-10010-00126	Колодка гнездовая 0-0282088-1	КЗК-12-22-0722000	1
	20		Лампа А12-1,2	КЗК-12-22-0722000	1
	21	ГДЗ_1611-00000-00001	Лента стяжная зубчатая	КЗК-12-22-0722000	50
	22		Маяк проблесковый МП-1-LED	КЗК-12-22-0722000	2
	23	ГДЗ_4115-09090-00078	Пульт управления освещением КНТР.422412.340 или Сборка ПУО АТИ КЗК-3219-0700660	КЗК-12-22-0722000	1
	24		Плафон индивидуального освещения 17.3714	КЗК-12-22-0722000	1
	25	ГДЗ_4112-10900-01010	Ресивер автомобильный DEH-1901UBG	КЗК-12-22-0722000	1
	26	ГДЗ_4115-11040-00313	Светильник автотранспортный стационарный САС-5	КЗК-12-22-0722000	1
	27	ГДЗ_4115-11060-00138	Фара рабочая ФР 01-18/5	КЗК-12-22-0722000	10
	28		Шайба прижимная 2414-001-2486	КЗК-12-22-0722000	1
	29	ГДЗ_1610-00000-00108	Хомут кабельный 0-0182930-1	КЗК-12-22-0722000	1

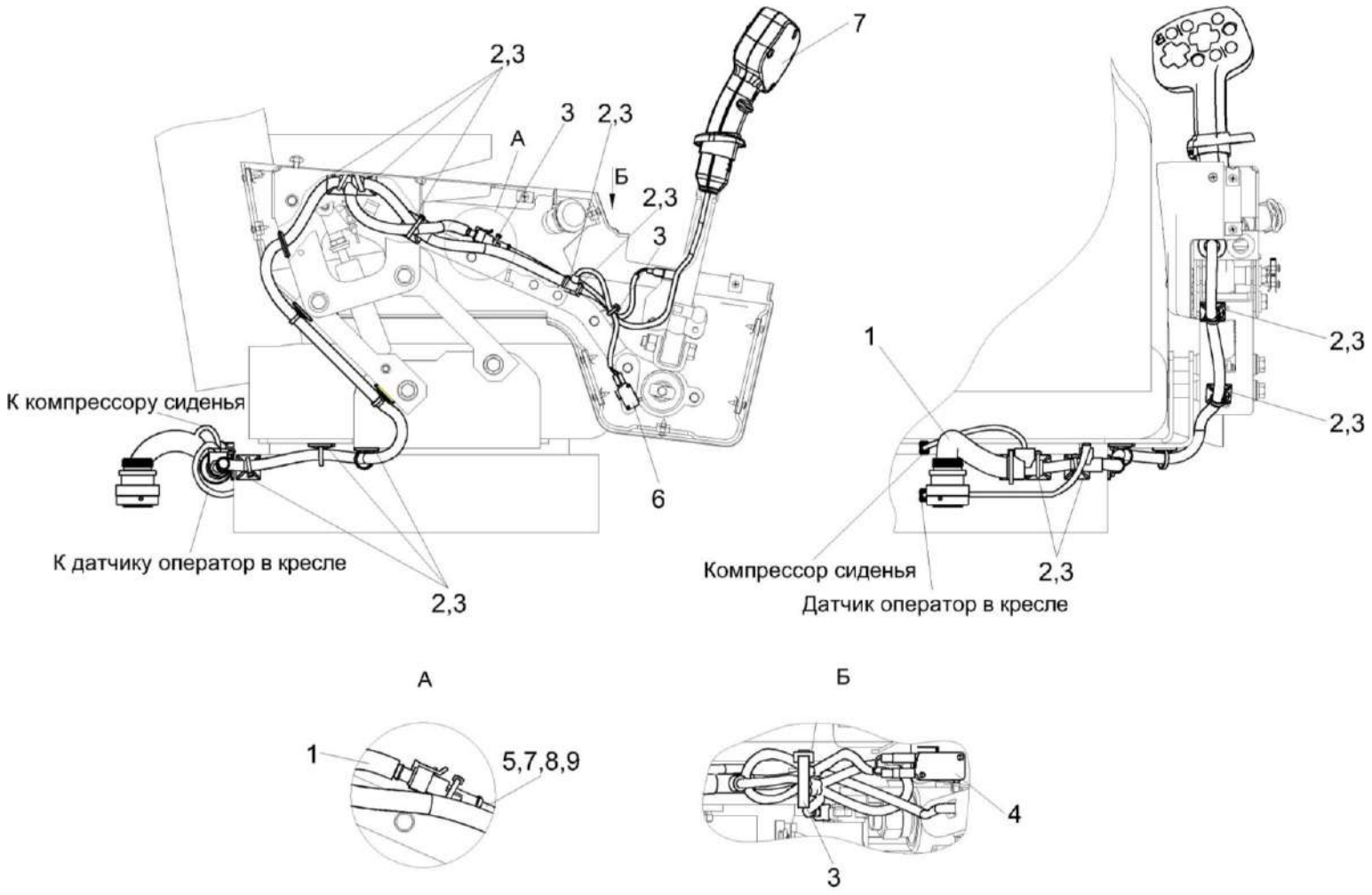

Рисунок 287 - Установка электрооборудования блока управления КЗК-8-9-0724000

№ рис	№ поз	Обозначение	Наименование	Куда входит	
				Обозначение	Кол. на 1 сб. ед.
УСТАНОВКА ЭЛЕКТРООБОРУДОВАНИЯ БЛОКА УПРАВЛЕНИЯ КЗК-8-9-0724000 (рисунок 287)					
287	1-9	КЗК-8-9-0724000	Установка электрооборудования блока управления	КЗК-12-20-0700000	1
	1	КЗК-810-1-0700210	Жгут блока управления	КЗК-8-9-0724000	1
	2		Крепление 0-0608803-1	КЗК-8-9-0724000	13
	3	ГДЗ_2506-90000-00177	Лента стяжная 4-0160967-2	КЗК-8-9-0724000	15
	4		Микропереключатель D3V-162-3C5	КЗК-8-9-0724000	1
	5	ГДЗ_4115-10010-00486	Колодка штыревая 0-0282107-1	КЗК-8-9-0724000	1
	6	ГДЗ_4115-09020-00140	Микропереключатель D3V-165-3C5	КЗК-8-9-0724000	1
	7		Рукоятка управления зерноуборочного комбайна (РУ-ЗК) АТВЛ.426471.024	КЗК-8-9-0724000	1
	8	ГДЗ_4115-10250-00012	Уплотнитель 0-0281934-2	КЗК-8-9-0724000	5
	9	ГДЗ_4115-10290-00022	Штырь 0-0282404-1	КЗК-8-9-0724000	5

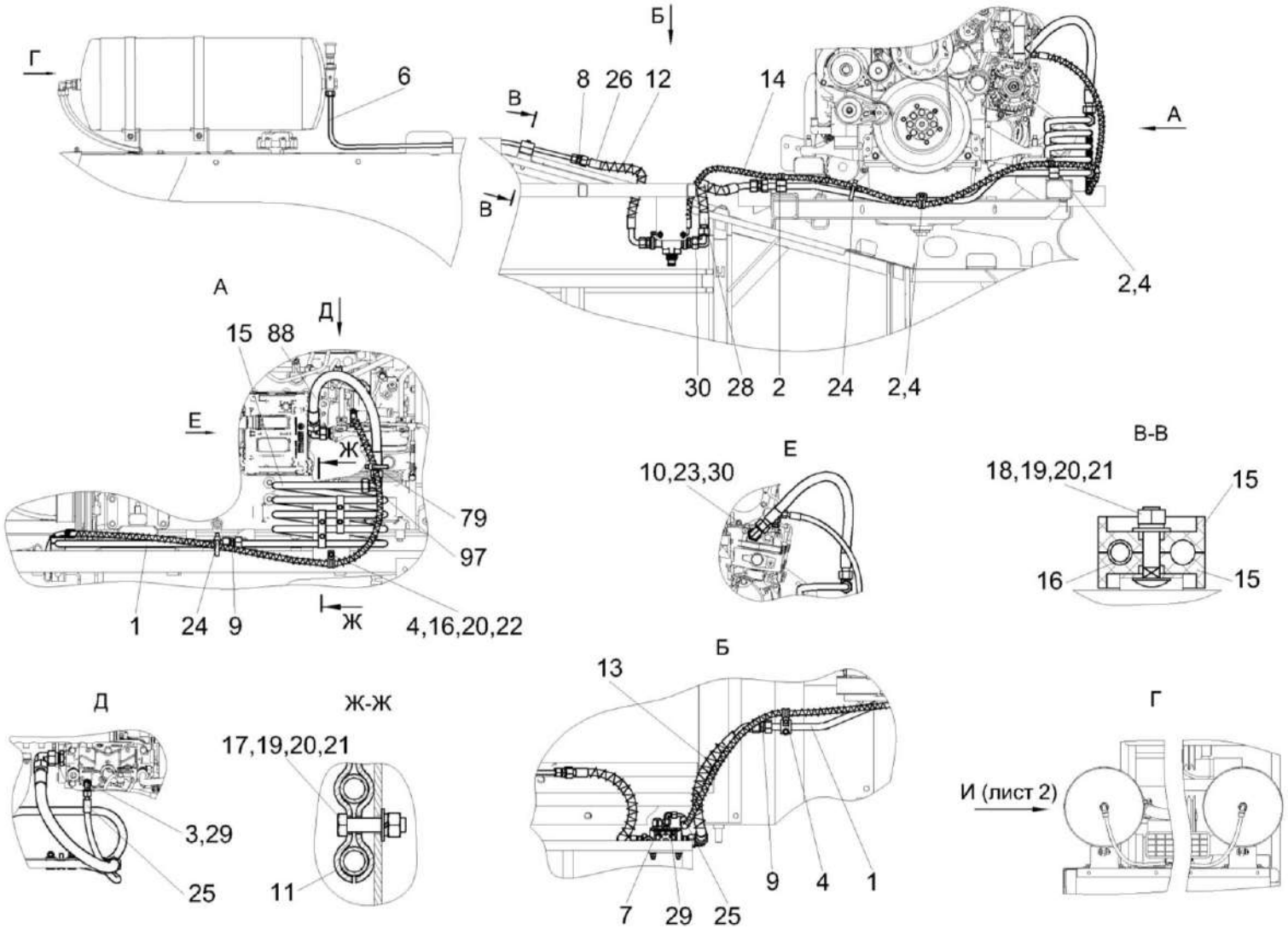

Рисунок 288 – Пневмосистема КЗК-12-20-0800000 (лист 1)

№ рис	№ поз	Обозначение	Наименование	Куда входит	
				Обозначение	Кол. на 1 сб. ед.
			ПНЕВМОСИСТЕМА КЗК-12-20-0800000 (лист 1) (рисунок 288)		
288	1-31	КЗК-12-20-0800000	Пневмосистема	КЗК-12-20-0100000 КЗК-12-20-0100000-01 КЗК-12-20-0100000-02 КЗК-12-20-0100000-03	1 1 1 1
	1	КЗК-12-20-0800810	Трубопровод	КЗК-12-20-0800000	1
	2	ГПО 0601180	Установка зажима	КЗК-12-20-0800000	3
	3	ГШМ 6012240-01	Штуцер	КЗК-12-20-0800000	1
	4	КГС 0115770	Хомут	КЗК-12-20-0800000	4
	5	КЗК-12А-1-0800080	Трубопровод	КЗК-12-20-0800000	1
	6	КЗК-12А-1-0800160	Трубопровод	КЗК-12-20-0800000	1
	7	КЗК-12А-10-1-0800190	Регулятор давления	КЗК-12-20-0800000	1
	8	ГШП 0622624-01	Штуцер	КЗК-12-20-0800000	1
	9	ГШП 0626624	Штуцер	КЗК-12-20-0800000	2
	10	КВС-5-0800607	Штуцер	КЗК-12-20-0800000	1
	11	КЗК-12-0800408	Скоба	КЗК-12-20-0800000	4
	12	ОПЛ 0600016-07	Оплетка Лента спиральная черная 20Х16Х20 L=(450±10) мм	КЗК-12-20-0800000	1
	13	ОПЛ 0600016-08	Оплетка Лента спиральная черная 20Х16Х20 L=(500±10) мм	КЗК-12-20-0800000	1

№ рис	№ поз	Обозначение	Наименование	Куда входит	
				Обозначение	Кол. на 1 сб. ед.
288	14	ОПЛ 0600016-24	Оплетка Лента спиральная черная 20Х16Х20 L=(2400±20) мм	КЗК-12-20-0800000	1
	15	УЭС 0602012А	Брус	КЗК-12-20-0800000	2
	16		Болт М8-6еХ20 − 7796	КЗК-12-20-0800000	1
	17		Болт М8-6еХ35 − 7796	КЗК-12-20-0800000	4
	18		Болт М8-6еХ35 − 7802	КЗК-12-20-0800000	1
	19		Гайка М8-6G − 5915	КЗК-12-20-0800000	5
	20		Шайба 8Т 65Г − 6402	КЗК-12-20-0800000	6
	21		Шайба С 8.01 − 6958	КЗК-12-20-0800000	5
	22		Шайба С.8.01 − 11371	КЗК-12-20-0800000	1
	23		Прокладка 26 М1 − 23358	КЗК-12-20-0800000	1
	24	ГДЗ_1611-00000-00009	Лента стяжная 2-0160981-2	КЗК-12-20-0800000	15
	25		Рукав высокого давления РВД 6-1SC-M14X1,5-24°-2900-0°-90°	КЗК-12-20-0800000	1
	26		Рукав высокого давления РВД 12-2SC-M22X1,5-24°-480-0°-90°	КЗК-12-20-0800000	1
	27		Рукав высокого давления РВД 16-PTFE-M26X1,5-24°-600	КЗК-12-20-0800000	1

№ рис	№ поз	Обозначение	Наименование	Куда входит	
				Обозначение	Кол. на 1 сб. ед.
288	28		Рукав высокого давления РВД 16-2SC-M26X1,5-24°-480-0°-45°	КЗК-12-20-0800000	1
	29	ГДЗ_4101-11020-00002	Угольник EW08LOMDCF	КЗК-12-20-0800000	2
	30	ГДЗ_4102-05000-00005	Угольник EW18LOMDCF	КЗК-12-20-0800000	2
	31	ГДЗ_4101-11020-00084	Угольник W18LCFX	КЗК-12-20-0800000	1

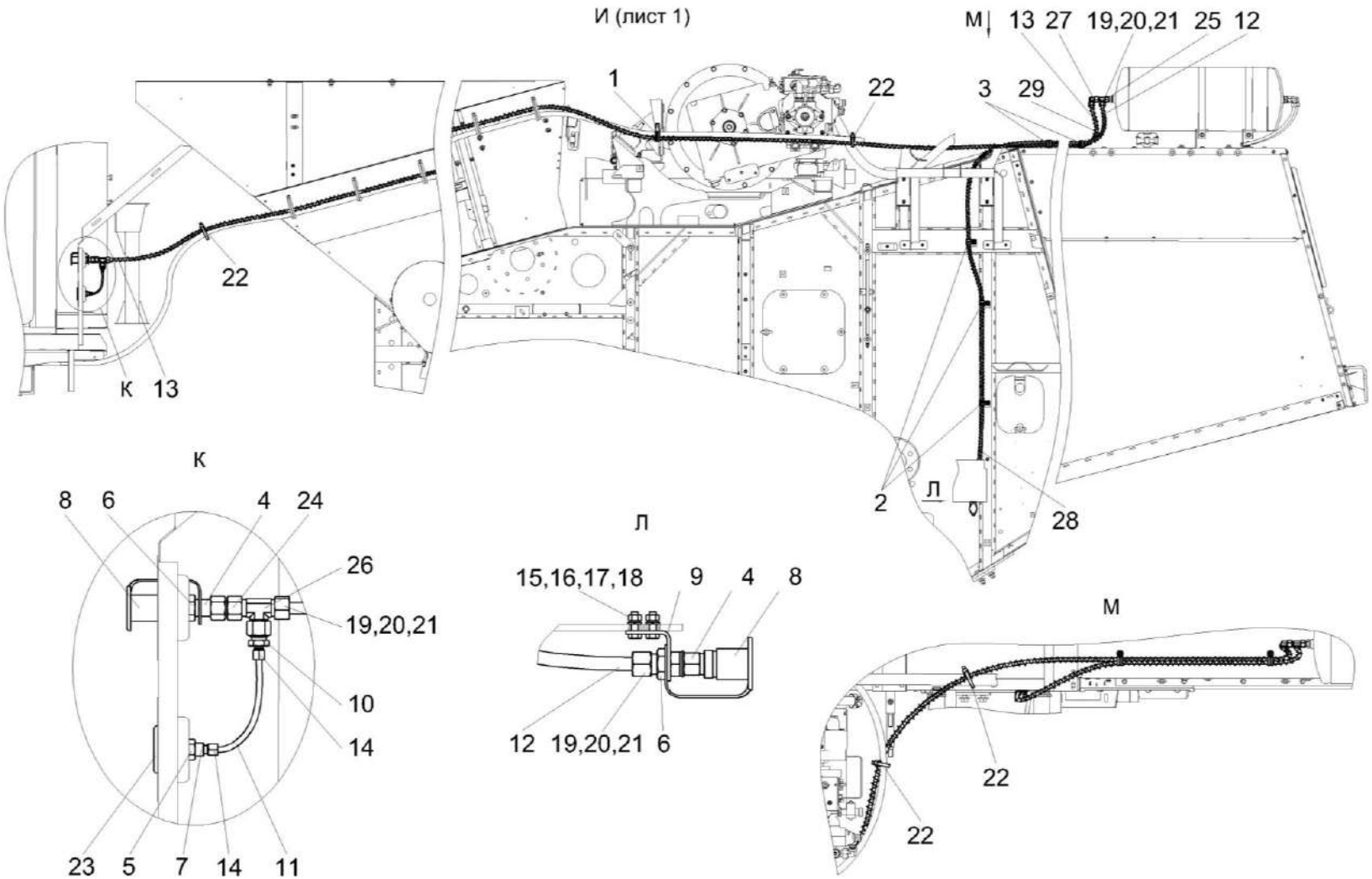

Рисунок 289 – Пневмосистема КЗК-12-20-0800000 (лист 2)

№ рис	№ поз	Обозначение	Наименование	Куда входит	
				Обозначение	Кол. на 1 сб. ед.
		ПНЕВМОСИСТЕМА КЗК-12-20-0800000 (лист 2) (рисунок 289)			
289	1-29	КЗК-12-20-0800000	Пневмосистема	КЗК-12-20-0100000 КЗК-12-20-0100000-01 КЗК-12-20-0100000-02 КЗК-12-20-0100000-03	1 1 1 1
	1	КГС 0115770-07	Хомут	КЗК-12-20-0800000	1
	2	КГС-3-0115770	Хомут	КЗК-12-20-0800000	3
	3	КГС-3-0115770-02	Хомут	КЗК-12-20-0800000	2
	4	КНС-6028-0180110	Пневмовывод	КЗК-12-20-0800000	2
	5	ГШУ 0624603-01	Гайка	КЗК-12-20-0800000	1
	6	ГШУ 0624603-03	Гайка	КЗК-12-20-0800000	2
	7	КЗК-12-0602645	Переходник	КЗК-12-20-0800000	1
	8	КЗК-12-0800001	Заглушка наружная	КЗК-12-20-0800000	2
	9	КЗК-12А-10-1-0800407	Кронштейн	КЗК-12-20-0800000	1
	10	КСК-6025-1-0180606	Переходник	КЗК-12-20-0800000	1
	11	ПТР 0800006-09	Пневмотрубка	КЗК-12-20-0800000	1
	12	ПТР 0800012-94	Пневмотрубка	КЗК-12-20-0800000	1
	13	ПТР 0800012-121	Пневмотрубка	КЗК-12-20-0800000	1
	14	УЭС-7-0800619	Гайка	КЗК-12-20-0800000	2
	15		Болт М6-6еХ20 − 7798	КЗК-12-20-0800000	2

№ рис	№ поз	Обозначение	Наименование	Куда входит	
				Обозначение	Кол. на 1 сб. ед.
289	16		Гайка М6-6G − 5915	КЗК-12-20-0800000	2
	17		Шайба 6Т 65Г − 6402	КЗК-12-20-0800000	2
	18		Шайба С.6.01 − 1137	КЗК-12-20-0800000	2
	19	ГДЗ_4107-05000-00028	Втулка 893 040 240 4	КЗК-12-20-0800000	4
	20	ГДЗ_1605-00000-00089	Гайка накидная M12LCFX	КЗК-12-20-0800000	4
	21	ГДЗ_1616-00000-00164	Кольцо профильное PSR12LX	КЗК-12-20-0800000	4
	22	ГДЗ_1611-00000-00009	Лента стяжная 2-0160981-2	КЗК-12-20-0800000	15
	23	ГДЗ_4115-19020-00292	Манометр МП50М/Т-1,6 МПа-К1/8	КЗК-12-20-0800000	1
	24	ГДЗ_4115-10180-00084	Переходник GZ12LCF	КЗК-12-20-0800000	1
	25	ГДЗ_4115-10220-00130	Тройник EL12LOMDCF	КЗК-12-20-0800000	1
	26	ГДЗ_4101-11030-00074	Тройник ET12LOMDCF	КЗК-12-20-0800000	1
	27	ГДЗ_4112-10900-00101	Угольник EW12LOMDCF	КЗК-12-20-0800000	1
	28		Трубка гофрированная ППмод.1-13	КЗК-12-20-0800000	2,9
	29		Трубка гофрированная ППмод.1-13	КЗК-12-20-0800000	6,1

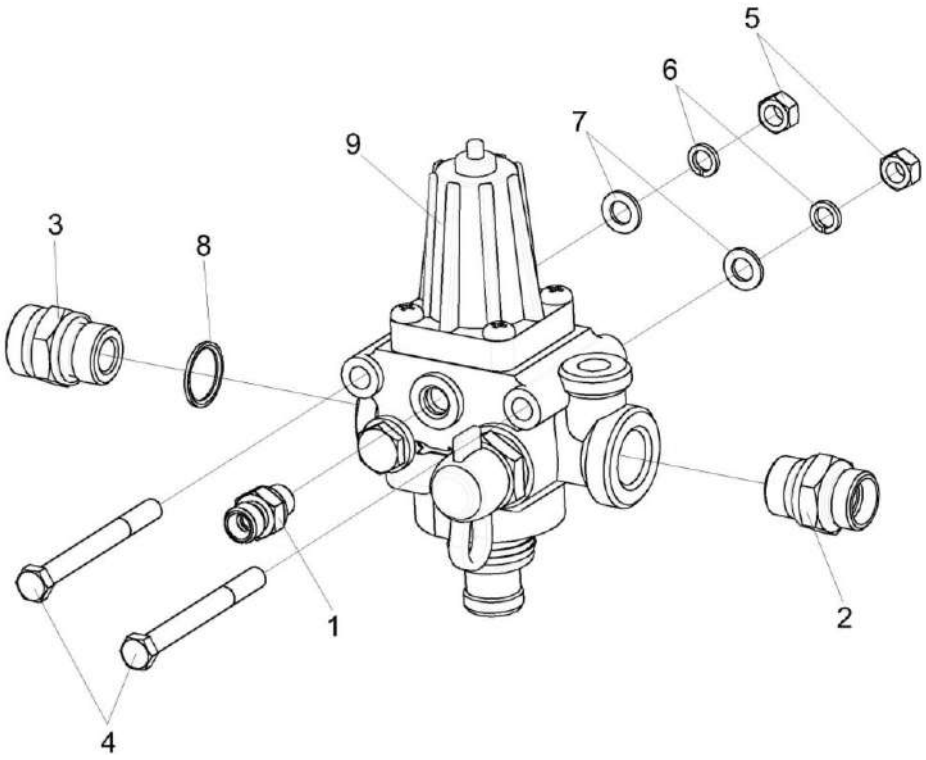

Рисунок 290 – Регулятор давления КЗК-12А-10-1-0800190

№ рис	№ поз	Обозначение	Наименование	Куда входит	
				Обозначение	Кол. на 1 сб. ед.
		РЕГУЛЯТОР ДАВЛЕНИЯ КЗК-12А-10-1-0800190 (рисунок 290)			
290	1-9	КЗК-12А-10-1-0800190	Регулятор давления	КЗК-12-20-0800000	1
	1	ГДЗ_ГШМ 6022240-04	Штуцер	КЗК-12А-10-1-0800190	1
	2	ГДЗ_ГШМ 6022240-05	Штуцер	КЗК-12А-10-1-0800190	1
	3	КЗК-7-1581603	Штуцер	КЗК-12А-10-1-0800190	2
	4		Болт М8-6еХ80 − 7796	КЗК-12А-10-1-0800190	2
	5		Гайка М8-6G − 5915	КЗК-12А-10-1-0800190	2
	6		Шайба 8Т 65Г − 6402	КЗК-12А-10-1-0800190	2
	7		Шайба С.8.01 − 11371	КЗК-12А-10-1-0800190	2
	8		Прокладка 12М1 − 23358	КЗК-12А-10-1-0800190	1
	9		Регулятор давления 975 303 081 0	КЗК-12А-10-1-0800190	1

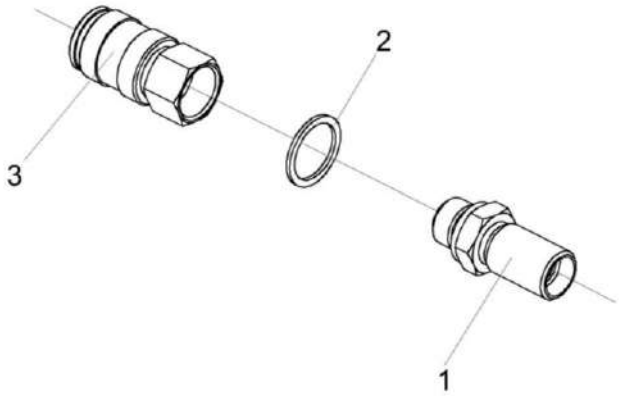

Рисунок 291 – Пневмовывод КНС-6028-0180110

№ рис	№ поз	Обозначение	Наименование	Куда входит	
				Обозначение	Кол. на 1 сб.ед.
ПНЕВМОВЫВОД КНС-6028-0180110 (рисунок 291)					
291	1-3	КНС-6028-0180110	Пневмовывод	КЗК-12-20-0800000	2
	1	КНС-6028-0180605	Штуцер	КНС-6028-0180110	1
	2		Прокладка G3/8 M1 – 23358	КНС-6028-0180110	1
	3	ГДЗ_4115-10270-00067	Фитинг 5083 3/8	КНС-6028-0180110	1

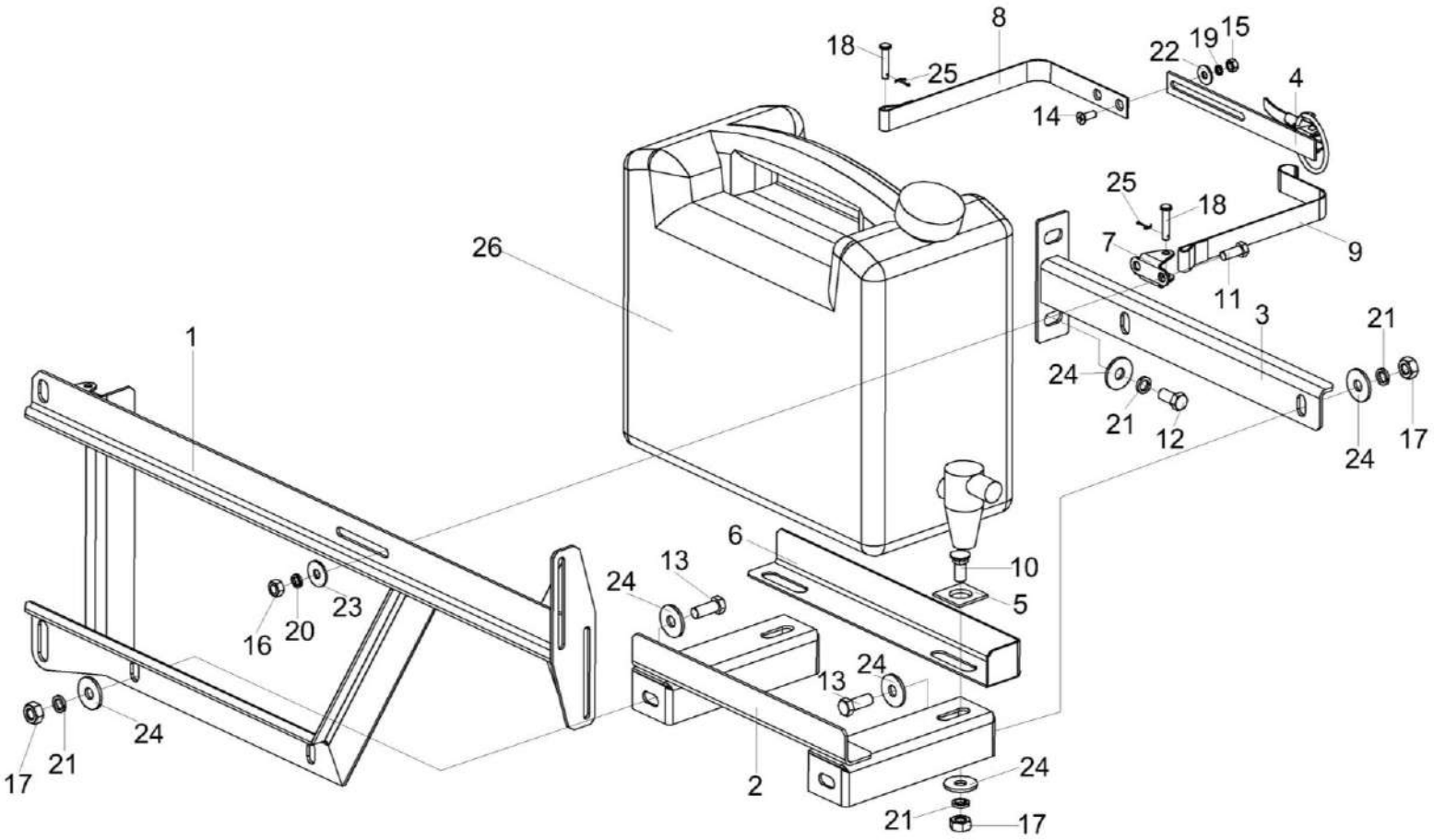

Рисунок 292 – Установка канистры КЗК-3219-0100620

№ рис	№ поз	Обозначение	Наименование	Куда входит	
				Обозначение	Кол. на 1 сб. ед.
			УСТАНОВКА КАНИСТРЫ КЗК-3219-0100620 (рисунок 292)		
292	1-26	КЗК-3219-0100620	Установка канистры	КЗК-12-20-0100000 КЗК-12-20-0100000-01 КЗК-12-20-0100000-02 КЗК-12-20-0100000-03	1 1 1 1
	1	КЗК-3219-0100630	Кронштейн	КЗК-3219-0100620	1
	2	КЗК-3219-0100640	Дно	КЗК-3219-0100620	1
	3	КЗК-3219-0100650	Кронштейн	КЗК-3219-0100620	1
	4	КЗК-12А-1-0100120	Защелка	КЗК-3219-0100620	1
	5	КЗК-3219-0100413	Шайба	КЗК-3219-0100620	2
	6	КЗК-12А-1-0100418	Кронштейн	КЗК-3219-0100620	1
	7	КЗК-12А-1-0100414	Кронштейн	КЗК-3219-0100620	1
	8	КЗК-12А-1-0100415	Хомут	КЗК-3219-0100620	1
	9	КЗК-12А-1-0100416	Хомут	КЗК-3219-0100620	1
	10		Болт М10-6ех25 - 7786	КЗК-3219-0100620	2
	11		Болт М8-6ех20 - 7796	КЗК-3219-0100620	4
	12		Болт М10-6ех20 - 7796	КЗК-3219-0100620	2
	13		Болт М10-6ех25 - 7796	КЗК-3219-0100620	4
	14		Винт В2.М6-6ех16 - 17475	КЗК-3219-0100620	2
	15		Гайка М6-6G - 5915	КЗК-3219-0100620	2

№ рис	№ поз	Обозначение	Наименование	Куда входит	
				Обозначение	Кол. на 1 сб. ед.
292	16		Гайка M8-6G - 5915	КЗК-3219-0100620	4
	17		Гайка M10-6G - 5915	КЗК-3219-0100620	6
	18		Ось 6-6 b12x30 - 9650	КЗК-3219-0100620	2
	19		Шайба 6Т 65Г - 6402	КЗК-3219-0100620	2
	20		Шайба 8Т 65Г - 6402	КЗК-3219-0100620	4
	21		Шайба 10Т 65Г - 6402	КЗК-3219-0100620	8
	22		Шайба С 6.01 - 6958	КЗК-3219-0100620	2
	23		Шайба С 8.01 - 6958	КЗК-3219-0100620	4
	24		Шайба С 10.01 - 6958	КЗК-3219-0100620	12
	25		Шплинт 2x16 - 397	КЗК-3219-0100620	2
	26		Канистра для воды, 10 л. или Канистра с краном PNW014BD	КЗК-3219-0100620	1

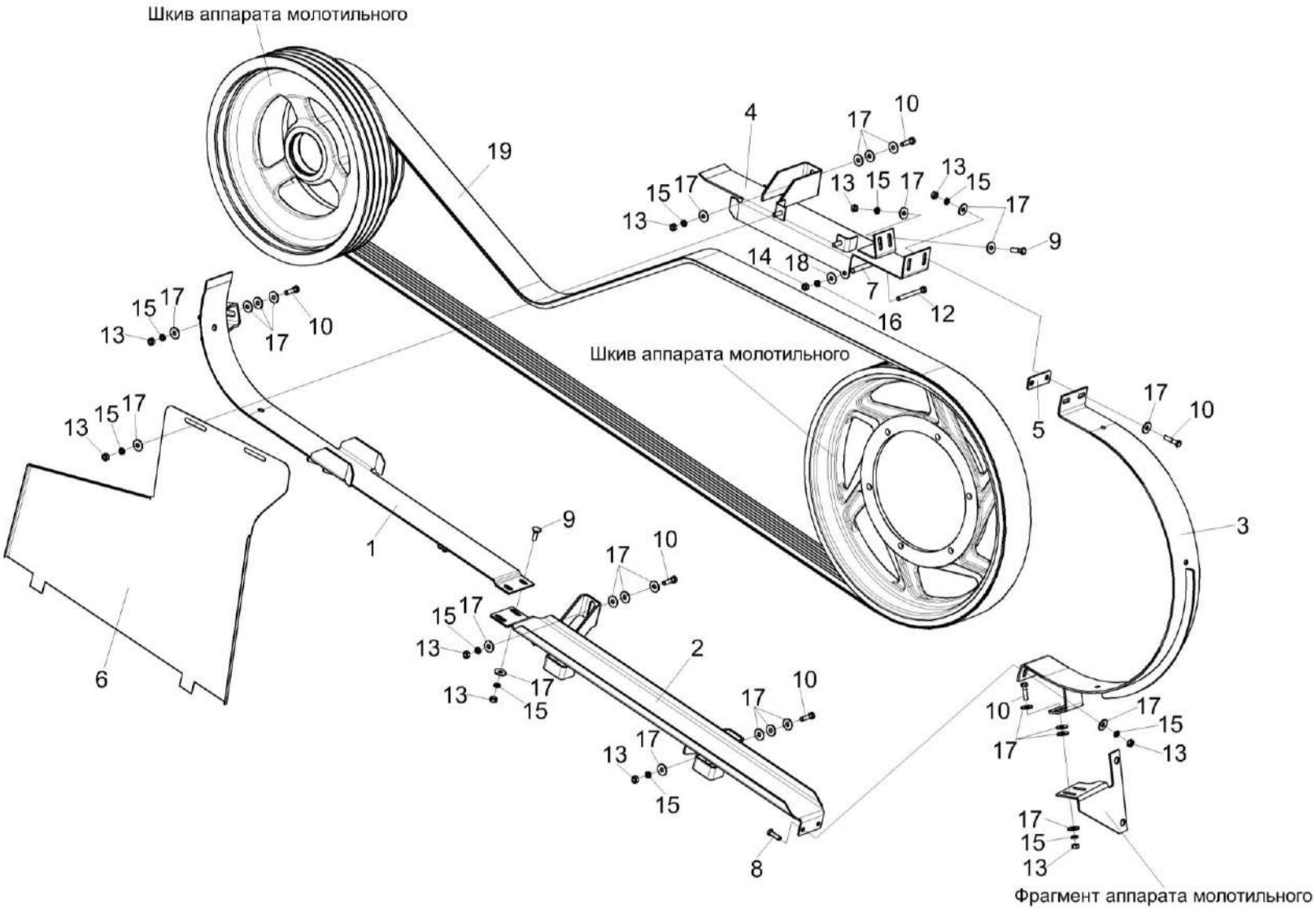

Рисунок 293 – Привод наклонной камеры КЗК-12-16-0125000 (лист 1)

№ рис	№ поз	Обозначение	Наименование	Куда входит	
				Обозначение	Кол. на 1 сб. ед.
		ПРИВОД НАКЛОННОЙ КАМЕРЫ КЗК-12-16-0125000 (лист 1) (рисунок 293)			
293	1-19	КЗК-12-16-0125000	Привод наклонной камеры	КЗК-12-20-0100000 КЗК-12-20-0100000-01 КЗК-12-20-0100000-02 КЗК-12-20-0100000-03	1 1 1 1
	1	КЗК-12-16-0125010	Щиток	КЗК-12-16-0125000	1
	2	КЗК-12-16-0125020	Щиток	КЗК-12-16-0125000	1
	3	КЗК-12А-1-0125100А	Щиток	КЗК-12-16-0125000	1
	4	КЗК-12-16-0125030	Щиток	КЗК-12-16-0125000	1
	5	КЗК-12А-1-0125409	Пластина	КЗК-12-16-0125000	5 наиб. кол.
	6	КЗК-12А-1-0125411А	Защита	КЗК-12-16-0125000	1
	7	КЗК-16-1-0290801	Втулка	КЗК-12-16-0125000	1
	8		Болт М8-6ех25 – 7796	КЗК-12-16-0125000	2
	9		Болт М8-6ех30 – 7796	КЗК-12-16-0125000	4
	10		Болт М8-6ех35 – 7796	КЗК-12-16-0125000	7
	11		Болт М8-6ех25 – 7802	КЗК-12-16-0125000	2
	12		Болт М12-6ЕХ110 – 7796	КЗК-12-16-0125000	1
	13		Гайка М8-6G – 5915	КЗК-12-16-0125000	17

№ рис	№ поз	Обозначение	Наименование	Куда входит	
				Обозначение	Кол. на 1 сб. ед.
293	14		Гайка М12-6G – 5916	КЗК-12-16-0125000	1
	15		Шайба 8Т 65Г – 6402	КЗК-12-16-0125000	17
	16		Шайба 12Т 65Г – 6402	КЗК-12-16-0125000	1
	17		Шайба С 8.01 – 6958	КЗК-12-16-0125000	52 наиб. кол.
	18		Шайба С.12.01 - 11371	КЗК-12-16-0125000	1
	19	ГДЗ_2506-03000-01330	Ремень 4 НВ 4930 La исполнение 26	КЗК-12-16-0125000	1

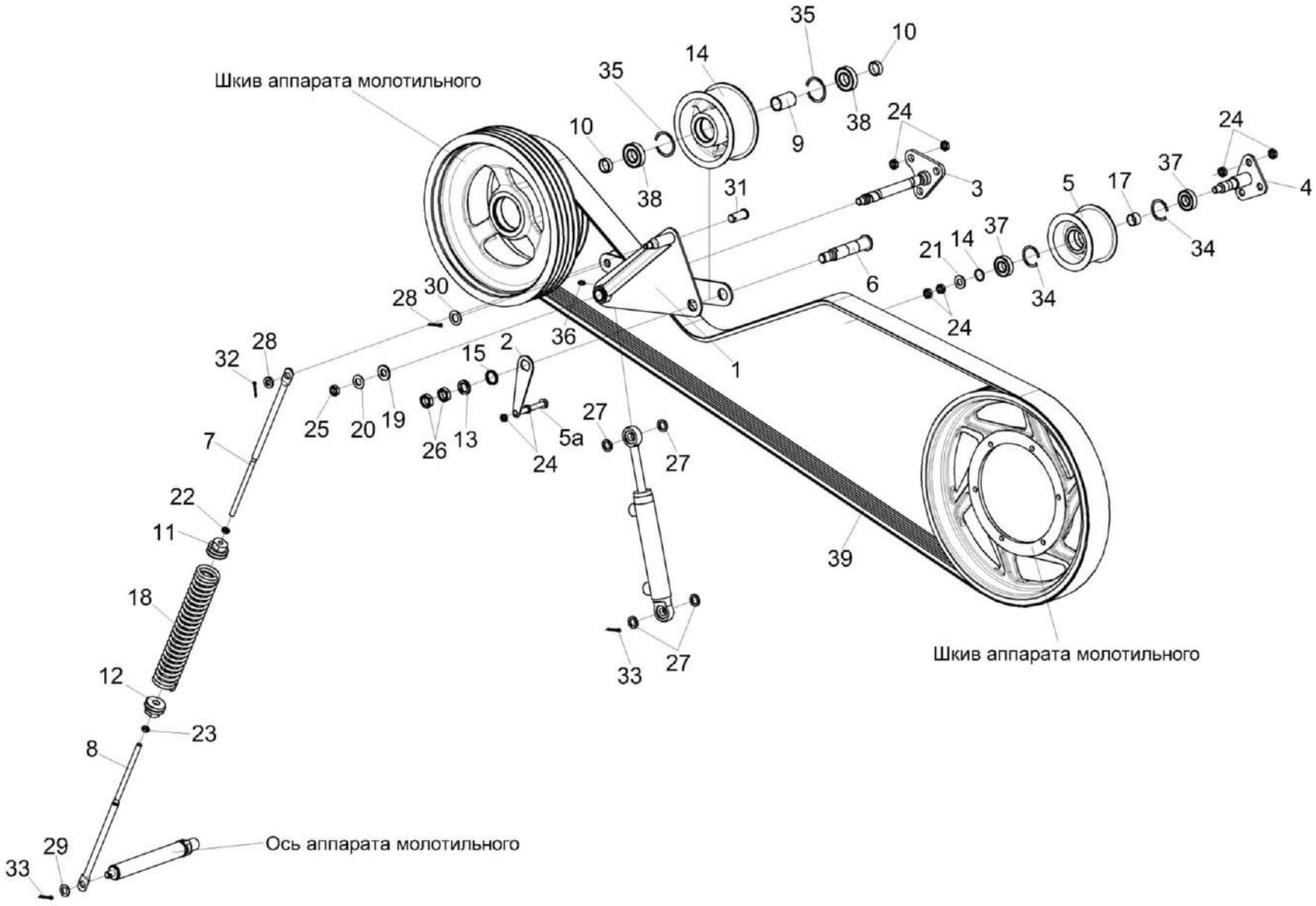

Рисунок 294 – Привод наклонной камеры КЗК-12-16-0125000 (лист 2)

№ рис	№ поз	Обозначение	Наименование	Куда входит	
				Обозначение	Кол. на 1 сб. ед.
		ПРИВОД НАКЛОННОЙ КАМЕРЫ КЗК-12-16-0125000 (лист 2) (рисунок 294)			
294	1-39	КЗК-12-16-0125000	Привод наклонной камеры	КЗК-12-20-0100000 КЗК-12-20-0100000-01 КЗК-12-20-0100000-02 КЗК-12-20-0100000-03	1 1 1 1
	4,5,16,17, 21,34,37	КЗК-12А-1-0125010	Ролик обводной	КЗК-12-16-0125000	1
	7,8,11, 12,18,22,23	КЗК-12А-1-0125050	Пружина	КЗК-12-16-0125000	1
	9,14, 35,38	КЗК 0220080А	Ролик	КЗК-12-16-0125000	1
	1	КЗК-12-16-0125040	Рычаг	КЗК-12-16-0125000	1
	2	КЗК-12-16-0125408	Серьга	КЗК-12-16-0125000	1
	3	КЗК-12А-1-0125070	Опора	КЗК-12-16-0125000	1
	4	КЗК-12-0125180	Опора	КЗК-12А-1-0125010	1
	5	КЗК-12А-1-0125101	Ролик обводной	КЗК-12А-1-0125010	1
	5а	КЗК-12-16-0125601	Ось	КЗК-12-16-0125000	1
	6	КЗК-12А-1-0125601	Ось	КЗК-12-16-0125000	1
	7	КЗК-12А-1-0125603	Зацеп	КЗК-12А-1-0125050	1
	8	КЗК-12А-1-0125603-01	Зацеп	КЗК-12А-1-0125050	1
	9	КЗК 0220803-01	Втулка	КЗК 0220080А	1

№ рис	№ поз	Обозначение	Наименование	Куда входит	
				Обозначение	Кол. на 1 сб. ед.
294	10	КЗК 0220803-02	Втулка	КЗК-12-16-0125000	2
	11	КЗК 0221111	Пробка	КЗК-12А-1-0125050	1
	12	КЗК 0221111-01	Пробка	КЗК-12А-1-0125050	1
	13	КЗР 0202412Б	Шайба	КЗК-12-16-0125000	1
	14	КИЛ 0810102-03	Ролик	КЗК 0220080А	1
	15	КСН 0100647	Шайба	КЗК-12-16-0125000	1
	16	ПДВ 0100807	Кольцо	КЗК-12А-1-0125010	1
	17	ПКК 0100839	Втулка	КЗК-12А-1-0125010	1
	18	ПКК 0108602-03	Пружина	КЗК-12А-1-0125050	1
	19	ПКК 0117434	Шайба	КЗК-12-16-0125000	1
	20	ПКК 0117435	Шайба	КЗК-12-16-0125000	1
	21	УЭС 0108415	Шайба	КЗК-12А-1-0125010	1
	22		Гайка М12-6G – 2526	КЗК-12А-1-0125050 КЗК-12-16-0125000	1 2
	23		Гайка М12-LH-6G – 2526	КЗК-12А-1-0125050	1
	24		Гайка М16х1,5-6G – 2526	КЗК-12-16-0125000 КЗК-12А-1-0125010	12 2
	25		Гайка М18х1,5-6G – 2526	КЗК-12-16-0125000	1
	26		Гайка М24х2-6G – 2526	КЗК-12-16-0125000	2

№ рис	№ поз	Обозначение	Наименование	Куда входит	
				Обозначение	Кол. на 1 сб. ед.
294	27		Шайба 20.01 – 9649	КЗК-12-16-0125000	2
	28		Шайба С.14.01 – 11371	КЗК-12-16-0125000	1
	29		Шайба С.16.01 – 11371	КЗК-12-16-0125000	1
	30		Шайба С.20.01 – 11371	КЗК-12-16-0125000	1
	31		Ось 6-20 b12x50 – 9650	КЗК-12-16-0125000	1
	32		Шплинт 4x28 – 397	КЗК-12-16-0125000	1
	33		Шплинт 5x32 – 397	КЗК-12-16-0125000	3
	34		Кольцо В52 – 13941 или Кольцо В52 – 13943	КЗК-12А-1-0125010	2
	35		Кольцо В62 – 13941 или Кольцо В62 – 13943	КЗК 0220080А	2
	36		Масленка 1.2 – 19853	КЗК-12-16-0125000	1
	37		Подшипник 180205 – 8882	КЗК-12А-1-0125010	2
	38		Подшипник 180206 – 8882	КЗК 0220080А	2
	39	ГДЗ_2506-03000-01330	Ремень 4 НВ 4930 La исполнение 26	КЗК-12-16-0125000	1

ПРИЛОЖЕНИЕ А

Каталог деталей и сборочных единиц

КАМЕРА НАКЛОННАЯ КЗК-12-1820000-07

1 УКАЗАТЕЛЬ РИСУНКОВ

№ рис	Обозначение рисунка	Стр.
1	Камера наклонная КЗК-12-1820000-07 (общий вид)	**775**
2	Камера наклонная КЗК-12-1820000-07	**777**
3	Установка вентилятора КЗК-12А-1-1839000	**781**
4	Крышка КЗК-12А-1-1802010	**784**
5	Вентилятор КЗК-12А-1-1839200	**786**
6	Установка накладок и уплотнения	**789**
7	Установка транспортера	**791**
8	Основание КЗК-12-1820250	**794**
9	Установка вала верхнего КЗК-12-1823000	**796**
10	Вал верхний КЗК-12-1823000	**799**
11	Муфта предохранительная КЗК-12А-1-1803090-05	**801**
12	Установка ограждений КЗК-12-1800140 и КЗК-12-1810160	**803**
13	Установка вала КЗК-12-1800611	**806**
14	Гидрореверс КЗК-12-1804100	**809**
15	Гидроцилиндр КЗК-12-1790200А	**812**
16	Гидромотор КЗК-12-1790990Б	**813**
17	Механизм продольного копирования КЗК-12-1825100А	**814**
18	Тяга КЗК-12-1815040	**817**
19	Рычаг КЗК-12-1815110 и КЗК-12-1815110-01	**818**
20	Блок пружин КЗК-12-1835150А	**819**
21	Установка вала нижнего КЗК-12-1836000Б	**821**
22	Вал нижний КЗК-12-1836000Б	**824**

№ рис	Обозначение рисунка	Стр.
23	Камера наклонная. Привод транспортера	**827**
24	Установка рамки переходной КЗК-12-1828000-01	**830**
25	Рамка переходная КЗК-12-1828000-01 (лист 1)	**833**
26	Рамка переходная КЗК-12-1828000-01 (лист 2)	**836**
27	Рычаг КЗК-9-1808500	**840**
28	Система гидравлическая камеры наклонной КЗК-12-1790000А-01	**842**

2 СБОРОЧНЫЕ ЕДИНИЦЫ И ДЕТАЛИ

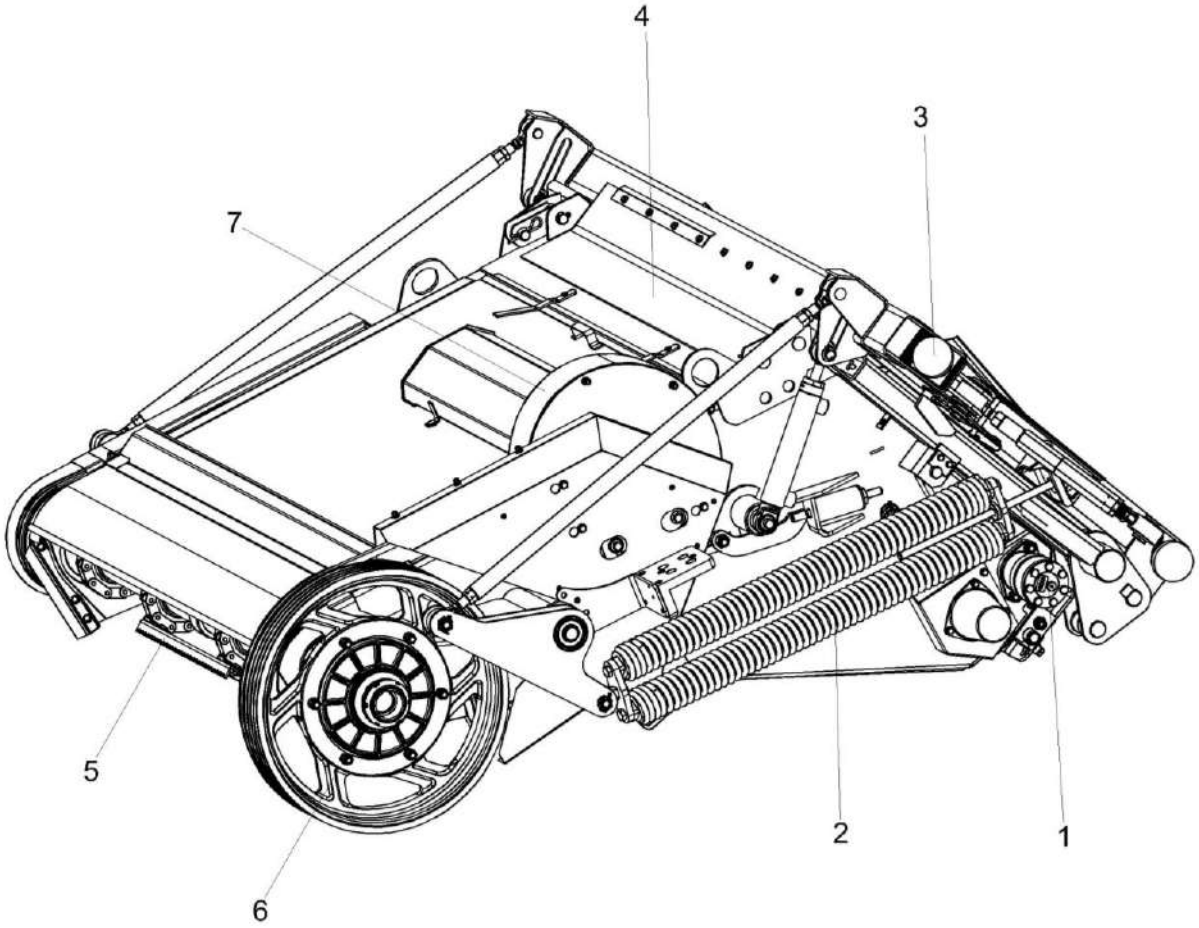

Рисунок 1 – Камера наклонная КЗК-12-1820000-07 (общий вид)

№ рис	№ поз	Обозначение	Наименование	Куда входит	
				Обозначение	Кол. на 1 сб. ед.
КАМЕРА НАКЛОННАЯ КЗК-12-1820000-07 (общий вид) (рисунок 1)					
1	1-7	КЗК-12-1820000-07	Камера наклонная	КЗК-12-20-0100000 КЗК-12-20-0100000-01 КЗК-12-20-0100000-02 КЗК-12-20-0100000-03	1 1 1 1
	1	КЗК-12-1804100	Гидрореверс	КЗК-12-1820000-07	1
	2	КЗК-12-1825100А	Механизм продольного копирования	КЗК-12-1820000-07	1
	3	КЗК-12-1828000-01	Рамка переходная	КЗК-12-1820000-07	1
	4	КЗК-12-1831000-04	Рама	КЗК-12-1820000-07	1
	5	КЗК-12-1807200 или КЗК-12-1807500	Транспортер	КЗК-12-1820000-07	1
	6	КЗК-12А-1-1803090-05	Муфта предохранительная	КЗК-12-1820000-07	1
	7	КЗК-12А-1-1839000	Установка вентилятора	КЗК-12-1820000-07	1

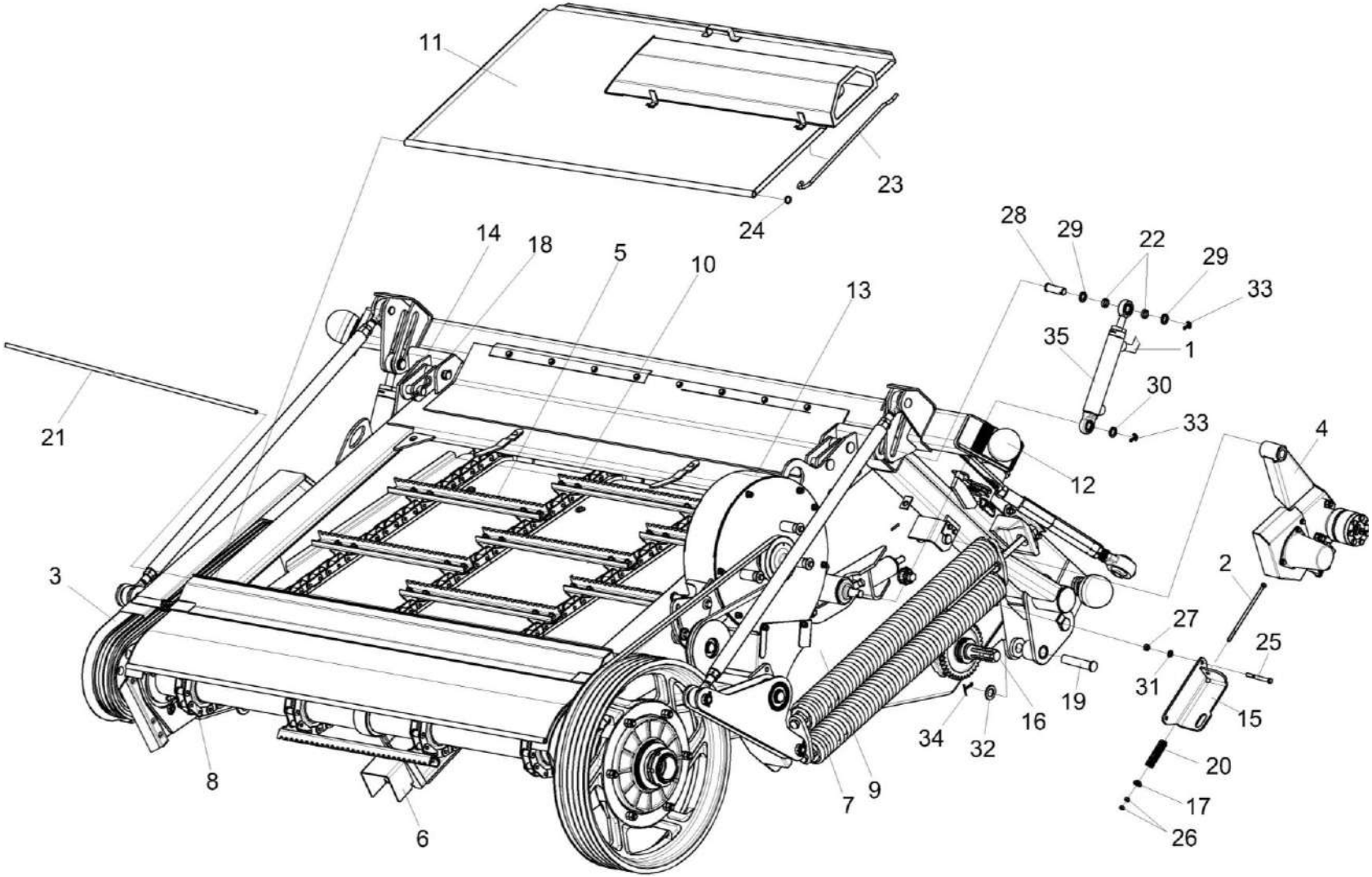

Рисунок 2 – Камера наклонная КЗК-12-1820000-07

№ рис	№ поз	Обозначение	Наименование	Куда входит	
				Обозначение	Кол. на 1 сб. ед.
		КАМЕРА НАКЛОННАЯ КЗК-12-1820000-07 (рисунок 2)			
2	1-35	КЗК-12-1820000-07	Камера наклонная	КЗК-12-20-0100000 КЗК-12-20-0100000-01 КЗК-12-20-0100000-02 КЗК-12-20-0100000-03	1 1 1 1
	11,13,23,24	КЗК-12А-1-1839000	Установка вентилятора	КЗК-12-1820000-07	1
	11,23	КЗК-12А-1-1802010	Крышка	КЗК-12А-1-1839000	1
	1	КЗК-12-1790000А-01	Система гидравлическая камеры наклонной	КЗК-12-1820000-07	1
	2	КЗК-12-1800010	Винт	КЗК-12-1820000-07	1
	3	КЗК-12-1810160	Ограждение	КЗК-12-1820000-07	1
	4	КЗК-12-1804100	Гидрореверс	КЗК-12-1820000-07	1
	5	КЗК-12-1807200 или КЗК-12-1807500	Транспортер	КЗК-12-1820000-07	1
	6	КЗК-12-1810200	Упор	КЗК-12-1820000-07	1
	7	КЗК-12-1825100А	Механизм продольного копирования	КЗК-12-1820000-07	1
	8	КЗК-12-1823000	Вал верхний	КЗК-12-1820000-07	1
	9	КЗК-12-1831000-04	Рама	КЗК-12-1820000-07	1
	10	КЗК-12-1836000Б	Вал нижний	КЗК-12-1820000-07	1
	11	КЗК-12А-1-1802030	Крышка	КЗК-12А-1-1802010	1

№ рис	№ поз	Обозначение	Наименование	Куда входит	
				Обозначение	Кол. на 1 сб. ед.
2	12	КЗК-12-1828000-01	Рамка переходная	КЗК-12-1820000-07	1
	13	КЗК-12А-1-1839200	Вентилятор	КЗК-12А-1-1839000	1
	14	КЗК 1787000	Серьга	КЗК-12-1820000-07	2
	15	КЗК-12-1810414	Упор	КЗК-12-1820000-07	1
	16	КЗК-12-1800611	Вал	КЗК-12-1820000-07	1
	17	КЗК-12-1800625	Втулка	КЗК-12-1820000-07	1
	18	ЖКЛ 0000609	Шплинт	КЗК-12-1820000-07	2
	19	КЗК 1770604-01	Палец	КЗК-12-1820000-07	1
	20	КЗК 1770619	Пружина	КЗК-12-1820000-07	1
	21	КЗК 1770624-01	Ось	КЗК-12-1820000-07	1
	22	КЗК 1770803	Втулка	КЗК-12-1820000-07	4
	23	КЗК 1772601-01	Упор	КЗК-12А-1-1802010	1
	24	ПЕГ 3508165	Шайба	КЗК-12А-1-1839000	1
	25		Болт М10-6еХ90 – 7796	КЗК-12-1820000-07	5
	26		Гайка М8-6G – 5915	КЗК-12-1820000-07	48
	27		Гайка М10-6G – 5915	КЗК-12-1820000-07	11
	28		Ось 6-20 b12Х65 – 9650	КЗК-12-1820000-07	2
	29		Шайба 20.01 – 9649	КЗК-12-1820000-07	6

№ рис	№ поз	Обозначение	Наименование	Куда входит	
				Обозначение	Кол. на 1 сб. ед.
2	30		Шайба С 10.01 – 6958	КЗК-12-1820000-07	7
	31		Шайба С.10.01 – 11371	КЗК-12-1820000-07	8
	32		Шайба С.24.01 – 11371	КЗК-12-1820000-07	2
	33		Шплинт 5Х32 – 397	КЗК-12-1820000-07	6
	34		Шплинт 5Х40 – 397	КЗК-12-1820000-07	2
	35	ГДЗ_4101-03000-00112	Гидроцилиндр ВНС 40.20.160-02	КЗК-12-1820000-07	2

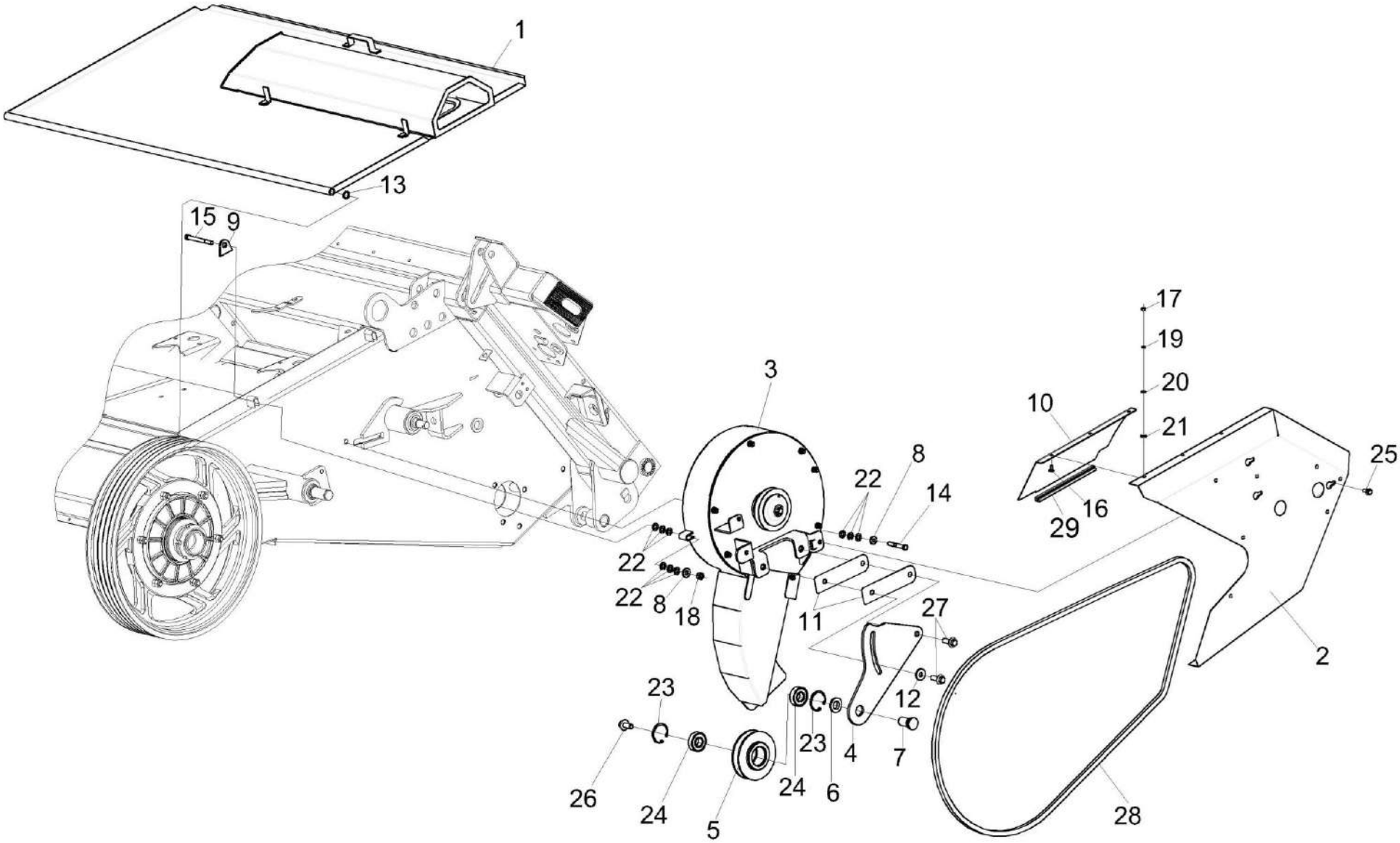

Рисунок 3 – Установка вентилятора КЗК-12А-1-1839000

№ рис	№ поз	Обозначение	Наименование	Куда входит	
				Обозначение	Кол. на 1 сб. ед.
		УСТАНОВКА ВЕНТИЛЯТОРА КЗК-12А-1-1839000 (рисунок 3)			
3	1-29	КЗК-12А-1-1839000	Установка вентилятора	КЗК-12-1820000-07	1
	4-7,23,24,26	КЗК-12А-1-1839040	Ролик натяжной	КЗК-12А-1-1839000	1
	1	КЗК-12А-1-1802010	Крышка	КЗК-12А-1-1839000	1
	2	КЗК-12А-1-1809120	Ограждение	КЗК-12А-1-1839000	1
	3	КЗК-12А-1-1839200	Вентилятор	КЗК-12А-1-1839000	1
	4	КЗК-12А-1-1819406	Рычаг	КЗК-12А-1-1839040	1
	5	КЗК-12А-1-1829601	Ролик	КЗК-12А-1-1839040	1
	6	КЗК-12А-1-1809602	Кольцо	КЗК-12А-1-1839040	1
	7	КЗК-12А-1-1829604	Ось	КЗК-12А-1-1839040	1
	8	КЗК-12-1800479	Шайба	КЗК-12А-1-1839000	4
	9	КЗК-12-1800483	Шайба	КЗК-12А-1-1839000	1
	10	КЗК-12А-1-1809414	Кожух	КЗК-12А-1-1839000	1
	11	КЗК-12А-1-1809416	Прокладка	КЗК-12А-1-1839000	5 наиб. кол.
	12	КЗР 0202682	Шайба	КЗК-12А-1-1839000	1
	13	ПЕГ 3508165	Шайба	КЗК-12А-1-1839000	1
	14		Болт М10-6еХ65 – 7796	КЗК-12А-1-1839000	1
	15		Болт М10-6еХ100 – 7796	КЗК-12А-1-1839000	2

№ рис	№ поз	Обозначение	Наименование	Куда входит	
				Обозначение	Кол. на 1 сб. ед.
3	16		Болт М6-6еХ14 – 7802	КЗК-12А-1-1839000	3
	17		Гайка М6-6G – 5915	КЗК-12А-1-1839000	3
	18		Гайка М10-6G – 5915	КЗК-12А-1-1839000	2
	19		Шайба 6Т 65Г - 6402	КЗК-12А-1-1839000	3
	20		Шайба С.6.01 – 11371	КЗК-12А-1-1839000	3
	21		Шайба С.8.01 – 11371	КЗК-12А-1-1839000	3
	22		Шайба С.10.01 – 6958	КЗК-12А-1-1839000	24
	23		Кольцо В47 – 13943	КЗК-12А-1-1839040	2
	24		Подшипник 180204 – 8882	КЗК-12А-1-1839040	2
	25		Болт DIN 6921-М8Х20-8.8-А-А3G	КЗК-12А-1-1839000	3
	26		Болт DIN 6921-М12Х25-8.8	КЗК-12А-1-1839040	1
	27		Болт DIN 6921-М12Х35-8.8-А-А3G	КЗК-12А-1-1839000	2
	28		Ремень А/Н 2570 Ld или Ремень А 2570 Ld/13Х2540 Li	КЗК-12А-1-1839000	1
	29	КЗК-12-1800013	Уплотнение Уплотнение Т-8 L=(220±3) мм	КЗК-12А-1-1839000	1

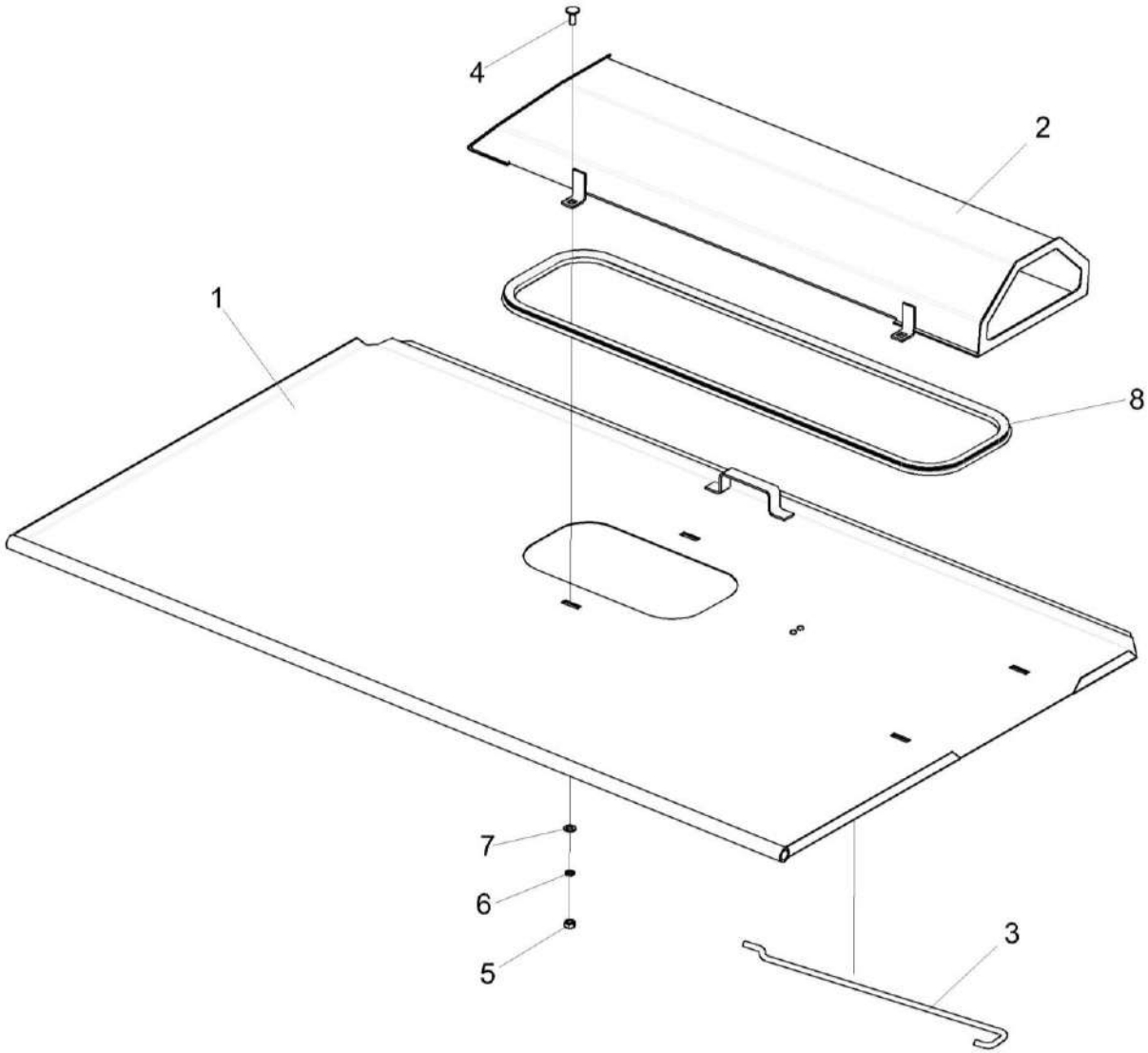

Рисунок 4 – Крышка КЗК-12А-1-1802010

№ рис	№ поз	Обозначение	Наименование	Куда входит	
				Обозначение	Кол. на 1 сб. ед.
			КРЫШКА КЗК-12А-1-1802010 (рисунок 4)		
4	1-8	КЗК-12А-1-1802010	Крышка	КЗК-12А-1-1839000	1
	1	КЗК-12А-1-1802030	Крышка	КЗК-12А-1-1802010	1
	2	КЗК-12А-1-1802110	Воздухозаборник	КЗК-12А-1-1802010	1
	3	КЗК 1772601-01	Упор	КЗК-12А-1-1802010	1
	4		Болт М8-6еХ20 – 7802	КЗК-12А-1-1802010	4
	5		Гайка М8-6G – 5915	КЗК-12А-1-1802010	4
	6		Шайба 8 65Г – 6402	КЗК-12А-1-1802010	4
	7		Шайба С.8.01 – 11371	КЗК-12А-1-1802010	4
	8		Уплотнение Т-8	КЗК-12А-1-1802010	1

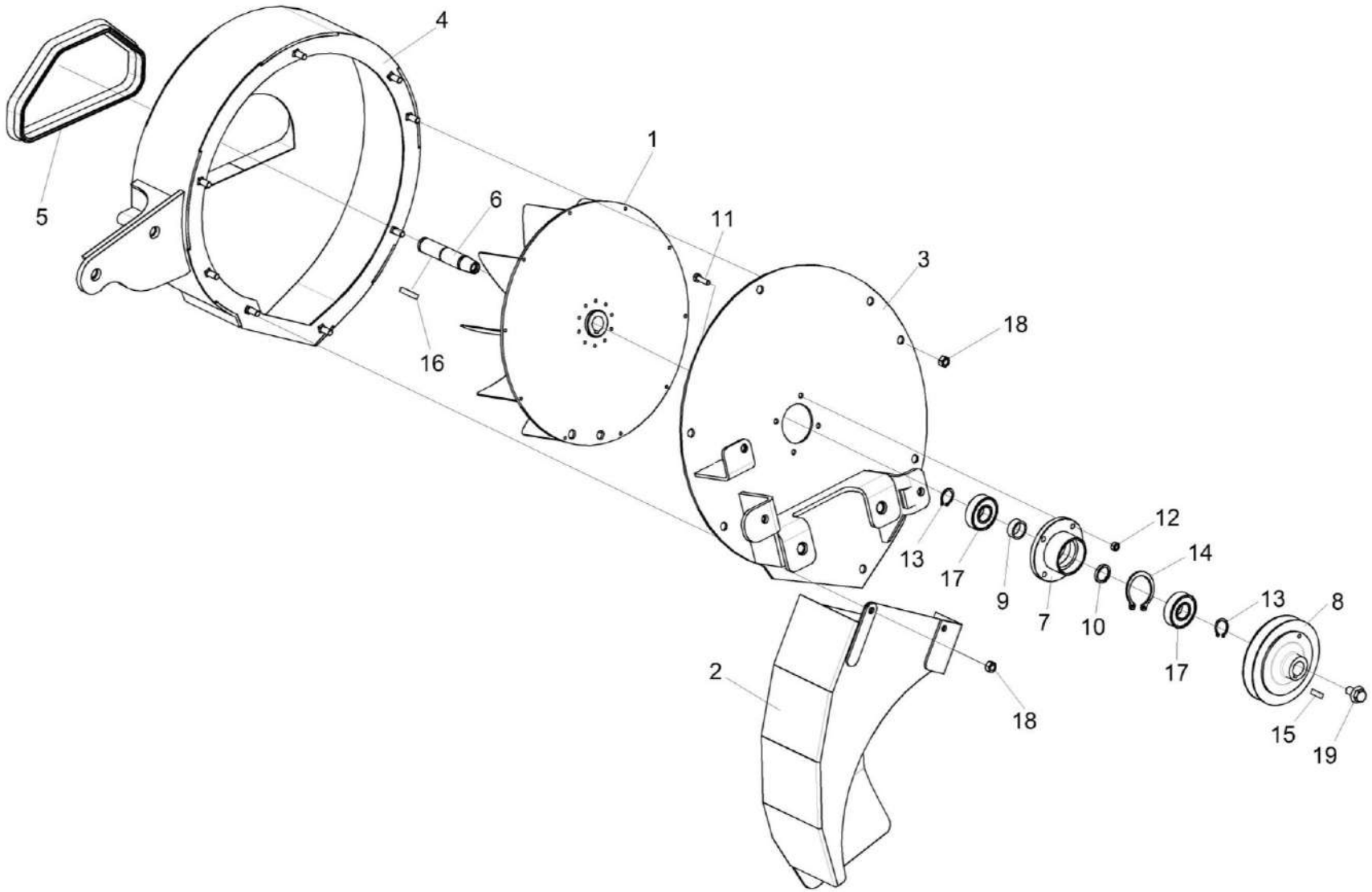

Рисунок 5 – Вентилятор КЗК-12А-1-1839200

№ рис	№ поз	Обозначение	Наименование	Куда входит	
				Обозначение	Кол. на 1 сб. ед.
			ВЕНТИЛЯТОР КЗК-12А-1-1839200 (рисунок 5)		
5	1-19	КЗК-12А-1-1839200	Вентилятор	КЗК-12А-1-1839000	1
	1,3,6-17,19	КЗК-12А-1-1839030А	Вентилятор	КЗК-12А-1-1839200	1
	1	КЗК-12А-1-1819090А	Крыльчатка	КЗК-12А-1-1839030А	1
	2	КЗК-12А-1-1809110Б	Отвод	КЗК-12А-1-1839200	1
	3	КЗК-12А-1-1829050	Крышка	КЗК-12А-1-1839030А	1
	4	КЗК-12А-1-1839020	Корпус вентилятора	КЗК-12А-1-1839200	1
	5	КЗК-12А-1-1809001	Уплотнение Уплотнение Т-11 L=590 мм.	КЗК-12А-1-1839200	1
	6	КЗК-12А-1-1829605	Вал	КЗК-12А-1-1839030А	1
	7	КЗК-12А-1-1809606А	Корпус	КЗК-12А-1-1839030А	1
	8	КЗК-12А-1-1809607	Шкив	КЗК-12А-1-1839030А	1
	9	КЗК-12А-1-1809804	Кольцо	КЗК-12А-1-1839030А	1
	10	КЗК-12А-1-1809805	Кольцо	КЗК-12А-1-1839030А	1
	11		Болт М6-6еХ16 – 7798	КЗК-12А-1-1839030А	4
	12		Гайка М6-6G – 5915	КЗК-12А-1-1839030А	4
	13		Кольцо В20 – 13942	КЗК-12А-1-1839030А	3
	14		Кольцо В52 – 13941 или Кольцо В52 – 13943	КЗК-12А-1-1839030А	1

№ рис	№ поз	Обозначение	Наименование	Куда входит	
				Обозначение	Кол. на 1 сб. ед.
5	15		Шпонка 2-5Х5Х16 - 23360	КЗК-12А-1-1839030А	1
	16		Шпонка 6Х6Х32 – 23360	КЗК-12А-1-1839030А	1
	17		Подшипник 6304-RS	КЗК-12А-1-1839030А	2
	18		Гайка DIN 6923 M8-8-A-A3G	КЗК-12А-1-1839200	7
	19		Болт DIN 6921-M10X20-8.8-A-A3G	КЗК-12А-1-1839030А	1

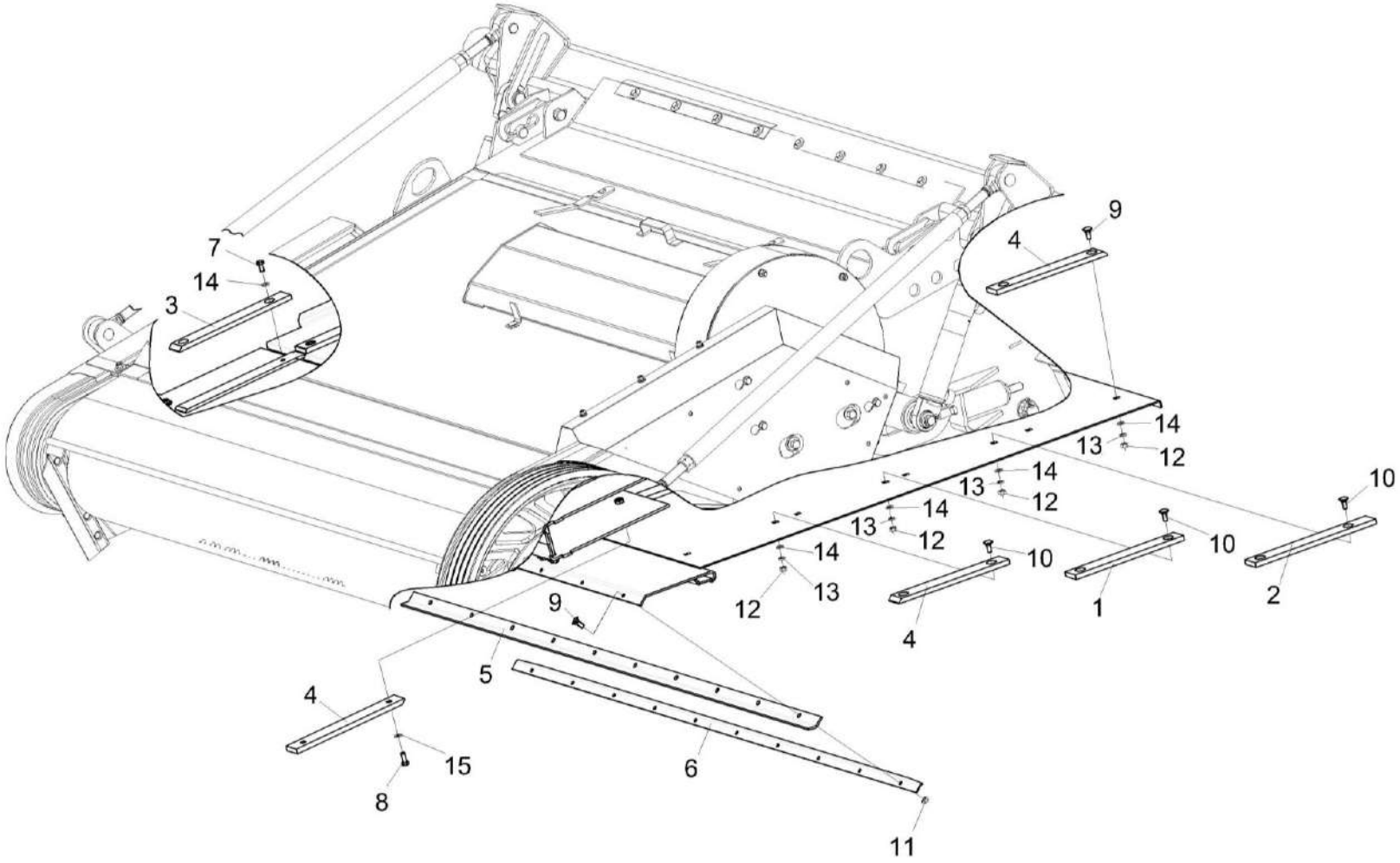

Рисунок 6 – Установка накладок и уплотнения

№ рис	№ поз	Обозначение	Наименование	Куда входит	
				Обозначение	Кол. на 1 сб. ед.
			УСТАНОВКА НАКЛАДОК И УПЛОТНЕНИЯ (рисунок 6)		
6	1-15	КЗК-12-1820000-07	Камера наклонная	КЗК-12-20-0100000 КЗК-12-20-0100000-01 КЗК-12-20-0100000-02 КЗК-12-20-0100000-03	1 1 1 1
	1	КЗК-12-1810003	Накладка	КЗК-12-1820000-07	4
	2	КЗК-12-1810008	Накладка	КЗК-12-1820000-07	4
	3	КЗК-12А-1-1800003	Накладка	КЗК-12-1820000-07	4
	4	КЗК-12-1810003-02	Накладка	КЗК-12-1820000-07	12
	5	КЗК-812С-1-1800001-01	Уплотнение	КЗК-12-1820000-07	1
	6	КЗК-812С-1-1800416-01	Планка	КЗК-12-1820000-07	1
	7		Болт М8-6еХ16 – 7796	КЗК-12-1820000-07	16
	8		Болт М8-6еХ20 – 7796	КЗК-12-1820000-07	16
	9		Болт М6-6еХ16 – 7802	КЗК-12-1820000-07	10
	10		Болт М8-6еХ20 – 7802	КЗК-12-1820000-07	33
	11		Гайка М6-6G – 5915	КЗК-12-1820000-07	10
	12		Гайка М8-6G – 5915	КЗК-12-1820000-07	48
	13		Шайба 8Т 65Г – 6402	КЗК-12-1820000-07	39
	14		Шайба С 8.01 – 6958	КЗК-12-1820000-07	85
	15		Шайба С.8.01 – 11371	КЗК-12-1820000-07	20

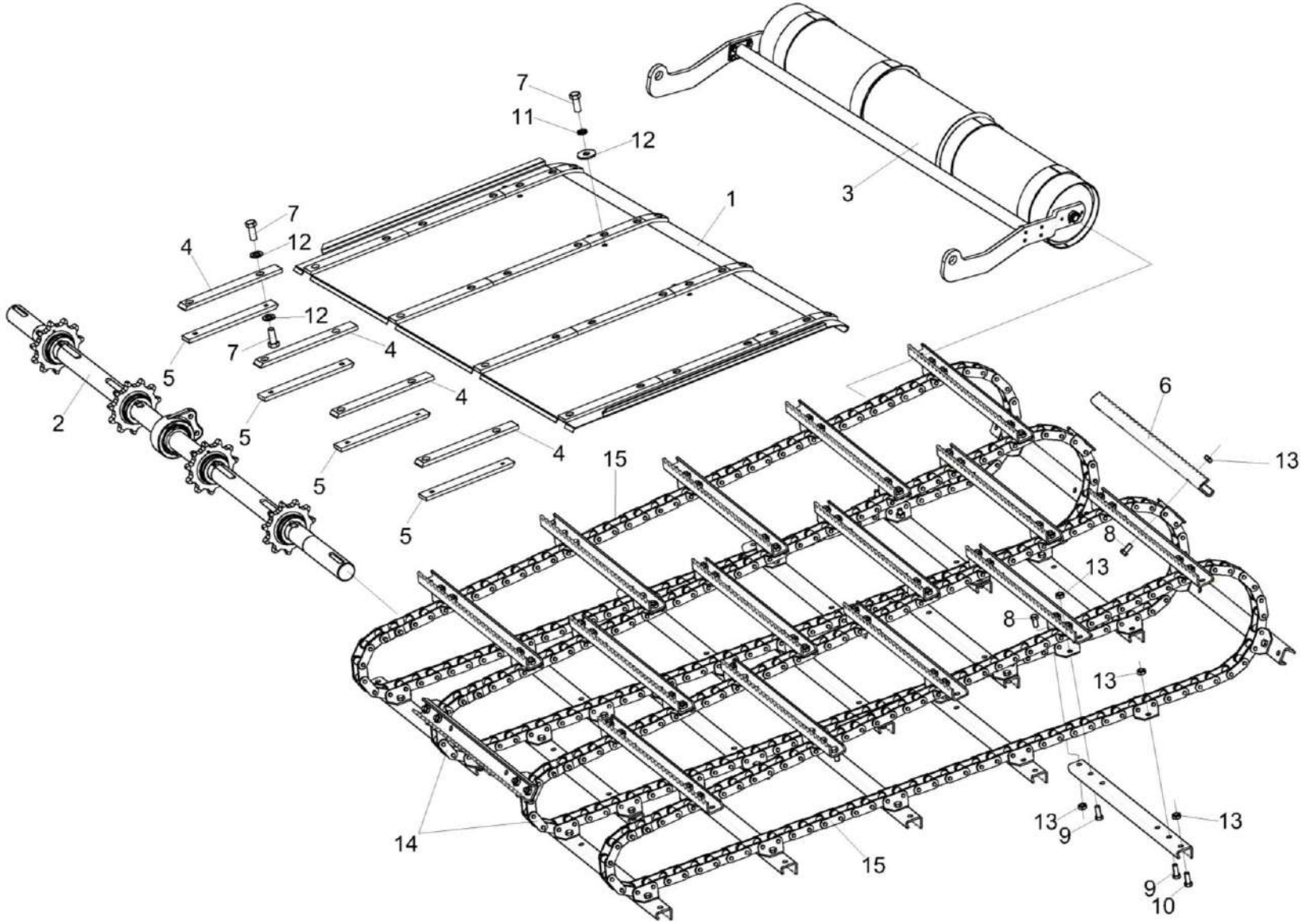

Рисунок 7 – Установка транспортера

№ рис	№ поз	Обозначение	Наименование	Куда входит	
				Обозначение	Кол. на 1 сб. ед.
			УСТАНОВКА ТРАНСПОРТЕРА (рисунок 7)		
7	6,8-10,13-15	КЗК-12-1807200	Транспортер	КЗК-12-1820000-07	1
	6,8-10,13-15	КЗК-12-1807500	Транспортер	КЗК-12-1820000-07	1
	1	КЗК-12-1820250	Основание	КЗК-12-1820000-07	1
	2	КЗК-12-1823000	Вал верхний	КЗК-12-1820000-07	1
	3	КЗК-12-1836000Б	Вал нижний	КЗК-12-1820000-07	1
	4	КЗК-12А-1-1800003	Накладка	КЗК-12-1820000-07	4
	5	КЗК-12-1810003-02	Накладка	КЗК-12-1820000-07	12
	6	КЗК-12-1817401	Гребенка	КЗК-12-1807200 КЗК-12-1807500	33 33
	7		Болт М8-6еХ20 – 7796	КЗК-12-1820000-07	16
	8		Болт М10-6еХ20 – 7796	КЗК-12-1807200 КЗК-12-1807500	120 120
	9		Болт М10-6еХ25 – 7796	КЗК-12-1807200 КЗК-12-1807500	12 12
	10		Болт М10-6еХ30 – 7796	КЗК-12-1807200 КЗК-12-1807500	4 4
	11		Шайба 8Т 65Г – 6402	КЗК-12-1820000-07	39
	12		Шайба С.8.01 – 11371	КЗК-12-1820000-07	20
	13		Гайка М10-8 DIN 980	КЗК-12-1807200 КЗК-12-1807500	136 136

№ рис	№ поз	Обозначение	Наименование	Куда входит	
				Обозначение	Кол. на 1 сб. ед.
7	14		Цепь 38,4 VBX90LLG 2K1 J2A	КЗК-12-1807200	2
	14		Цепь АХЦ 22.011.00.00	КЗК-12-1807500	2
	15		Цепь 38,4 VBX90LLG 2K1 J4A	КЗК-12-1807200	2
	15		Цепь АХЦ 22.012.00.00	КЗК-12-1807500	2

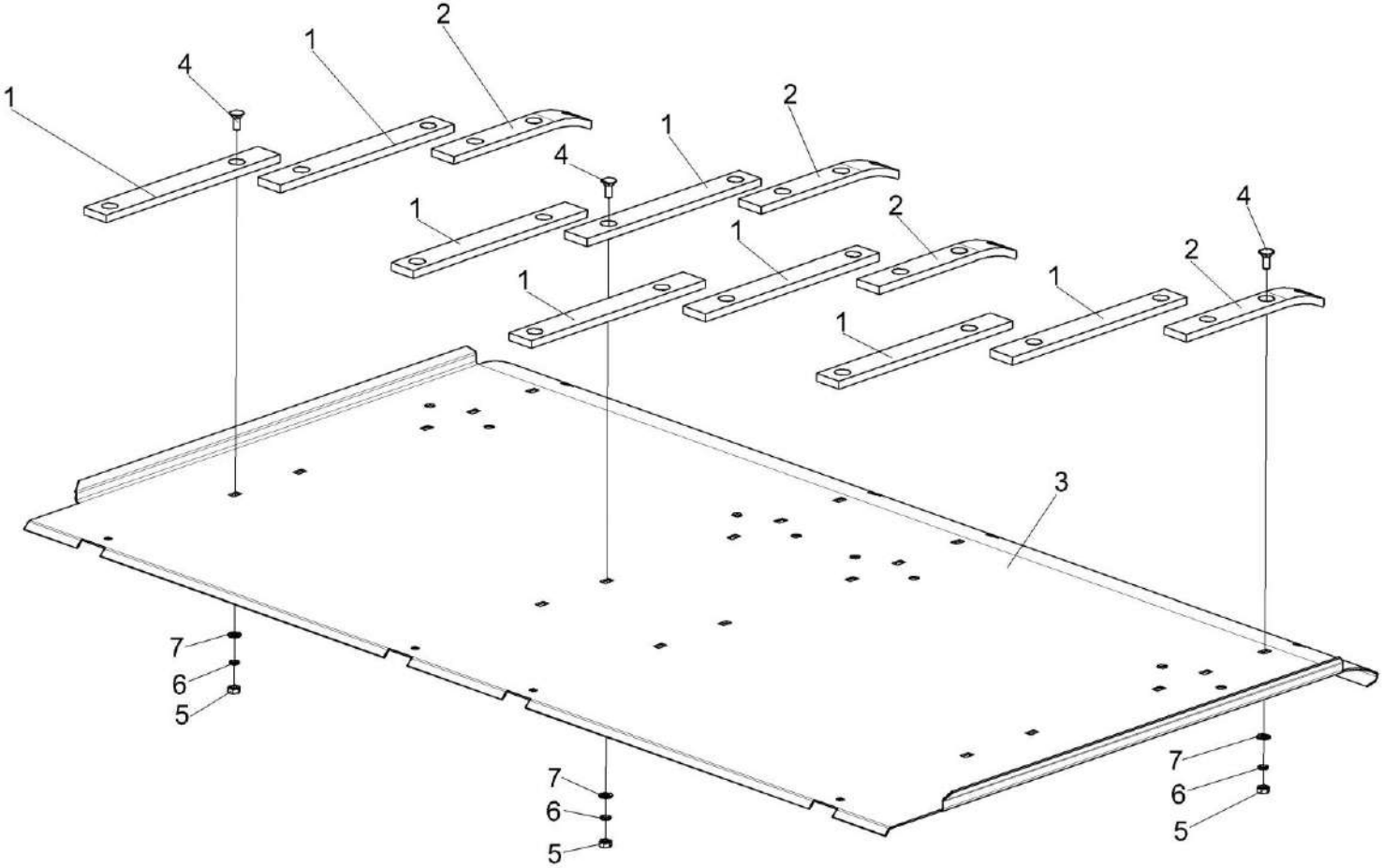

Рисунок 8 – Основание КЗК-12-1820250

№ рис	№ поз	Обозначение	Наименование	Куда входит	
				Обозначение	Кол. на 1 сб. ед.
			ОСНОВАНИЕ КЗК-12-1820250 (рисунок 8)		
8	1-7	КЗК-12-1820250	Основание	КЗК-12-1820000-07	1
	1	КЗК-12-1810003	Накладка	КЗК-12-1820250	8
	2	КЗК-12-1810004	Накладка	КЗК-12-1820250	4
	3	КЗК-12-1820417	Основание	КЗК-12-1820250	1
	4		Болт М8-6еХ20 – 7802	КЗК-12-1820250	24
	5		Гайка М8-6G – 5915	КЗК-12-1820250	24
	6		Шайба 8Т 65Г – 6402	КЗК-12-1820250	24
	7		Шайба С.8.01 – 11371	КЗК-12-1820250	24

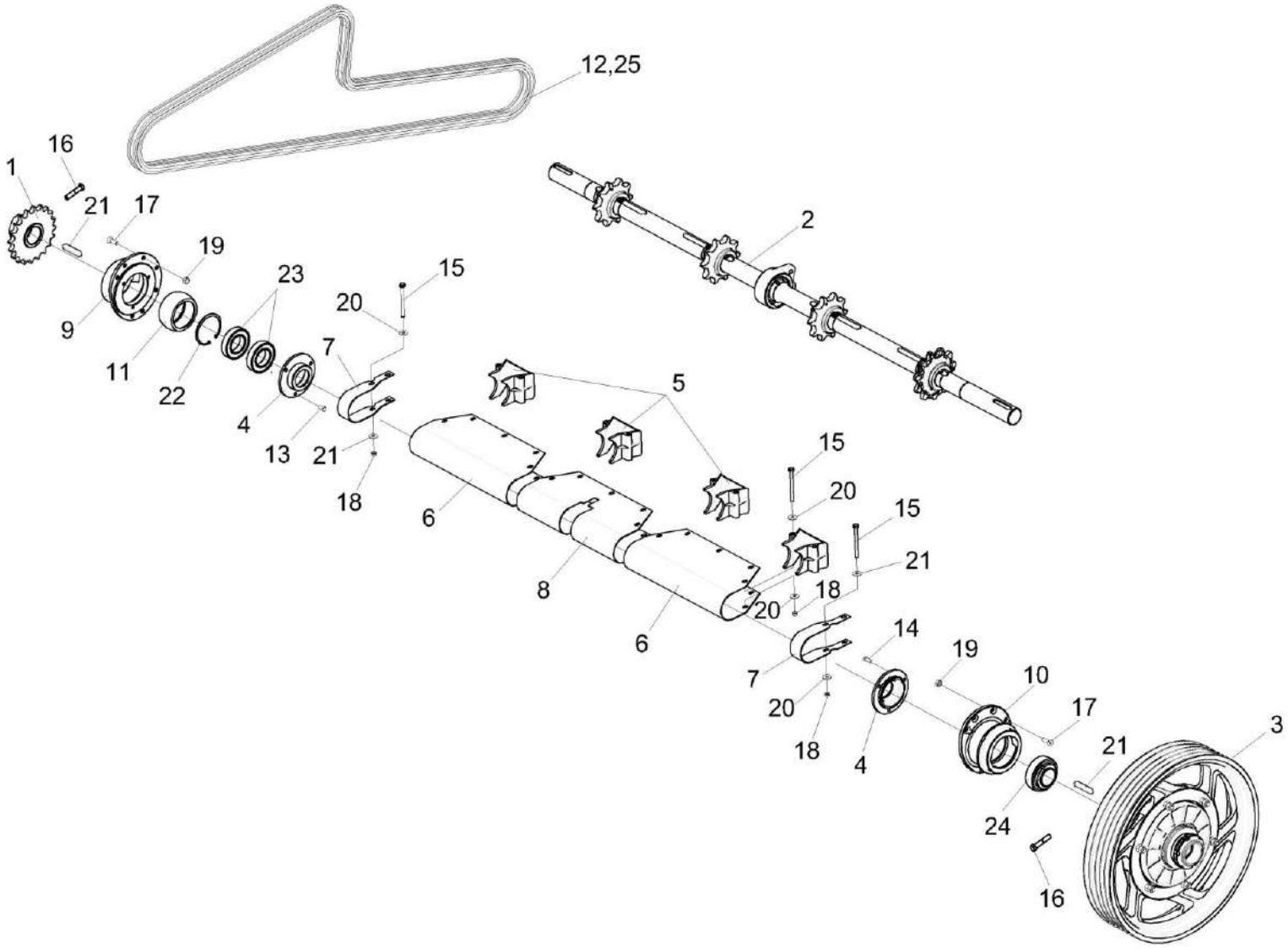

Рисунок 9 – Установка вала верхнего КЗК-12-1823000

№ рис	№ поз	Обозначение	Наименование	Куда входит	
				Обозначение	Кол. на 1 сб. ед.
		УСТАНОВКА ВАЛА ВЕРХНЕГО КЗК-12-1823000 (рисунок 9)			
9	1-25	КЗК-12-1820000-07	Камера наклонная	КЗК-12-20-0100000 КЗК-12-20-0100000-01 КЗК-12-20-0100000-02 КЗК-12-20-0100000-03	1 1 1 1
	4,9,11, 14,23,24	КЗК-12-1813010	Корпус	КЗК-12-1820000-07	1
	4,10,15,25	КЗК-12-1813020	Корпус	КЗК-12-1820000-07	1
	1	КЗК-12-1800080	Блок звездочек	КЗК-12-1820000-07	1
	2	КЗК-12-1823000	Вал верхний	КЗК-12-1820000-07	1
	3	КЗК-12А-1-1803090-05	Муфта предохранительная	КЗК-12-1820000-07	1
	4	КЗК-12-1803101	Крышка	КЗК-12-1813010 КЗК-12-1813020	1 1
	5	КЗК-12-1810001	Корпус	КЗК-12-1820000-07	4
	6	КЗК-12-1820409	Кожух	КЗК-12-1820000-07	2
	7	КЗК-12-1830411	Кожух	КЗК-12-1820000-07	2
	8	КЗК-12-1810409А-01	Кожух	КЗК-12-1820000-07	1
	9	КЗК-12-1813202	Корпус	КЗК-12-1813010	1
	10	КЗК-12-1813203	Корпус	КЗК-12-1813020	1
	11	КЗК 1873614	Втулка	КЗК-12-1813010	1
	12	ЦЕП 0004537	Цепь	КЗК-12-1820000-07	1

№ рис	№ поз	Обозначение	Наименование	Куда входит	
				Обозначение	Кол. на 1 сб. ед.
			Цепь А.130.216 L=3581,4 мм (141 зв.)		
9	13		Болт М8-6еХ16 – 7796	КЗК-12-1813010	3
	14		Болт М8-6еХ20 – 7796	КЗК-12-1813020	3
	15		Болт М8-6еХ95 – 7796	КЗК-12-1820000-07	21
	16		Болт М12-6еХ55 – 7796	КЗК-12-1820000-07	3
	17		Винт М10Х30-8.8 DIN 7991	КЗК-12-1820000-07	14
	18		Гайка М8-6G – 5915	КЗК-12-1820000-07	48
	19		Гайка М10-8 DIN 980	КЗК-12-1820000-07	14
	20		Шайба С 8.01 – 6958	КЗК-12-1820000-07	85
	21		Шпонка 14Х9Х70 – 23360	КЗК-12-1820000-07	3
	22		Кольцо В90 – 13943	КЗК-12-1813010	1
	23		Подшипник 180210 – 8882	КЗК-12-1813010	2
	24		Подшипник 680210А2НК7С17	КЗК-12-1813020	1
	25		Звено С-А.130.216	КЗК-12-1820000-07	1

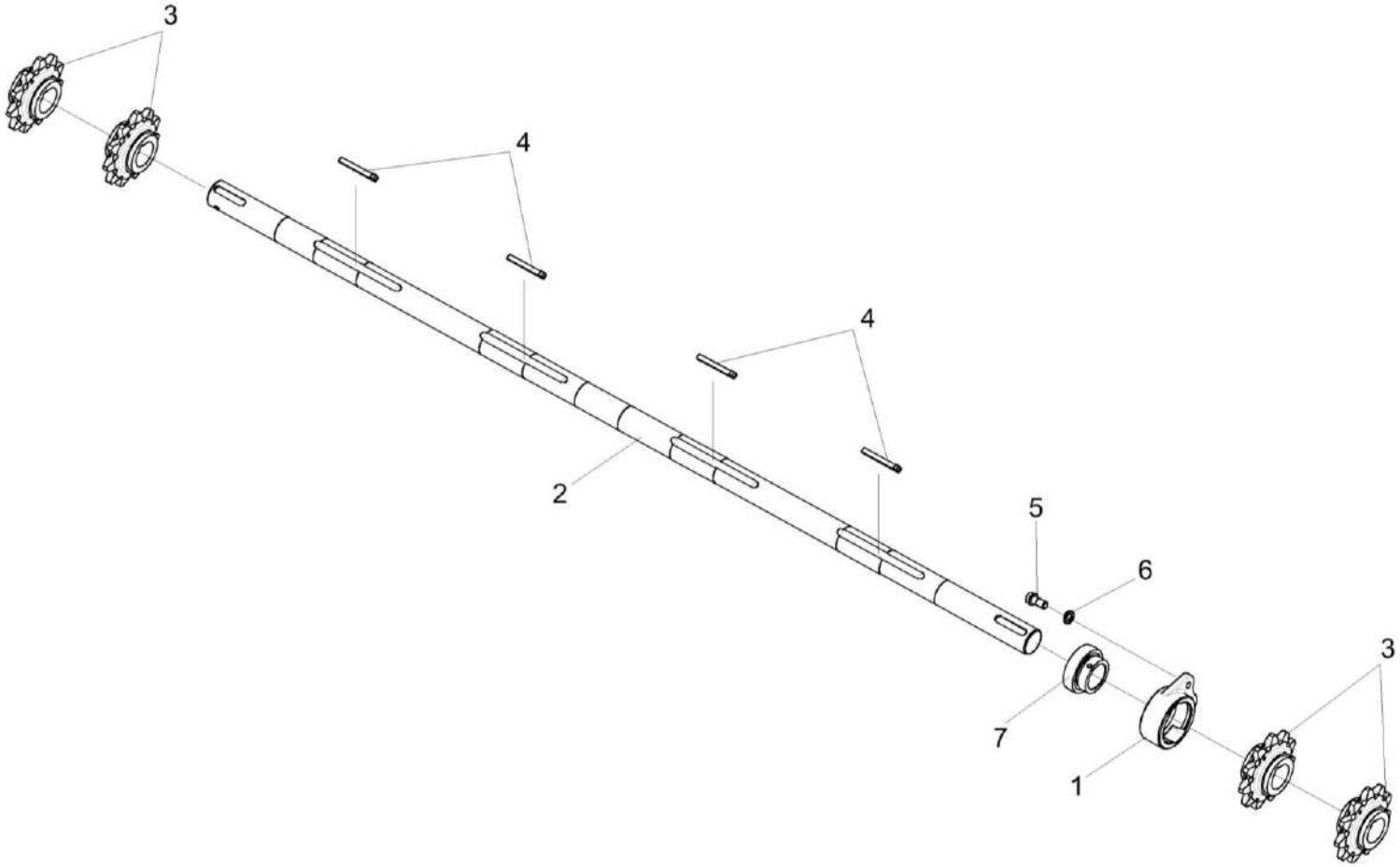

Рисунок 10 – Вал верхний КЗК-12-1823000

№ рис	№ поз	Обозначение	Наименование	Куда входит	
				Обозначение	Кол. на 1 сб. ед.
			ВАЛ ВЕРХНИЙ КЗК-12-1823000 (рисунок 10)		
10	1-4,7	КЗК-12-1823000	Вал верхний	КЗК-12-1820000-07	1
	1	КЗК-12-1813301	Корпус	КЗК-12-1823000	1
	2	КЗК-12-1823607	Вал	КЗК-12-1823000	1
	3	КЗК-12-1813615А	Звездочка	КЗК-12-1823000	4
	4	КЗК1773609 или КЗК1773609-01 или КЗК1773609-02 или КЗК1773609-03 или КЗК1773609-04 или КЗК1773609-05 или КЗК1773609-06 или КЗК1773609-07 или КЗК1773609-08	Шпонка	КЗК-12-1823000	4
	5	УЭС 0100603А	Болт	КЗК-12-1820000-07	2
	6	УЭС 0100607-01	Шайба	КЗК-12-1820000-07	2
	7		Подшипник YET 210 или Подшипник ES210G2	КЗК-12-1823000	1

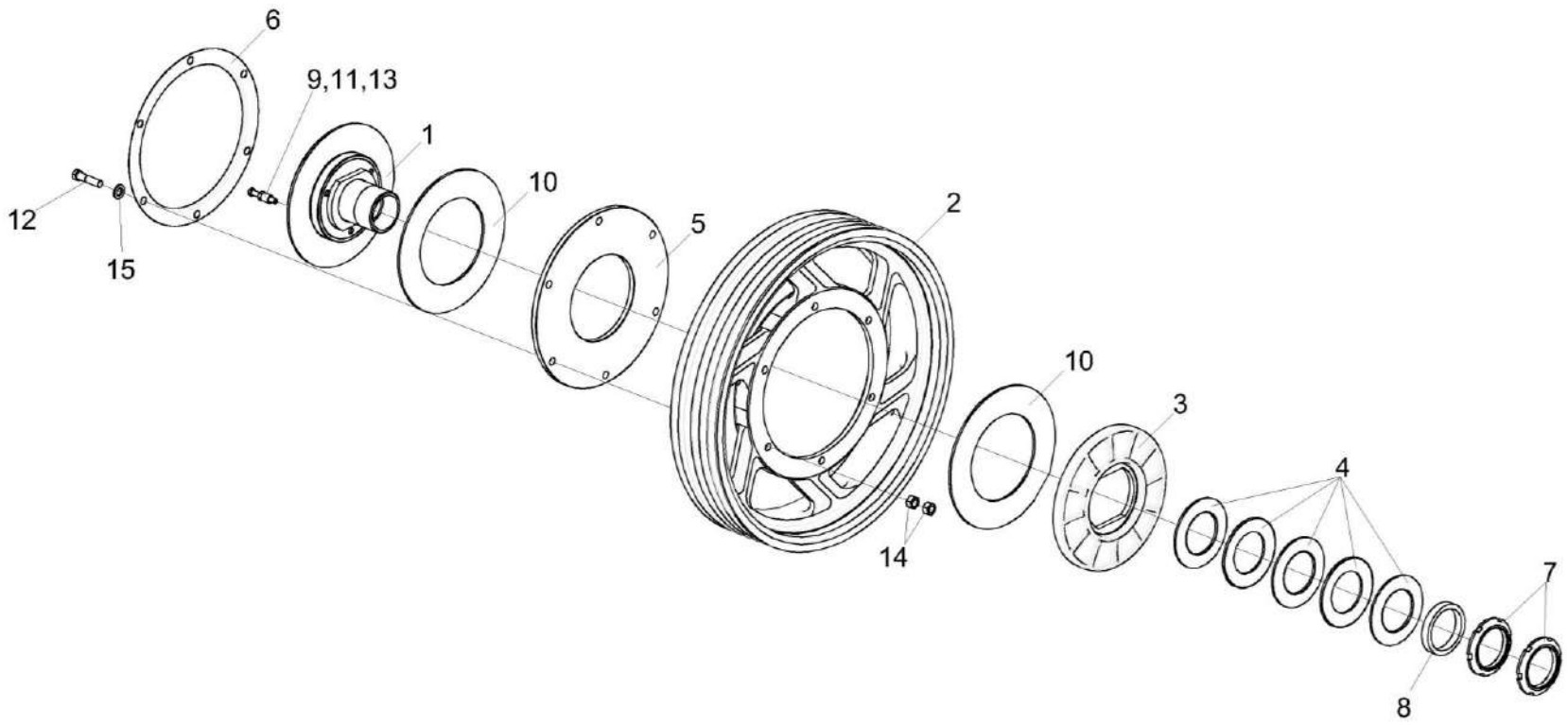

Рисунок 11 – Муфта предохранительная КЗК-12А-1-1803090-05

№ рис	№ поз	Обозначение	Наименование	Куда входит	
				Обозначение	Кол. на 1 сб. ед.
МУФТА ПРЕДОХРАНИТЕЛЬНАЯ КЗК-12А-1-1803090-05 (рисунок 11)					
11	1-15	КЗК-12А-1-1803090-05	Муфта предохранительная	КЗК-12-1820000-07	1
	1,3-5,6-11,13	КЗК-12А-1-1803110-01	Муфта предохранительная	КЗК-12А-1-1803090-05	1
	1	КЗК 1873120А	Ступица	КЗК-12А-1-1803110-01	1
	2	КЗК-12А-1-1803102-02	Шкив	КЗК-12А-1-1803090-05	1
	3	КЗК 1773203	Диск	КЗК-12А-1-1803110-01	1
	4	КЗК 1773401	Пружина тарельчатая	КЗК-12А-1-1803110-01	5
	5	КЗК 1773403	Диск	КЗК-12А-1-1803110-01	1
	6	КЗК 1773407	Кожух	КЗК-12А-1-1803090-05	1
	7	КЗК 1773604	Гайка	КЗК-12А-1-1803110-01	2
	8	КЗК 1773802	Втулка	КЗК-12А-1-1803110-01	1
	9	КЗК 1873801	Втулка	КЗК-12А-1-1803110-01	3
	10	КЗР 0313003	Накладка фрикционная	КЗК-12А-1-1803110-01	2
	11		Болт DIN 933-M8X45-8.8-A	КЗК-12А-1-1803110-01	3
	12		Болт M12-6eX50 – 7796	КЗК-12А-1-1803090-05	6
	13		Гайка M8-6G – 5915	КЗК-12А-1-1803110-01	3
	14		Гайка M12-6G – 5915	КЗК-12А-1-1803090-05	12
	15		Шайба С.12.01 – 11371	КЗК-12А-1-1803090-05	6

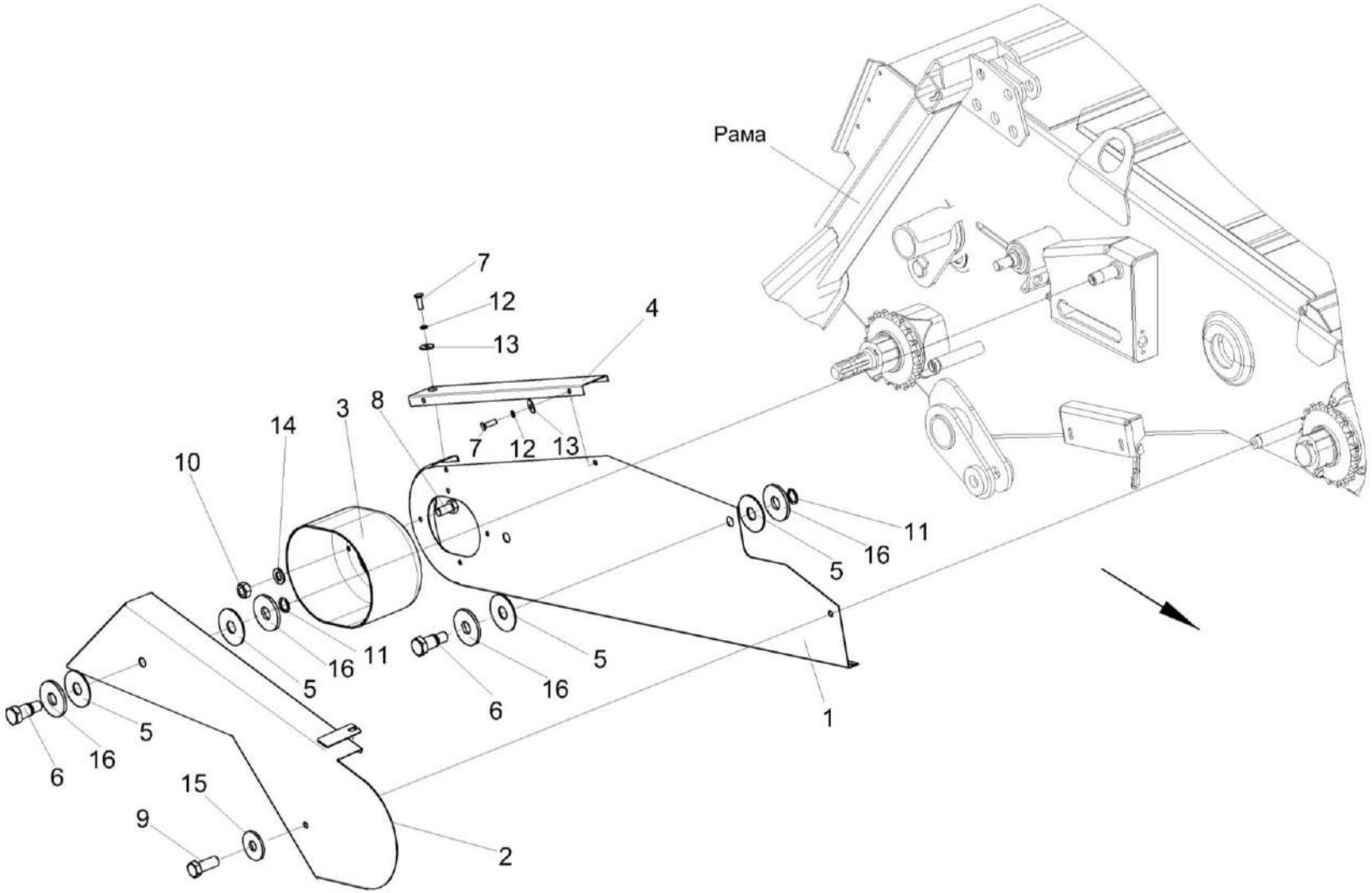

Рисунок 12 – Установка ограждений КЗК-12-1800140 и КЗК-12-1810160

№ рис	№ поз	Обозначение	Наименование	Куда входит	
				Обозначение	Кол. на 1 сб. ед.
УСТАНОВКА ОГРАЖДЕНИЙ КЗК-12-1800140 и КЗК-12-1810160 (рисунок 12)					
12	1,3-8, 10-14,16	КЗК-12-1800140	Ограждение	КЗК-12-1820000-07	1
	2,5,6,11,16	КЗК-12-1810160	Ограждение	КЗК-12-1820000-07	1
	1	КЗК-12-1800150	Ограждение	КЗК-12-1800140	1
	2	КЗК-12-1800170	Ограждение	КЗК-12-1810160	1
	3	КЗК-12-1800006	Колпак	КЗК-12-1800140	1
	4	КЗК-12-1800476А	Крышка	КЗК-12-1800140	1
	5	КЗР 1525002	Прокладка	КЗК-12-1800140 КЗК-12-1810160	4 2
	6	КЗР 1525606	Винт	КЗК-12-1800140 КЗК-12-1810160	2 1
	7		Болт М6-6еХ12 – 7798	КЗК-12-1800140	3
	8		Болт М8-6еХ16 – 7796	КЗК-12-1800140	4
	9		Болт М10-6еХ25 – 7796	КЗК-12-1820000-07	3
	10		Гайка М8-6G – 5915	КЗК-12-1800140	4
	11		Кольцо В12 – 13940	КЗК-12-1800140 КЗК-12-1810160	2 1
	12		Шайба 6 65Г – 6402	КЗК-12-1800140	3
	13		Шайба А 6.01 – 6958	КЗК-12-1800140	3

№ рис	№ поз	Обозначение	Наименование	Куда входит	
				Обозначение	Кол. на 1 сб. ед.
12	14		Шайба С 8.01 – 6958	КЗК-12-1800140	4
	15		Шайба С 10.01 – 6958	КЗК-12-1820000-07	7
	16		Шайба С 12.01 – 6958	КЗК-12-1800140 КЗК-12-1810160	4 2

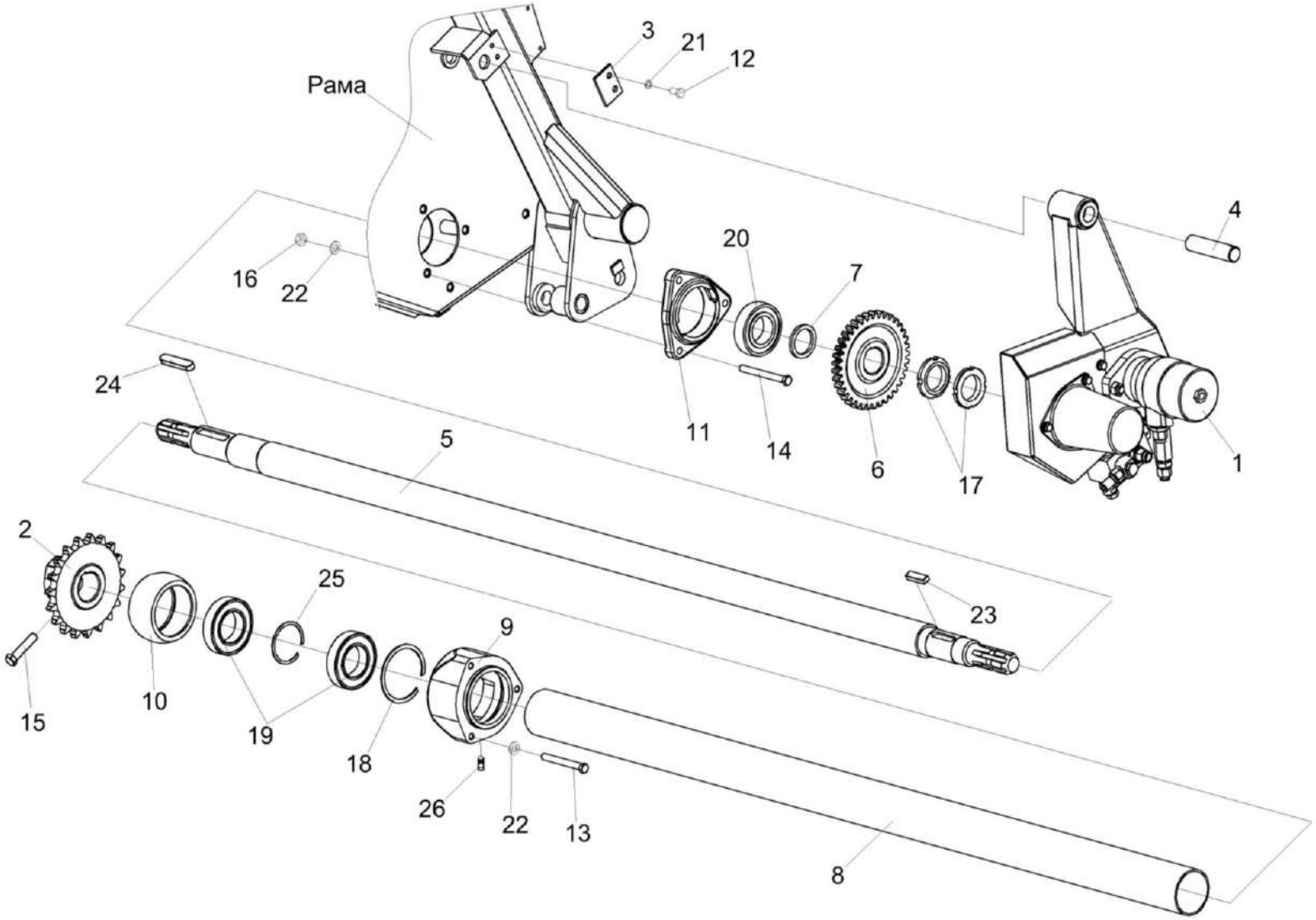

Рисунок 13 – Установка вала КЗК-12-1800611

№ рис	№ поз	Обозначение	Наименование	Куда входит	
				Обозначение	Кол. на 1 сб. ед.
			УСТАНОВКА ВАЛА КЗК-12-1800611 (рисунок 13)		
13	9,10,18,19, 25,26	КЗК-12-1800270А	Опора	КЗК-12-1820000-07	1
	1	КЗК-12-1804100	Гидрореверс	КЗК-12-1820000-07	1
	2	КЗК-12-1800260А	Блок звездочек	КЗК-12-1820000-07	1
	3	КЗК-12-1800404	Пластина	КЗК-12-1820000-07	1
	4	КЗК-12-1800603А	Ось	КЗК-12-1820000-07	1
	5	КЗК-12-1800611	Вал	КЗК-12-1820000-07	1
	6	КЗК-12-1800612	Колесо	КЗК-12-1820000-07	1
	7	КЗК-12-1800802	Втулка	КЗК-12-1820000-07	2
	8	КЗК 1870003А	Кожух	КЗК-12-1820000-07	1
	9	КЗК 1870202	Корпус	КЗК-12-1800270А	1
	10	КЗК 1873613	Втулка	КЗК-12-1800270А	1
	11	Н.027.106	Корпус подшипника	КЗК-12-1820000-07	1
	12		Болт М8-6еХ16 – 7796	КЗК-12-1820000-07	16
	13		Болт М10-6еХ90 – 7796	КЗК-12-1820000-07	5
	14		Болт М10-6еХ100 – 7796	КЗК-12-1820000-07	3
	15		Болт М12-6еХ55 – 7796	КЗК-12-1820000-07	3
	16		Гайка М10-6G – 5915	КЗК-12-1820000-07	11

№ рис	№ поз	Обозначение	Наименование	Куда входит	
				Обозначение	Кол. на 1 сб. ед.
13	17		Гайка М42Х1,5-6Н – 11871	КЗК-12-1820000-07	2
	18		Кольцо В90 – 13943	КЗК-12-1800270А	1
	19		Подшипник 160210 – 8882	КЗК-12-1800270А	2
	20		Подшипник 1580209С17	КЗК-12-1820000-07	1
	21		Шайба 8Т 65Г – 6402	КЗК-12-1820000-07	39
	22		Шайба С.10.01 – 11371	КЗК-12-1820000-07	8
	23		Шпонка 14Х9Х36 – 23360	КЗК-12-1820000-07	1
	24		Шпонка 14Х9Х70 – 23360	КЗК-12-1820000-07	3
	25	КЗК-12-1800416	Кольцо	КЗК-12-1800270А	1
	26		Масленка 1.2.Ц6 - 19853	КЗК-12-1800270А	1

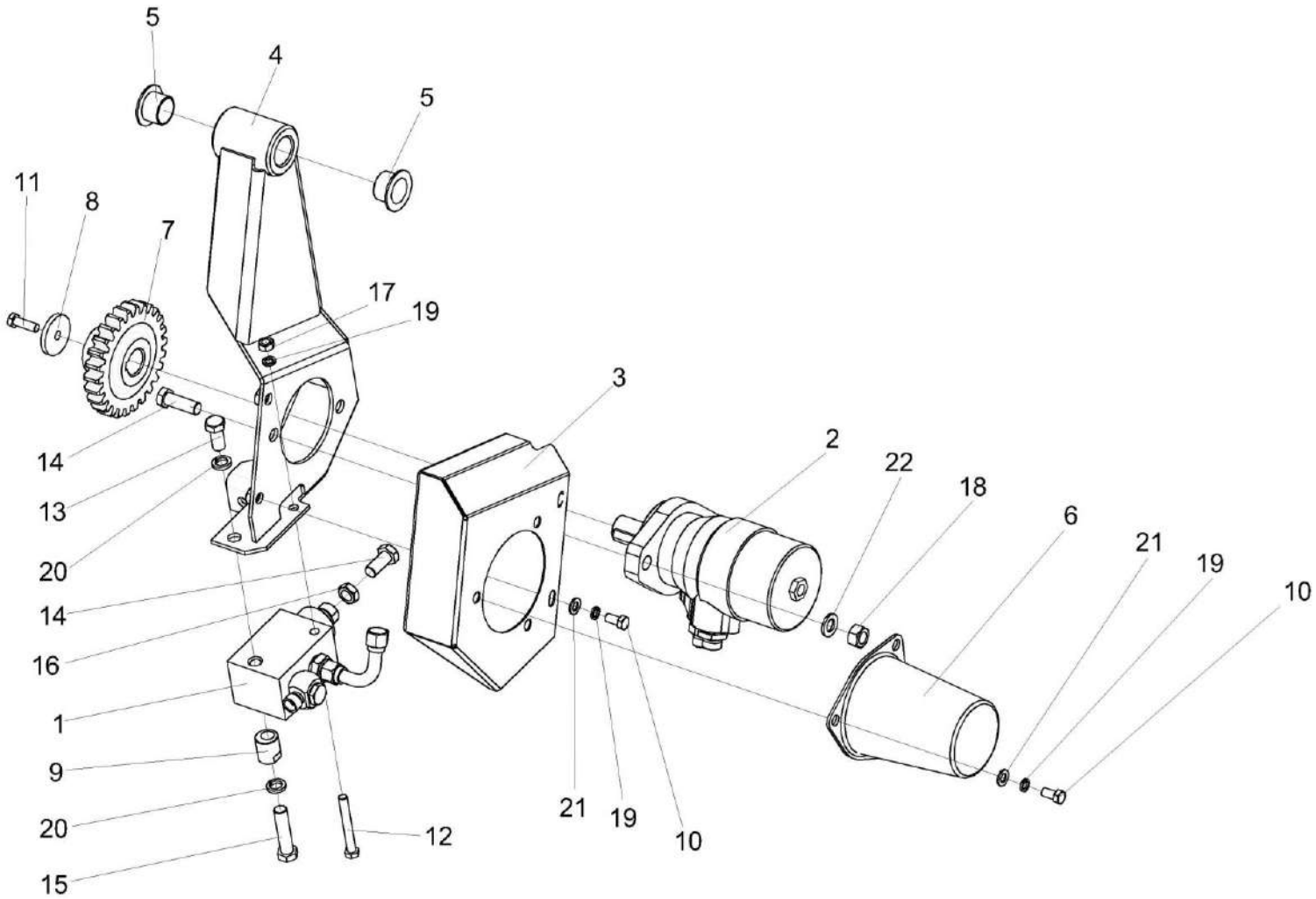

Рисунок 14 – Гидрореверс КЗК-12-1804100

№ рис	№ поз	Обозначение	Наименование	Куда входит	
				Обозначение	Кол. на 1 сб. ед.
			ГИДРОРЕВЕРС КЗК-12-1804100 (рисунок 14)		
14	1-22	КЗК-12-1804100	Гидрореверс	КЗК-12-1820000-07	1
	1	КЗК-12-1790200А	Гидроцилиндр	КЗК-12-1804100	1
	2	КЗК-12-1790990Б	Гидромотор	КЗК-12-1804100	1
	3	КЗК-12-1804020	Ограждение	КЗК-12-1804100	1
	4	КЗК-12-1804110	Кронштейн	КЗК-12-1804100	1
	5	КЗК-12-1804001	Втулка	КЗК-12-1804100	2
	6	КЗК-12-1804003	Колпак	КЗК-12-1804100	1
	7	КЗК-12-1804601А	Шестерня	КЗК-12-1804100	1
	8	КЗК-12-1804602А	Шайба	КЗК-12-1804100	1
	9	КЗК-12-1804604	Эксцентрик	КЗК-12-1804100	1
	10		Болт М8-6еХ16 – 7796	КЗК-12-1804100	5
	11		Болт М8-6еХ20 – 7796	КЗК-12-1804100	1
	12		Болт М8-6еХ65 – 7796	КЗК-12-1804100	1
	13		Болт М12-6еХ25 – 7796	КЗК-12-1804100	1
	14		Болт М12-6еХ35 – 7796	КЗК-12-1804100	3
	15		Болт М12-6еХ50 – 7796	КЗК-12-1804100	1
	16		Гайка М12-6G – 2526	КЗК-12-1804100	1

№ рис	№ поз	Обозначение	Наименование	Куда входит	
				Обозначение	Кол. на 1 сб. ед.
14	17		Гайка М8-6G – 5915	КЗК-12-1804100	1
	18		Гайка М12-6G – 5915	КЗК-12-1804100	2
	19		Шайба 8Т 65Г – 6402	КЗК-12-1804100	6
	20		Шайба 12 65Г – 6402	КЗК-12-1804100	2
	21		Шайба С.8.01 – 11371	КЗК-12-1804100	5
	22		Шайба С.12.01 – 11371	КЗК-12-1804100	2

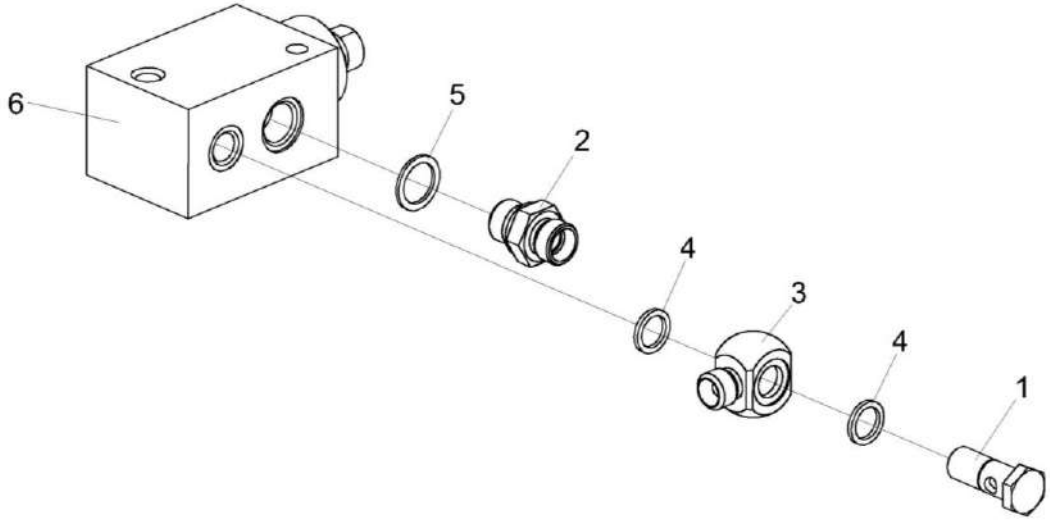

Рисунок 15 – Гидроцилиндр КЗК-12-1790200А

№ рис	№ поз	Обозначение	Наименование	Куда входит	
				Обозначение	Кол. на 1 сб. ед.
			ГИДРОЦИЛИНДР КЗК-12-1790200А (рисунок 15)		
15	1-6	КЗК-12-1790200А	Гидроцилиндр	КЗК-12-1804100	1
	1	КЗК-12-1790611	Болт специальный	КЗК-12-1790200А	1
	2	ГДЗ_ГШМ 6018240-03	Штуцер	КЗК-12-1790200А	1
	3	КЗР 1580604Б	Угольник поворотный	КЗК-12-1790200А	1
	4	КИС 0118008Б	Кольцо	КЗК-12-1790200А	2
	5	ГДЗ_2503-01010-00691	Кольцо КВМ18	ГШМ 6018240-03	1
	6	ГДЗ_4101-03000-00412	Гидроцилиндр КЗК-12-1790180А	КЗК-12-1790200А	1

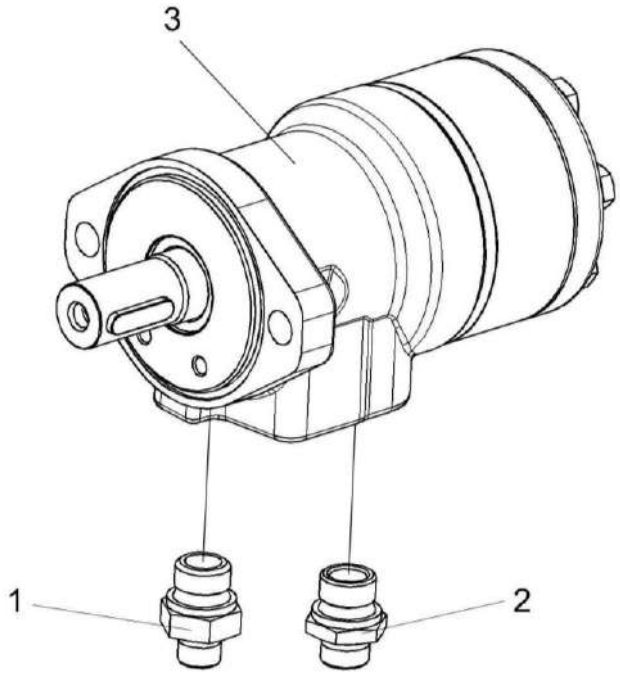

Рисунок 16 – Гидромотор КЗК-12-1790990Б

№ рис	№ поз	Обозначение	Наименование	Куда входит	
				Обозначение	Кол. на 1 сб. ед.
		ГИДРОМОТОР КЗК-12-1790990Б (рисунок 16)			
16	1-3	КЗК-12-1790990Б	Гидромотор	КЗК-12-1804100	1
	1	ГДЗ_ГШТ6012240-02	Штуцер	КЗК-12-1790990Б	1
	2	ГДЗ_ГШТ6012240-03	Штуцер	КЗК-12-1790990Б	1
	3	ГДЗ_4101-02900-00060	Гидромотор MP 200 C P (black)	КЗК-12-1790990Б	1

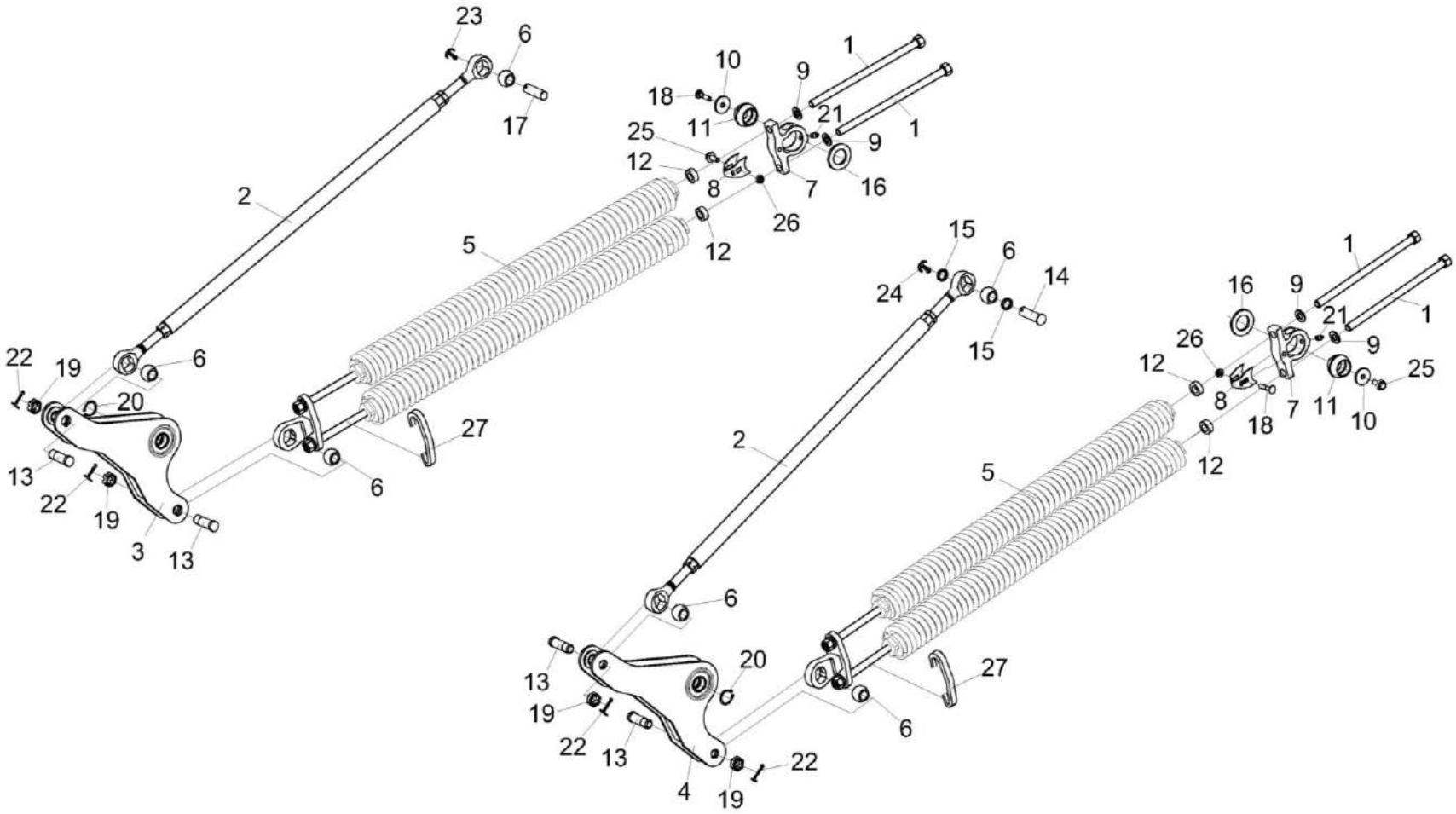

Рисунок 17 – Механизм продольного копирования КЗК-12-1825100А

№ рис	№ поз	Обозначение	Наименование	Куда входит	
				Обозначение	Кол. на 1 сб. ед.
МЕХАНИЗМ ПРОДОЛЬНОГО КОПИРОВАНИЯ КЗК-12-1825100А (рисунок 17)					
17	1-27	КЗК-12-1825100А	Механизм продольного копирования	КЗК-12-1820000-07	1
	1	КЗК-12-1805190-01	Винт	КЗК-12-1825100А	4
	2	КЗК-12-1815040	Тяга	КЗК-12-1825100А	2
	3	КЗК-12-1815110	Рычаг	КЗК-12-1825100А	1
	4	КЗК-12-1815110-01	Рычаг	КЗК-12-1825100А	1
	5	КЗК-12-1835150А	Блок пружин	КЗК-12-1825100А	2
	6	6-12Ж-26015	Шар	КЗК-12-1825100А	6
	7	КЗК-12-1805301	Шарнир	КЗК-12-1825100А	2
	8	КЗК-12-1805408	Крышка	КЗК-12-1825100А	2
	9	КЗК-12-1805412	Шайба	КЗК-12-1825100А	4
	10	КЗК-12-1805417	Шайба	КЗК-12-1825100А	2
	11	КЗК-12-1805619	Шар	КЗК-12-1825100А	2
	12	КЗК-12-1805805	Втулка дистанционная	КЗК-12-1825100А	4
	13	КЗК-12А-1-1805605	Ось	КЗК-12-1825100А	4
	14	КЗК-12А-1-1805607	Ось	КЗК-12-1825100А	1
	15	КЗК-12А-1-1805805	Втулка	КЗК-12-1825100А	2
	16	КЗК-2-12Т-1805401	Шайба	КЗК-12-1825100А	2

№ рис	№ поз	Обозначение	Наименование	Куда входит	
				Обозначение	Кол. на 1 сб. ед.
17	17	КЗК 1775601	Палец	КЗК-12-1825100А	1
	18		Болт М8-6еХ40 – 7802	КЗК-12-1825100А	2
	19		Гайка М20Х1,5-6G – 5935	КЗК-12-1825100А	4
	20		Кольцо В30 – 13942	КЗК-12-1825100А	2
	21		Масленка 1.2 – 19853	КЗК-12-1825100А	2
	22		Шплинт 4Х36 – 397	КЗК-12-1825100А	4
	23		Шплинт 5Х32 – 397	КЗК-12-1825100А	1
	24		Шплинт 6,3Х32 – 397	КЗК-12-1825100А	1
	25		Болт DIN 6921-M10x25-8.8-A-A3G	КЗК-12-1825100А	2
	26		Гайка DIN 6923 M8-8-A-A3G	КЗК-12-1825100А	2
	27	КЗК-12-1805419	Пластина	КЗК-12-1825100А	2

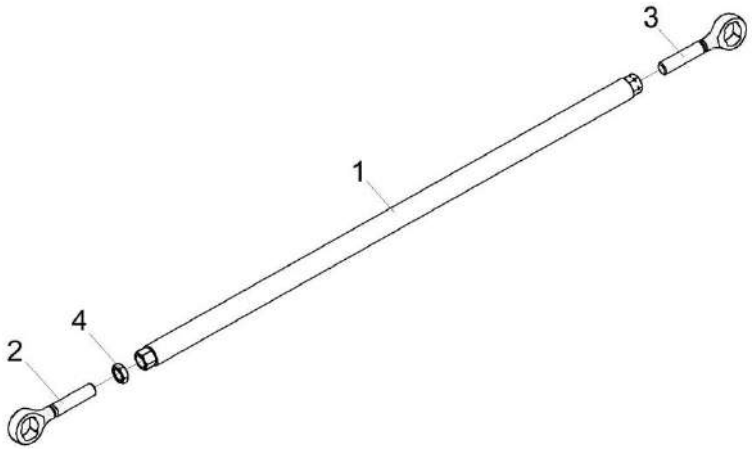

Рисунок 18 – Тяга КЗК-12-1815040

№ рис	№ поз	Обозначение	Наименование	Куда входит	
				Обозначение	Кол. на 1 сб. ед.
			ТЯГА КЗК-12-1815040 (рисунок 18)		
18	1-4	КЗК-12-1815040	Тяга	КЗК-12-1825100А	2
	1	КЗК-12-1815050	Труба	КЗК-12-1815040	1
	2	КЗК-12-1815606	Головка	КЗК-12-1815040	1
	3	КЗК-12-1815606-01	Головка	КЗК-12-1815040	1
	4		Гайка М20-6G – 2526	КЗК-12-1815040	1

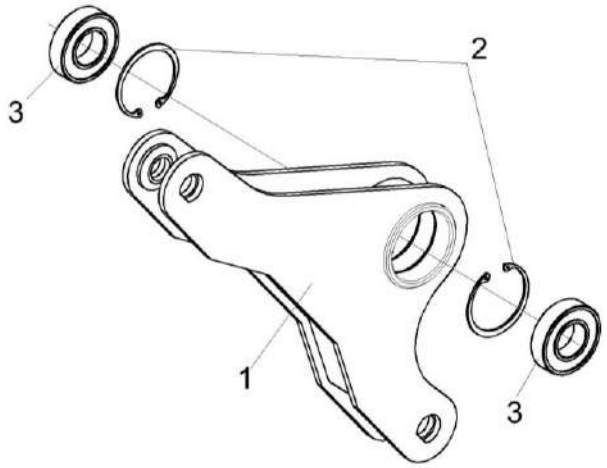

Рисунок 19 – Рычаг КЗК-12-1815110 и КЗК-12-1815110-01

№ рис	№ поз	Обозначение	Наименование	Куда входит	
				Обозначение	Кол. на 1 сб. ед.
РЫЧАГ КЗК-12-1815110 и КЗК-12-1815110-01 (рисунок 19)					
19	1-3	КЗК-12-1815110	Рычаг	КЗК-12-1825100А	1
	1-3	КЗК-12-1815110-01	Рычаг	КЗК-12-1825100А	1
	1	КЗК-12-1815120	Рычаг	КЗК-12-1815110	1
	1	КЗК-12-1815120-01	Рычаг	КЗК-12-1815110-01	1
	2		Кольцо В62 – 13941 или Кольцо В62 – 13943	КЗК-12-1815110 КЗК-12-1815110-01	2 2
	3		Подшипник 60206 - 7242	КЗК-12-1815110 КЗК-12-1815110-01	2 2

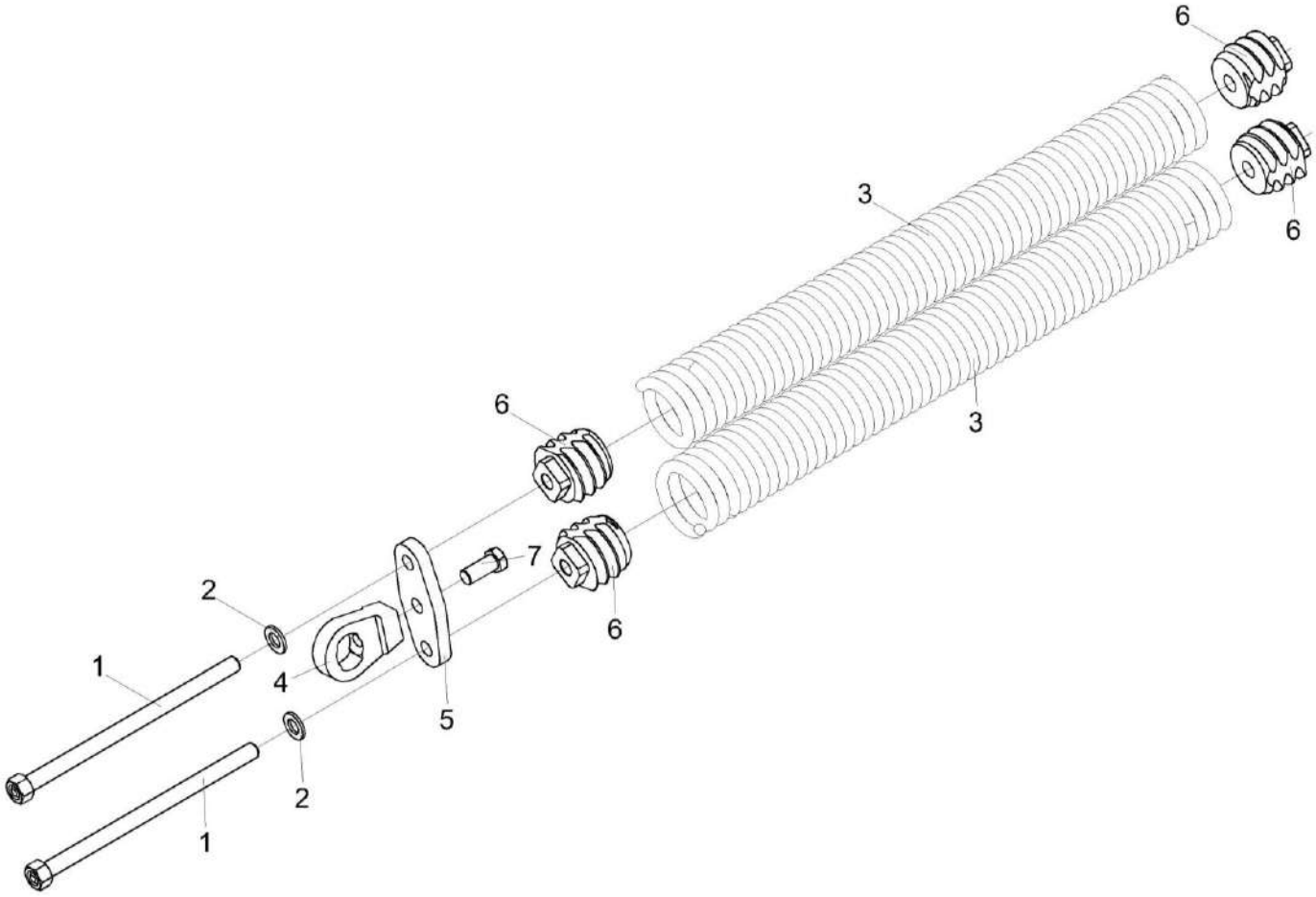

Рисунок 20 – Блок пружин КЗК-12-1835150А

№ рис	№ поз	Обозначение	Наименование	Куда входит	
				Обозначение	Кол. на 1 сб. ед.
			БЛОК ПРУЖИН КЗК-12-1835150А (рисунок 20)		
20	1-7	КЗК-12-1835150А	Блок пружин	КЗК-12-1825100А	2
	3,6	КЗК-12-1805210	Блок пружин	КЗК-12-1835150А	2
	1	КЗК-12-1805190-01	Винт	КЗК-12-1835150А	2
	2	КЗК-12-1805412	Шайба	КЗК-12-1835150А	2
	3	КЗК-12-1805601	Пружина	КЗК-12-1805210	2
	4	КЗК-12А-1-1815603	Головка	КЗК-12-1835150А	1
	5	КЗК-9-1805401	Планка	КЗК-12-1835150А	1
	6	КЗК-9-1805606	Пробка	КЗК-12-1805210	2
	7		Болт М16-6еХ35 – 7796	КЗК-12-1835150А	1

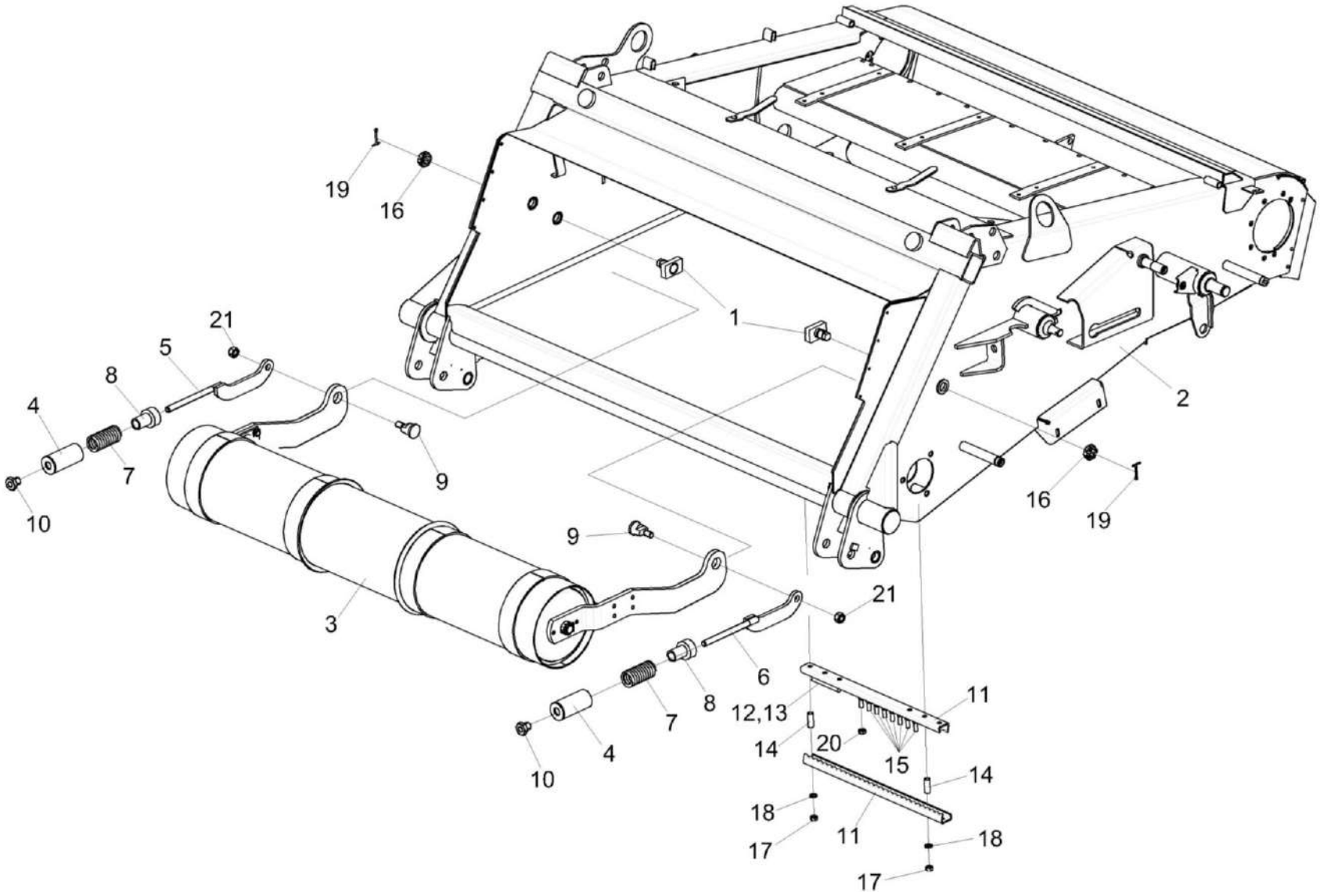

Рисунок 21 – Установка вала нижнего КЗК-12-1836000Б

№ рис	№ поз	Обозначение	Наименование	Куда входит	
				Обозначение	Кол. на 1 сб. ед.
		УСТАНОВКА ВАЛА НИЖНЕГО КЗК-12-1836000Б (рисунок 21)			
21	1-21	КЗК-12-1820000-07	Камера наклонная	КЗК-12-20-0100000 КЗК-12-20-0100000-01 КЗК-12-20-0100000-02 КЗК-12-20-0100000-03	1 1 1 1
	11-15, 17,18,20	КЗК-12-1810100 для транспортера КЗК-12-1807200 или КЗК-12-1800200 для транспортера КЗК-12-1807500	Установка запасных частей	КЗК-12-1820000-07	1
	1	КЗК-10С-1800020	Упор	КЗК-12-1820000-07	2
	2	КЗК-12-1831000-04	Рама	КЗК-12-1820000-07	1
	3	КЗК-12-1836000Б	Вал нижний	КЗК-12-1820000-07	1
	4	КЗК-12А-1-1800170А	Упор	КЗК-12-1820000-07	2
	5	КЗК-12-1820020	Тяга	КЗК-12-1820000-07	1
	6	КЗК-12-1820020-01	Тяга	КЗК-12-1820000-07	1
	7	КЗК-12А-1-1800619А	Пружина	КЗК-12-1820000-07	2
	8	КЗК-12-1820601	Втулка	КЗК-12-1820000-07	2
	9	КЗК-12-1820605	Ось	КЗК-12-1820000-07	2
	10	КЗК 1770616	Гайка	КЗК-12-1820000-07	2

№ рис	№ поз	Обозначение	Наименование	Куда входит	
				Обозначение	Кол. на 1 сб. ед.
21	11	КЗК-12-1817401	Гребенка	КЗК-12-1810100	2
	12	КЗК-12-1817605	Шплинт изогнутый	КЗК-12-1810100	8
	13	КЗК-12-1817605-01	Шплинт изогнутый	КЗК-12-1810100	16
	14	КЗК-12А-1-1800805	Втулка	КЗК-12-1810100	2
	15		Болт М10-6еХ20 – 7796	КЗК-12-1810100	8
	16		Гайка М24Х2-6G – 2526	КЗК-12-1820000-07	5
	17		Гайка М10-6G – 5915	КЗК-12-1810100	2
	18		Шайба С.10.01 – 11371	КЗК-12-1810100	2
	19		Шплинт 5Х45 – 397	КЗК-12-1820000-07	2
	20		Гайка М10-8 DIN 980	КЗК-12-1810100	8
	21		Гайка М16-10 DIN 985	КЗК-12-1820000-07	2

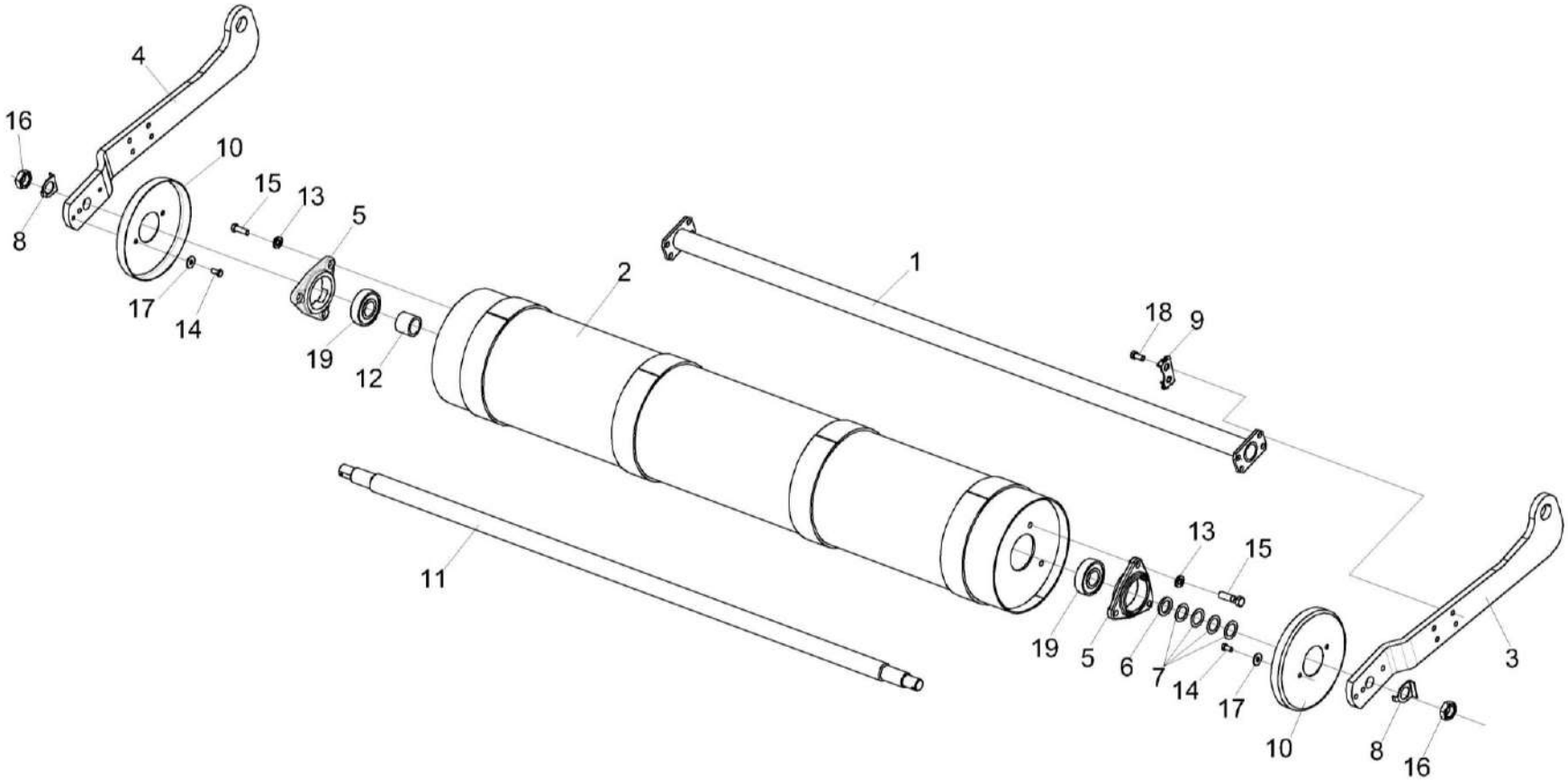

Рисунок 22 – Вал нижний КЗК-12-1836000Б

№ рис	№ поз	Обозначение	Наименование	Куда входит	
				Обозначение	Кол. на 1 сб. ед.
			ВАЛ НИЖНИЙ КЗК-12-1836000Б (рисунок 22)		
22	1-19	КЗК-12-1836000Б	Вал нижний	КЗК-12-1820000-07	1
	3,10,14,17	КЗК-12-1836150	Рычаг	КЗК-12-1836000Б	1
	4,10,14,17	КЗК-12-1836150-01	Рычаг	КЗК-12-1836000Б	1
	1	КЗК-12-1826160	Поперечина	КЗК-12-1836000Б	1
	2	КЗК-12-1846100	Барабан	КЗК-12-1836000Б	1
	3	КЗК-12-1836413	Рычаг	КЗК-12-1836150	1
	4	КЗК-12-1836413-01	Рычаг	КЗК-12-1836150-01	1
	5	КЗК-12-1806101	Корпус подшипника	КЗК-12-1836000Б	2
	6	КЗК-12-1806416	Шайба	КЗК-12-1836000Б	1
	7	КЗК-12-1806417	Шайба	КЗК-12-1836000Б	8 наиб. кол.
	8	КЗК-12-1806421	Шайба	КЗК-12-1836000Б	2
	9	КЗК-12-1846403	Пластина	КЗК-12-1836000Б	4
	10	КЗК 1776408-01	Донышко	КЗК-12-1836150 КЗК-12-1836150-01	1 1
	11	КЗК-12-1826609	Вал	КЗК-12-1836000Б	1
	12	КЗК-12-1816804А	Втулка	КЗК-12-1836000Б	1
	13	УЭС 0100607	Шайба	КЗК-12-1836000Б	6

№ рис	№ поз	Обозначение	Наименование	Куда входит	
				Обозначение	Кол. на 1 сб. ед.
22	14		Болт М8-6еХ16 – 7796	КЗК-12-1836150 КЗК-12-1836150-01	2 2
	15		Болт М12-6еХ45– 7796	КЗК-12-1836000Б	6
	16		Гайка М24-6G – 2526	КЗК-12-1836000Б	2
	17		Шайба С.8.01 – 6958	КЗК-12-1836150 КЗК-12-1836150-01	2 2
	18		Болт DIN 6921-М12Х25-8.8-А-А3G	КЗК-12-1836000Б	8
	19		Подшипник 1726306-2RS1 или Подшипник 580306ЕК10С17 или Подшипник 580306К10С17	КЗК-12-1836000Б	2

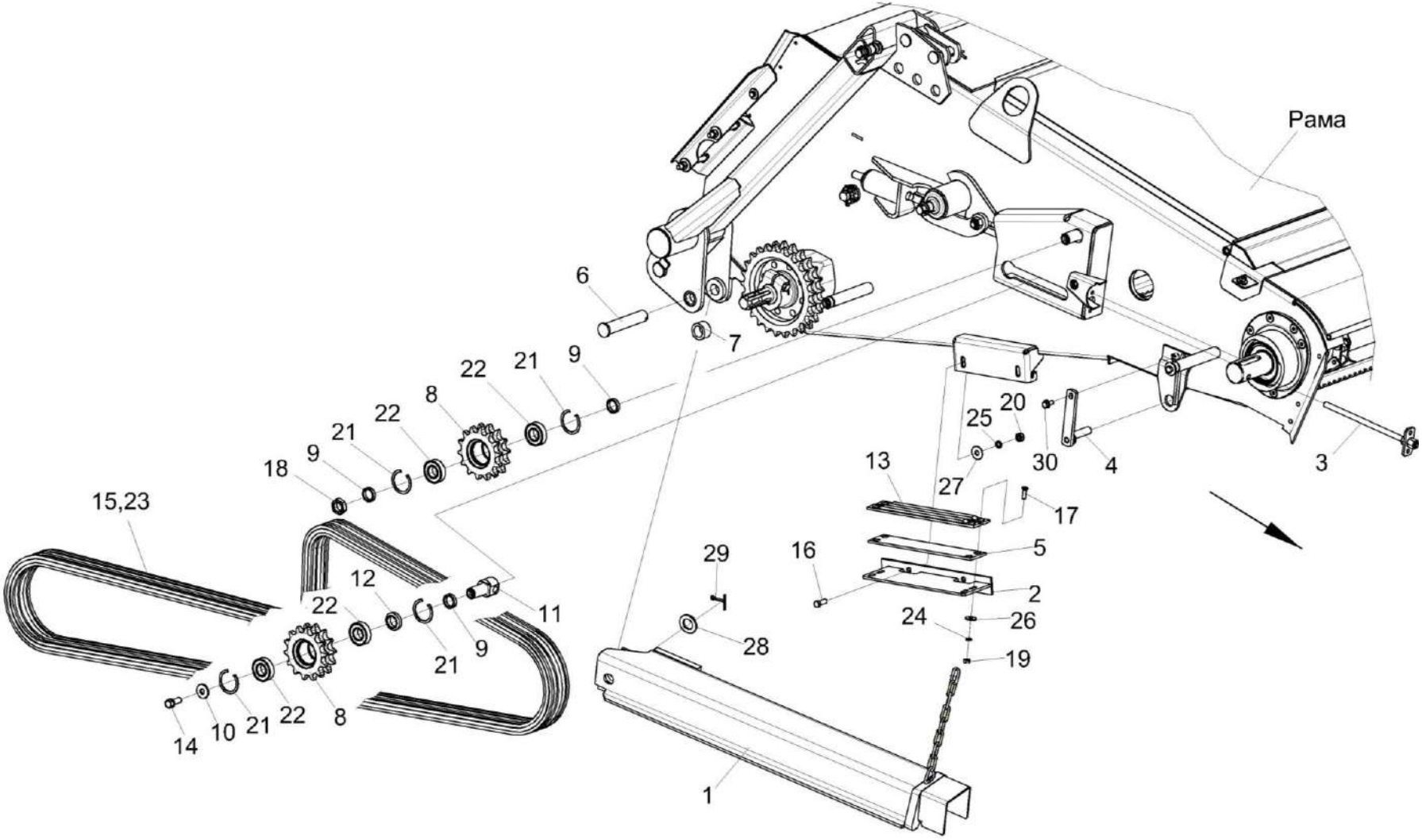

Рисунок 23 – Камера наклонная. Привод транспортера

№ рис	№ поз	Обозначение	Наименование	Куда входит	
				Обозначение	Кол. на 1 сб. ед.
			КАМЕРА НАКЛОННАЯ. ПРИВОД ТРАНСПОРТЕРА (рисунок 23)		
23	2,5,13, 17,19,24,26	КЗК-12-1800090А	Успокоитель	КЗК-12-1820000-07	1
	8,21,22	КЗК-12-1800040	Звездочка	КЗК-12-1820000-07	2
	1	КЗК-12-1810200	Упор	КЗК-12-1820000-07	1
	2	КЗК-12-1800180	Уголок	КЗК-12-1800090А	1
	3	КЗР 1915000	Болт регулировочный	КЗК-12-1820000-07	1
	4	КЗК-812С-1-1800390	Прижим	КЗК-12-1820000-07	2
	5	КЗК-12-1800477А	Пластина	КЗК-12-1800090А	1
	6	КЗК-12-1810608	Палец	КЗК-12-1820000-07	1
	7	КЗК-12-1810607	Втулка	КЗК-12-1820000-07	1
	8	КЗК-12-1800615	Звездочка	КЗК-12-1800040	1
	9	КЗК-12-1800626	Втулка	КЗК-12-1820000-07	3
	10	КЗК-12-1800609	Шайба	КЗК-12-1820000-07	1
	11	КЗК-12-1800606	Ось	КЗК-12-1820000-07	1
	12	КЗК-12-1800618	Втулка	КЗК-12-1820000-07	1
	13	КПК 0100006	Успокоитель	КЗК-12-1800090А	2
	14	КПТ 0100612А-01	Болт	КЗК-12-1820000-07	1
	15	ЦЕП0004537	Цепь Цепь А.130.216 L=3581,4 мм (141 зв.)	КЗК-12-1820000-07	1

№ рис	№ поз	Обозначение	Наименование	Куда входит	
				Обозначение	Кол. на 1 сб. ед.
23	16		Болт М10-6ех25 – 7796	КЗК-12-1820000-07	3
	17		Винт В2.М8-6ех25 – 17475	КЗК-12-1800090А	4
	18		Гайка М24х2-6G – 5935	КЗК-12-1820000-07	2
	19		Гайка М8-6G – 5915	КЗК-12-1800090А	4
	20		Гайка М10-6G – 5915	КЗК-12-1820000-07	11
	21		Кольцо В52 – 13941	КЗК-12-1800040	2
	22		Подшипник 180205 – 8882	КЗК-12-1800040	2
	23		Звено С-А.130.216	КЗК-12-1820000-07	1
	24		Шайба 8Т 65Г – 6402	КЗК-12-1800090А	4
	25		Шайба 10Т 65Г – 6402	КЗК-12-1820000-07	6
	26		Шайба А 8.01 – 6958	КЗК-12-1800090А	4
	27		Шайба С 10.01 – 6958	КЗК-12-1820000-07	7
	28		Шайба С.24.01 – 11371	КЗК-12-1820000-07	2
	29		Шплинт 5Х40 – 397	КЗК-12-1820000-07	2
	30		Болт DIN 6921-М8Х20-8.8-А-А3G	КЗК-12-1820000-07	2

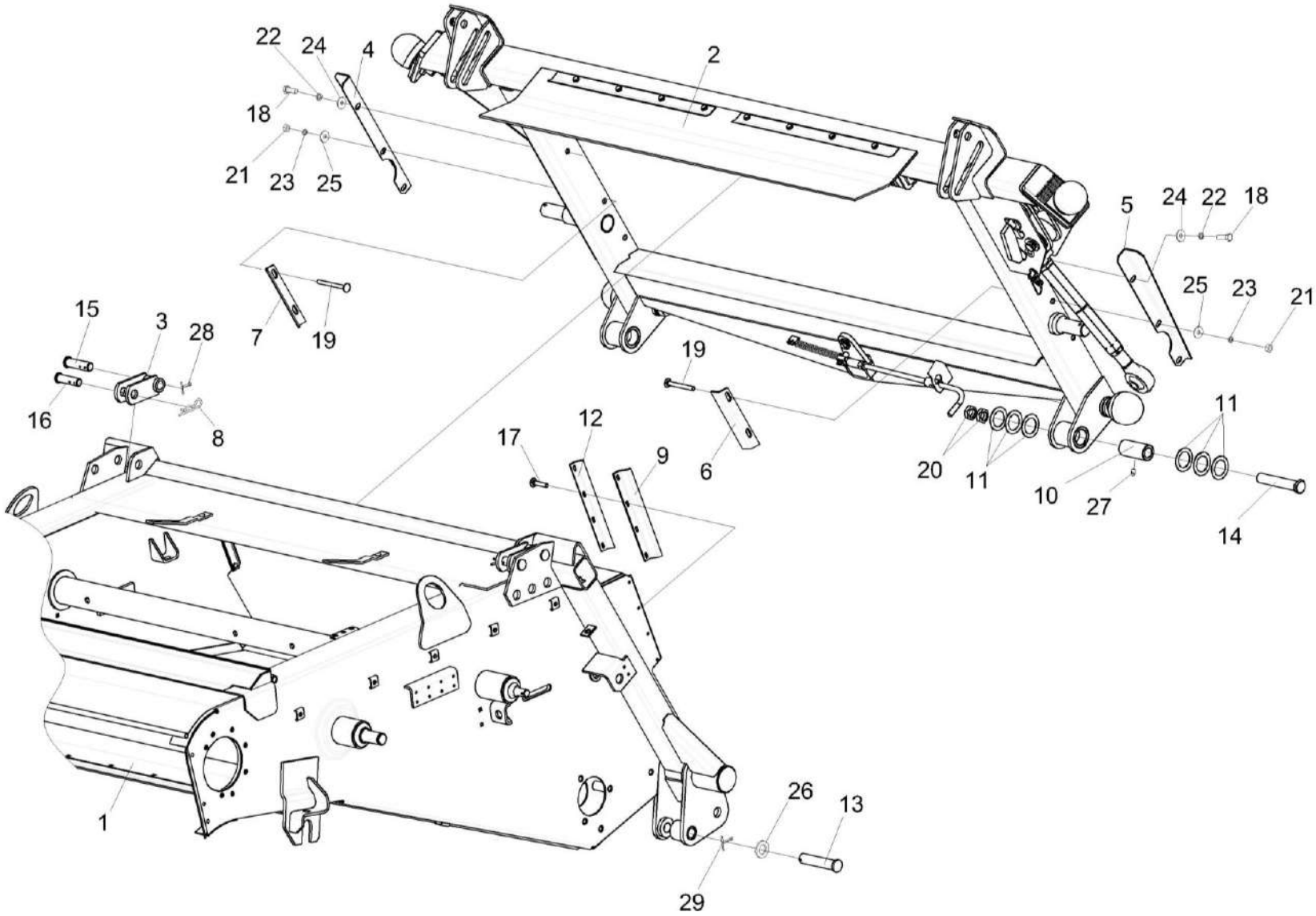

Рисунок 24 – Установка рамки переходной КЗК-12-1828000-01

№ рис	№ поз	Обозначение	Наименование	Куда входит	
				Обозначение	Кол. на 1 сб. ед.
		УСТАНОВКА РАМКИ ПЕРЕХОДНОЙ КЗК-12-1828000-01 (рисунок 24)			
24	1-29	КЗК-12-1820000-07	Камера наклонная	КЗК-12-20-0100000 КЗК-12-20-0100000-01 КЗК-12-20-0100000-02 КЗК-12-20-0100000-03	1 1 1 1
	1	КЗК-12-1831000-04	Рама	КЗК-12-1820000-07	1
	2	КЗК-12-1828000-01	Рамка переходная	КЗК-12-1820000-07	1
	3	КЗК 1787000	Серьга	КЗК-12-1820000-07	2
	4	КЗК-12-1808403	Закрылок	КЗК-12-1820000-07	1
	5	КЗК-12-1808403-01	Закрылок	КЗК-12-1820000-07	1
	6	КЗК-12-1808416	Щиток	КЗК-12-1820000-07	1
	7	КЗК-12-1808416-01	Щиток	КЗК-12-1820000-07	1
	8	ЖКЛ 0000609	Шплинт	КЗК-12-1820000-07	2
	9	КЗК 1770011	Пластина	КЗК-12-1820000-07	2
	10	КЗК 1770202А	Втулка	КЗК-12-1820000-07	2
	11	КЗК 1770414	Шайба	КЗК-12-1820000-07	12.
	12	КЗК 1770419	Планка	КЗК-12-1820000-07	2
	13	КЗК 1770604-01	Палец	КЗК-12-1820000-07	1
	14	КЗК 1770606	Ось	КЗК-12-1820000-07	2

№ рис	№ поз	Обозначение	Наименование	Куда входит	
				Обозначение	Кол. на 1 сб. ед.
24	15	КЗК 1770622	Ось	КЗК-12-1820000-07	2
	16	КЗК 1770623	Ось	КЗК-12-1820000-07	2
	17		Болт М6-6еХ14 – 7798	КЗК-12-1820000-07	8
	18		Болт М8-6еХ25 – 7796	КЗК-12-1820000-07	2
	19		Болт М10-6еХ90 – 7802	КЗК-12-1820000-07	4
	20		Гайка М24Х2-6G – 2526	КЗК-12-1820000-07	5
	21		Гайка М10-6G – 5915	КЗК-12-1820000-07	11
	22		Шайба 8Т 65Г – 6402	КЗК-12-1820000-07	39
	23		Шайба 10Т 65Г – 6402	КЗК-12-1820000-07	6
	24		Шайба С 8.01 – 6958	КЗК-12-1820000-07	85
	25		Шайба С 10.01 – 6958	КЗК-12-1820000-07	7
	26		Шайба С.24.01 – 11371	КЗК-12-1820000-07	2
	27		Масленка 1.2 – 19853	КЗК-12-1820000-07	2
	28		Шплинт 5Х32 – 397	КЗК-12-1820000-07	6
	29		Шплинт 5Х40 – 397	КЗК-12-1820000-07	2

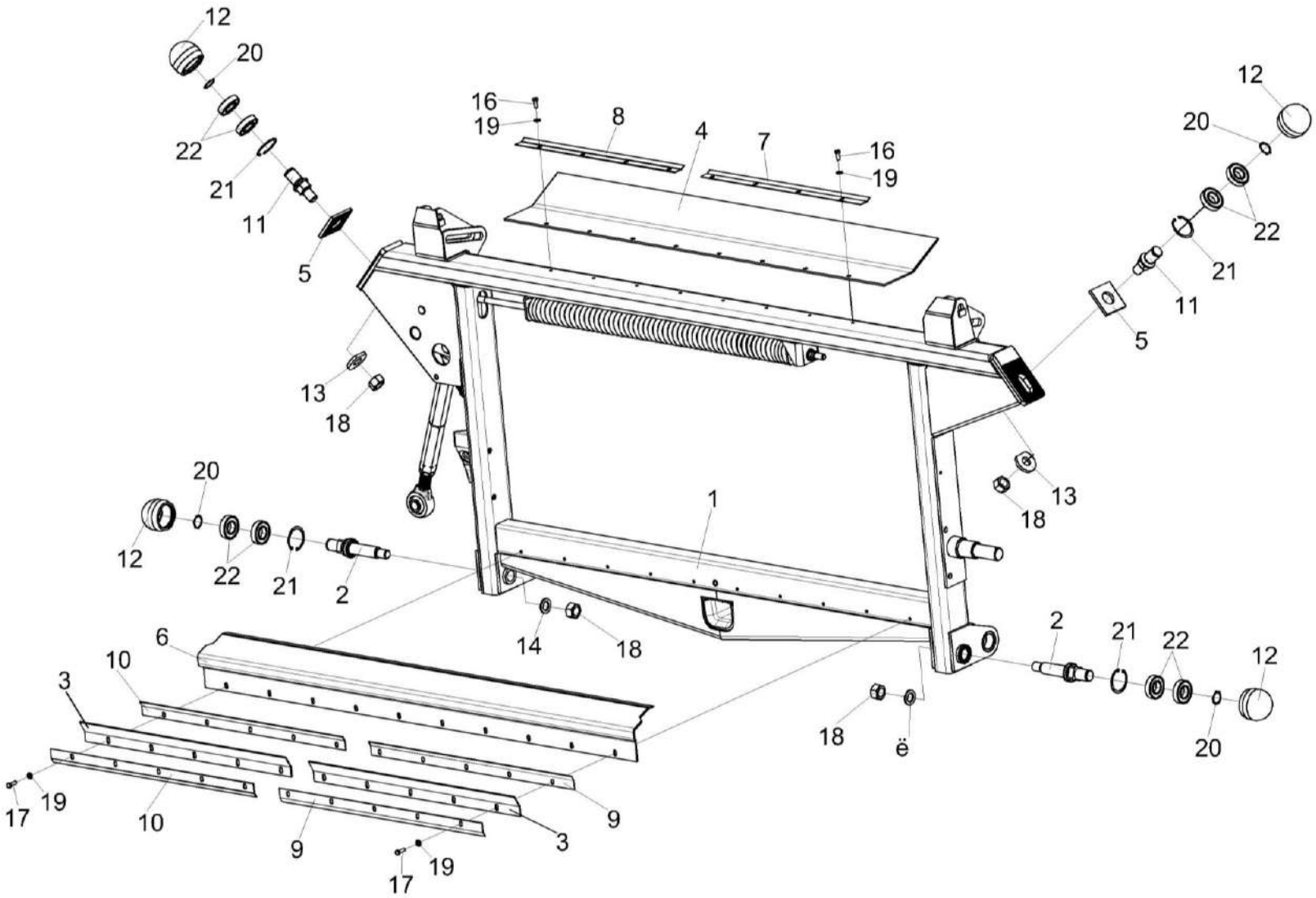

Рисунок 25 – Рамка переходная КЗК-12-1828000-01 (лист 1)

№ рис	№ поз	Обозначение	Наименование	Куда входит	
				Обозначение	Кол. на 1 сб. ед.
		РАМКА ПЕРЕХОДНАЯ КЗК-12-1828000-01 (лист 1) (рисунок 25)			
25	1-22	КЗК-12-1828000-01	Рамка переходная	КЗК-12-1820000-07	1
	11,12,20-22	КЗК 1780010	Ролик	КЗК-12-1828000-01	2
	2,12,20-22	КЗК-12-1808080	Ролик	КЗК-12-1828000-01	2
	1	КЗК-12-1828100-01	Рама	КЗК-12-1828000-01	1
	2	КЗК-12-1808070	Ось-эксцентрик	КЗК-12-1808080	1
	3	КЗК 1780001-01	Пластина	КЗК-12-1828000-01	2
	4	КЗК 1780002-01	Пластина	КЗК-12-1828000-01	1
	5	КЗК 1780401	Шайба	КЗК-12-1828000-01	2
	6	КЗК 1780402В-01	Поддон	КЗК-12-1828000-01	1
	7	КЗК 1780404	Уголок	КЗК-12-1828000-01	1
	8	КЗК 1780404-01	Уголок	КЗК-12-1828000-01	1
	9	КЗК 1780404-02	Уголок	КЗК-12-1828000-01	2
	10	КЗК 1780404-03	Уголок	КЗК-12-1828000-01	2
	11	КЗК 1780602	Ось	КЗК 1780010	1
	12	КЗК 1780603	Ролик	КЗК 1780010 КЗК-12-1808080	1 1
	13	КЗК-12-1808411	Шайба	КЗК-12-1828000-01	2
	14	КСН-2-0104615	Шайба	КЗК-12-1828000-01	2

№ рис	№ поз	Обозначение	Наименование	Куда входит	
				Обозначение	Кол. на 1 сб. ед.
25	16		Болт М8-6еХ20 – 7796	КЗК-12-1828000-01	8
	17		Болт М8-6еХ25 – 7796	КЗК-12-1828000-01	10
	18		Гайка М24Х2-6G – 5915	КЗК-12-1828000-01	4
	19		Шайба С.8.01 – 6958	КЗК-12-1828000-01	18
	20		Кольцо В30 – 13940 или Кольцо В30 – 13942	КЗК 1780010 КЗК-12-1808080	1 1
	21		Кольцо В62 – 13943	КЗК 1780010 КЗК-12-1808080	1 1
	22		Подшипник 180206 – 8882	КЗК 1780010 КЗК-12-1808080	2 2

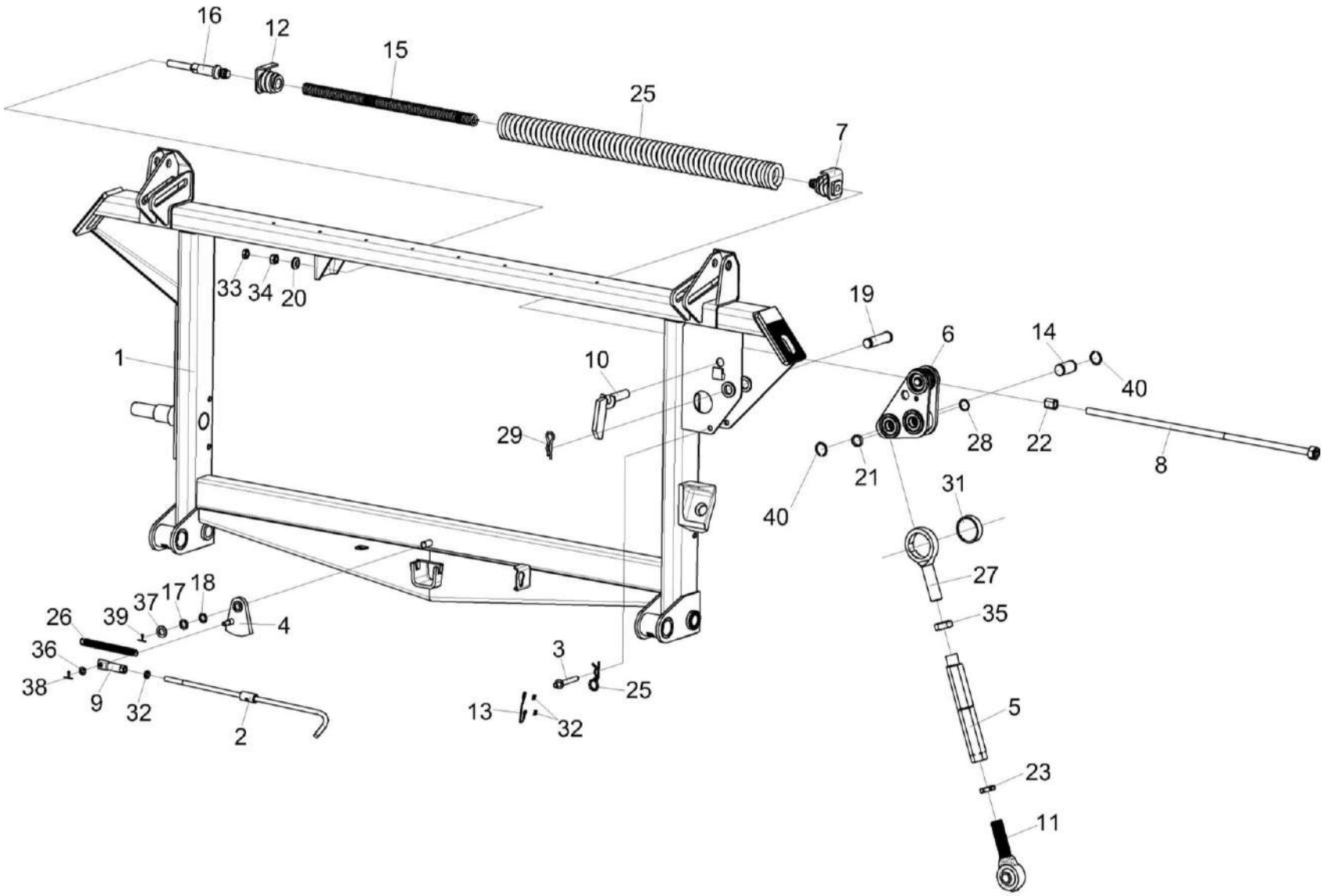

Рисунок 26 – Рамка переходная КЗК-12-1828000-01 (лист 2)

№ рис	№ поз	Обозначение	Наименование	Куда входит	
				Обозначение	Кол. на 1 сб. ед.
РАМКА ПЕРЕХОДНАЯ КЗК-12-1828000-01 (лист 2) (рисунок 26)					
26	1-40	КЗК-12-1828000-01	Рамка переходная	КЗК-12-1820000-07	1
	2,9,32	КЗК 1780020	Тяга	КЗК-12-1828000-01	1
	3,13,24,30	КЗК 1780060	Фиксатор	КЗК-12-1828000-01	1
	5,11,23,27, 35	КЗК-9-1808300	Тяга	КЗК-12-1828000-01	1
	7,12,15,16, 25	КЗК-12-1808200А	Пружина сдвоенная	КЗК-12-1828000-01	1
	1	КЗК-12-1828100-01	Рама	КЗК-12-1828000-01	1
	2	КЗК 1780030	Рукоятка	КЗК 1780020	1
	3	КЗК 1780070	Палец	КЗК 1780060	1
	4	КЗК 1786000	Фиксатор	КЗК-12-1828000-01	1
	5	КЗК-9-1808310	Стяжка	КЗК-9-1808300	1
	6	КЗК-9-1808500	Рычаг	КЗК-12-1828000-01	1
	7	КЗК-12-1808606-01	Пробка	КЗК-12-1808200А	1
	8	КЗК-12-1808520	Болт регулировочный	КЗК-12-1828000-01	1
	9	КЗР 1560040	Гайка	КЗК 1780020	1
	10	КЗР 1560050	Палец	КЗК-12-1828000-01	1
	11	КЗР 1563020	Винт	КЗК-9-1808300	1

№ рис	№ поз	Обозначение	Наименование	Куда входит	
				Обозначение	Кол. на 1 сб. ед.
26	12	КЗК-12-1808220	Пробка	КЗК-12-1808200А	1
	13	КЗК 1780615	Тросик Канат 2,2-Г-1-Ж-Н-1770 – 3069 L=(200±2) мм	КЗК 1780060	1
	14	КЗК-9-1808606	Ось	КЗК-12-1828000-01	1
	15	КЗК-12-1808603	Пружина	КЗК-12-1808200А	1
	16	КЗК-12-1808605	Тяга	КЗК-12-1808200А	1
	17	КЗР 0350803	Шайба	КЗК-12-1828000-01	1
	18	КЗР 0350803-01	Шайба	КЗК-12-1828000-01	1
	19	КЗР 1560605	Палец	КЗК-12-1828000-01	1
	20	КЗР 1560606А	Шайба сферическая	КЗК-12-1828000-01	1
	21	КЗР 1560804	Втулка	КЗК-12-1828000-01	1
	22	КЗР 1560805А	Втулка	КЗК-12-1828000-01	1
	23	КЗР 1563604	Гайка	КЗК-9-1808300	1
	24	КЗР 1590611	Шплинт	КЗК 1780060	1
	25	КИЛ 0126625-03	Пружина	КЗК-12-1808200А	1
	26	КПП 0000613-01	Пружина	КЗК-12-1828000-01	1
	27	ПКК 0451603	Головка	КЗК-9-1808300	1
	28	ПДВ 0100807	Кольцо	КЗК-12-1828000-01	1

№ рис	№ поз	Обозначение	Наименование	Куда входит	
				Обозначение	Кол. на 1 сб. ед.
26	29	А 61.07.001	Шплинт	КЗК-12-1828000-01	1
	30	852607-8607054	Втулка тросика	КЗК 1780060	2
	31	6-12Ж-26015	Шар	КЗК-12-1828000-01	1
	32		Гайка М12-6G – 5916	КЗК 1780020	1
	33		Гайка М16-6G – 5915	КЗК-12-1828000-01	1
	34		Гайка М16-6G – 2526	КЗК-12-1828000-01	1
	35		Гайка М20-6G – 2526	КЗК-9-1808300	1
	36		Шайба С.10.01 – 11371	КЗК-12-1828000-01	1
	37		Шайба С.16.01 – 11371	КЗК-12-1828000-01	1
	38		Шплинт 3,2Х20 – 397	КЗК-12-1828000-01	1
	39		Шплинт 4Х22 – 397	КЗК-12-1828000-01	1
	40		Кольцо В20 – 13940 или Кольцо В20 – 13942	КЗК-12-1828000-01	2

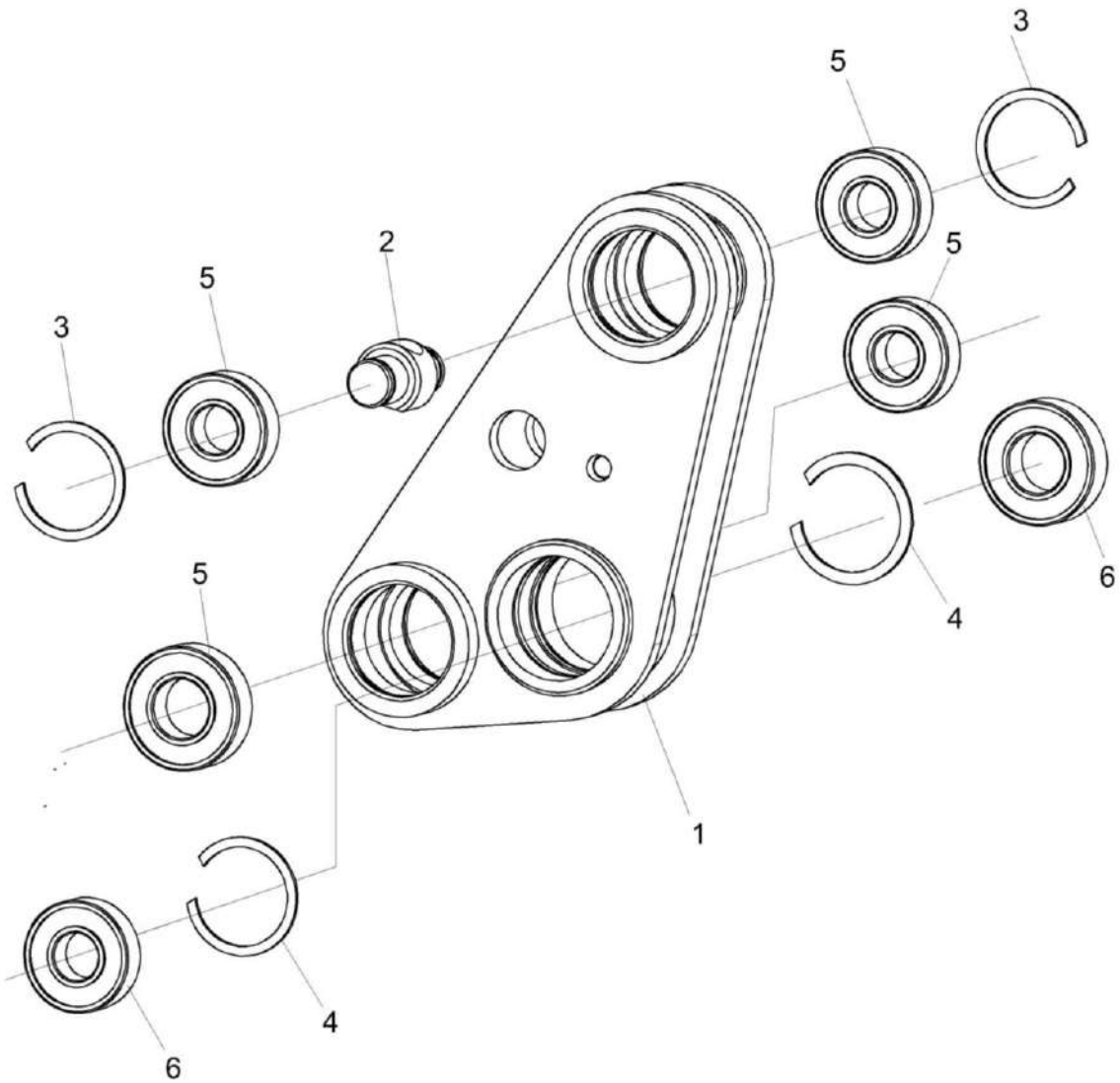

Рисунок 27 – Рычаг КЗК-9-1808500

№ рис	№ поз	Обозначение	Наименование	Куда входит	
				Обозначение	Кол. на 1 сб. ед.
			РЫЧАГ КЗК-9-1808500 (рисунок 27)		
27	1-6	КЗК-9-1808500	Рычаг	КЗК-12-1828000-01	1
	1	КЗК-9-1808510	Рычаг	КЗК-9-1808500	1
	2	КЗР 1564601А	Ось	КЗК-9-1808500	1
	3		Кольцо В47 – 13941 или Кольцо В47 – 13943	КЗК-9-1808500	4
	4		Кольцо В52 – 13941 или Кольцо В52 – 13943	КЗК-9-1808500	2
	5		Подшипник 180204 – 8882	КЗК-9-1808500	4
	6		Подшипник 180205 – 8882	КЗК-9-1808500	2

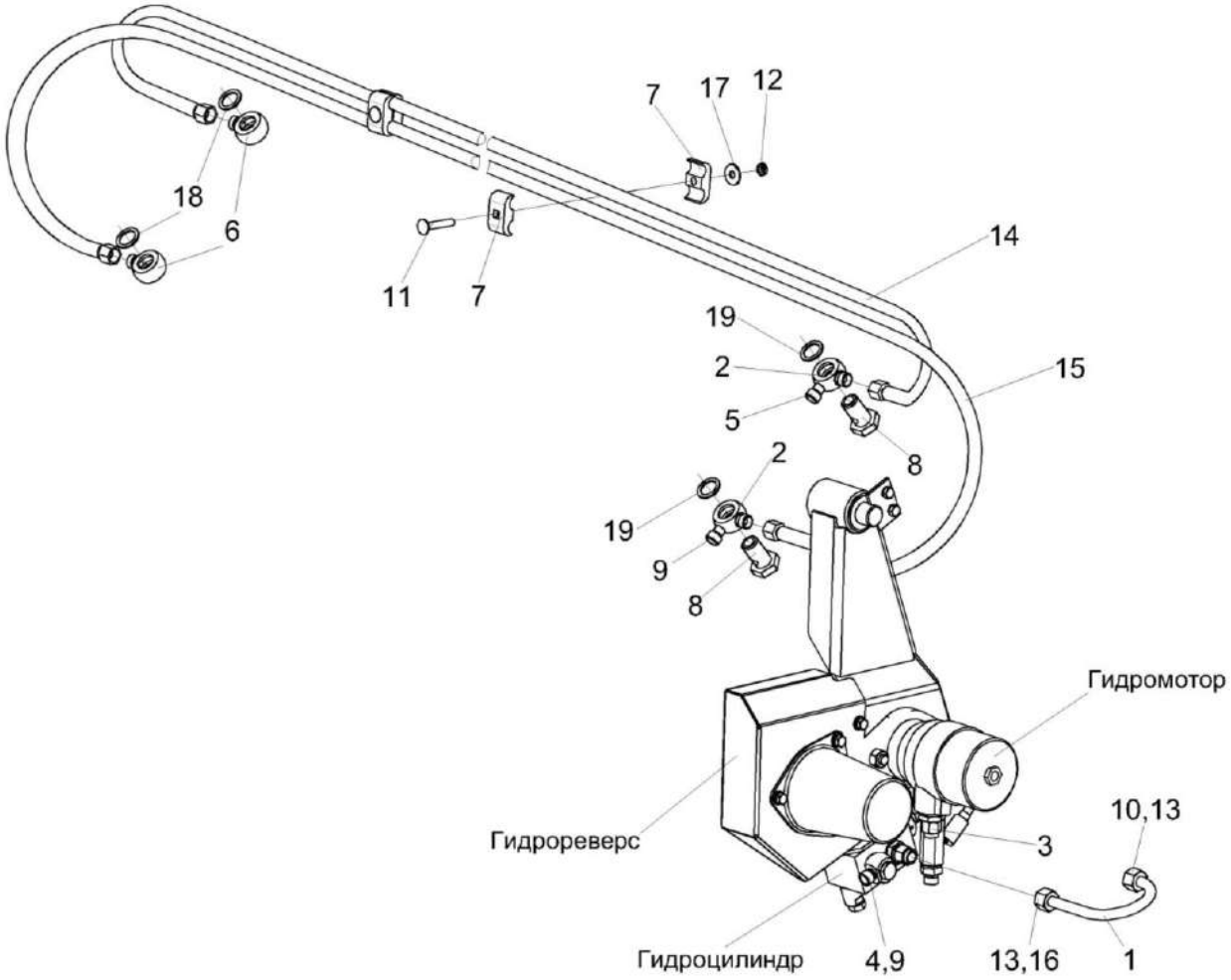

Рисунок 28 – Система гидравлическая камеры наклонной КЗК-12-1790000А-01

№ рис	№ поз	Обозначение	Наименование	Куда входит	
				Обозначение	Кол. на 1 сб. ед.
СИСТЕМА ГИДРАВЛИЧЕСКАЯ КАМЕРЫ НАКЛОННОЙ КЗК-12-1790000А-01 (рисунок 28)					
28	1-19	КЗК-12-1790000А-01	Система гидравлическая камеры наклонной	КЗК-12-1820000-07	1
	1,10,13,16	КЗК-12-1790100Б	Трубопровод	КЗК-12-1790000А-01	1
	7,11,12, 14,15,17	КЗК-10-1790020	Пакет рукавов	КЗК-12-1790000А-01	1
	1	КЗК-12-1790802	Труба Труба R12X1,5CF St 37.4 оцинкованная L=(225±5) мм	КЗК-12-1790100Б	1
	2	КЗК 1790010	Тройник поворотный	КЗК-12-1790000А-01	2
	3	УЭС 0603610	Угольник	КЗК-12-1790000А-01	1
	4	ПКК 0113632-02	Ниппель	КЗК-12-1790000А-01	1
	5	ПКК 0113634А	Штуцер	КЗК-12-1790000А-01	1
	6	КЗК-12-0602616	Штуцер	КЗК-12-1790000А-01	2
	7	КЗК 1790001	Брус	КЗК-10-1790020	6
	8	ПКК 0113637	Болт поворотного угольника	КЗК-12-1790000А-01	2
	9	ЗПГ 0600001-01 или 171-7899-0513	Заглушка	КЗК-12-1790000А-01	4 4
	10	ЗПГ 0600002-02	Заглушка	КЗК-12-1790100Б	2
	11		Болт М8-6еХ45 – 7802	КЗК-10-1790020	3

№ рис	№ поз	Обозначение	Наименование	Куда входит	
				Обозначение	Кол. на 1 сб. ед.
28	12		Гайка M8-6G – 5916	КЗК-10-1790020	3
	13	ГДЗ_1605-00000-00089	Гайка накидная M12LCFX	КЗК-12-1790100Б	2
	14		Рукав высокого давления РВД 6-1SN-M16X1,5-60°-2300-0°-90°	КЗК-10-1790020	1
	15		Рукав высокого давления РВД 6-1SN-M16X1,5-60°-2600-0°-90°	КЗК-10-1790020	1
	16	ГДЗ_1616-00000-00164	Кольцо профильное PSR12LX	КЗК-12-1790100Б	2
	17		Шайба А 8.01 – 6958	КЗК-10-1790020	3
	18		Кольцо 017-021-25-2-2 – 18829 / 9833	КЗК-12-1790000А-01	2
	19		Прокладка 20 М1 – 23358	КЗК-12-1790000А-01	4

ПРАВИЛА ПОЛЬЗОВАНИЯ КАТАЛОГОМ

ВВЕДЕНИЕ

Каталог деталей и сборочных единиц предназначен для составления заявок на запасные части, необходимые при техническом обслуживании и ремонте изделий.

Каталог деталей и сборочных единиц содержит сведения об устройстве, конфигурации конкретного изделия (группы изделий), марку, идентификационный номер или обозначение изделия. Необходимая информация по идентификации изделия и соответствии ему каталога приведены на титульном листе каталога и включает марку, идентификационный номер, обозначение изделия, также указанных на фирменной табличке, паспорте или руководстве по эксплуатации.

Каталог деталей и сборочных единиц адаптеров, агрегатируемых с комбайном, поставляются совместно с адаптерами.

Обратите внимание! С 2022г ОАО «Гомсельмаш» проведены работы по ребрендирингу выпускаемой продукции, включающей изменение марок изделия и системы их идентификации:

- для самоходных машин (косилок, комбайнов кормо- и зерноуборочных) изготовленных **до 2022г** (марки изделий КЗС-5, КЗС-575, КЗС-812, КЗС-10К, КЗС-1218А-1, КЗС-1624-1, КЗС-2124, КВК-8060, КВС-800, КС-100, КС-200), идентификация проводится по обозначению изделия, которое соответствует обозначению (номер содержащий семизначный код «XXX-X-X-0100000-XX», например КЗК-12-0100000Б), указанному в паспорте на изделие (раздел «Общие сведения») с обозначением каталога на сайте (обозначение дублируется на титульном листе каталога).

- для самоходных машин (косилок, комбайнов кормо и зерноуборочных) изготовленных **после 2022г** (марка изделия содержит: GS5, GS8, GS12A1, GS2124, CS100, GH700, GH800, GH810, FS80, FS650) по соответствию описательной части (первые 12 символов) идентификационного номера, указанного на фирменной табличке (паспорте изделия, раздел «Общие сведения», графа идентификационный номер комбайна) и описательной части идентификационного номера каталога, указанного на сайте ОАО «Гомсельмаш».

Соответствие данных, позволяющих идентифицировать машину и использовать размещенные на сайте каталоги деталей и сборочных единиц, указаны на рисунках (см. ниже).

Идентификационные данные, для самоходных машин изготовленных до 2022 года выпуска

Марка и комплектация комбайна

(например КЗС-1218-29)

ГОМСЕЛЬМАШ
УЛ. ШОССЕЙНАЯ, 41, 246004, Г. ГОМЕЛЬ
КОМБАЙН
ЗЕРНОУБОРОЧНЫЙ САМОХОДНЫЙ
КЗС-1218 "ПАЛЕССЕ GS12"
No КОМПЛЕКТАЦИИ 29
No 09634 06 20 20

Фрагмент фирменной таблички

Заводской номер, месяц и год выпуска, обозначение молотилки

(например: №09634 06.2020 КЗК-12-0100000Б)

1 Общие сведения

Комбайн зерноуборочный самоходный	КЗС-1218-* 29 (обозначение комплекта)
Месяц и год выпуска	06.2020 г
Комбайна зерноуборочного самоходного КЗС-1218 (соответствует номеру молотилки самоходной)	№ 09634
Молотилки самоходной КЗК-12-0100000Б-* 00 (обозначение исполнения)	№ 09634

Данные паспорта комбайна

Обозначение молотилки, соответствует обозначению каталога на титульной странице и сайте ОАО «Гомсельмаш» (КЗК-12-0100000Б), месяц и год выпуска (указанные на фирменной табличке и паспорте), являются необходимыми данными для скачивания правильной версии каталога. Обратите внимание, что месяц и год разработки каталога (указаны в скобка (в примере 02.2021), должны быть не старше месяца и года указанных на фирменной табличке.

КОМБАЙН ЗЕРНОУБОРОЧНЫЙ САМОХОДНЫЙ

КЗС-1218 "ПАЛЕССЕ GS12"

(Молотилка самоходная КЗК-12-0100000Б)

Каталог деталей и сборочных единиц

Титульный лист каталога

Ранняя версия каталога, которым укомплектована Ваше изделие, является базовым и может не содержать модификаций, внесенных изготовителем

КЗК-2-12Р-0100000-01 Версия 01 (02.2021)

КЗК-12-0100000Б Версия 02 (02.2021)

Дополнение КЗК-12-0100000Б-17 (05.2020) Версия 01

КЗК-12-0100000Б (05.2020) Версия 01

КЗК-2-12Т-0100000 (08.2019) Версия 2

Фрагмент из перечня каталогов на сайте «Гомсельмаш»

Идентификационные данные, для самоходных машин после 2022 года выпуска

ОАО «ГОМСЕЛЬМАШ»
УЛ. ШОССЕЙНАЯ, 41, 246004 Г. ГОМЕЛЬ
РЕСПУБЛИКА БЕЛАРУСЬ

GOMSELMASH

«GOMSELMASH»
SHOSSEINAYA STR., 41, 246004 GOMEL
REPUBLIC OF BELARUS

КОМБАЙН ЗЕРНОУБОРОЧНЫЙ САМОХОДНЫЙ GS12A1
SELF-PROPELLED GRAIN HARVESTER GS12A1

ИДЕНТ. № / IDENT. NR GS120101 P00569

МЕС / MON 03 ГОД / YEAR 2023

Фрагмент фирменной таблички

Марка комбайна (например:GS12A1)

Более поздняя версия каталога (согласно марке изделия, описательной части и дате разработки каталога). Может служить, только для ознакомления с изменениями конструкции.

Каталог GS12A1 версия 11 (инд. № GS120101, GS120102, GS120103, GS120104) (двигатель: ЯМЗ-238ДЕ-23) (01.2024)

Каталог GS12A1 версия 10 (инд. № GS120101, GS120102, GS120103, GS120104) (03.2023)

Каталог GS12A1 версия 09 (инд. № GS120101, GS120102, GS120103, GS120104) (01.2023)

Более ранняя версия каталога (согласно марке изделия, описательной части и дате разработки каталога). Пользоваться не рекомендуется.

Сведения об идентификационных признаках изделия содержатся в таблице

Таблица 1

Наименование	Комбайн зерноуборочный самоходный
Марка	GS12A1
Условное торговое название комплектации комбайна*	
Месяц и год изготовления	*03.2023г*
Идентификационный номер комбайна**	*GS120101 P 00569*

Описательная часть идентификационного номера, первые 12 символов. (например GS120101)

Данные паспорта комбайна

Фрагмент из перечня каталогов на сайте «Гомсельмаш»

При использовании каталога с сайта ОАО «Гомсельмаш», обращайте внимание на дату изготовления изделия (указана на фирменной табличке) и дату разработки каталога (указана в скобках в наименовании каталога на сайте ОАО «Гомсельмаш»). Необходимый Вам каталог, должен содержать дату разработки каталога, идущую после дат изготовления Вашего изделия, при совпадении даты изготовления изделия и даты разработки каталога, необходимо использовать версию каталога с одинаковой датой.

Пример соответствия дат, при подборе каталогов для изделий изготовленных **до 2022 г**.:

Дата изготовления изделия на фирменной табличке КЗС-1218	No 09634 06 20 20		Необходимая Вам версия
Версии каталогов, на сайте ОАО «Гомсельмаш» для КЗК-12-0100000Б		Версия 01 (05.2020)	**Версия 03 (02.2021)**

Пример соответствия дат, при подборе каталогов для изделий изготовленных **после 2022 г**.:

Дата изготовления изделия на фирменной табличке для инд № GS120101	МЕС / MON 03 ГОД / YEAR 2023			Необходимая Вам версия
Версии каталогов, на сайте ОАО «Гомсельмаш» для инд № GS120101	версия 09 *** (01.2023)	**версия *** 10 (03.2023)**	версия 11 *** (01.2024)	

Внимание! ОАО «Гомсельмаш» проводит постоянную работу по совершенствованию своих изделий и оставляет за собой право вносить изменения в конструкцию, технические данные без предварительного уведомления потребителей. В связи с чем некоторые конструкции или обозначения сборочных единиц, деталей и комплектующих приведенные в каталоге, могут отличаться от фактических на Вашем изделии.

Более поздние по дате выпуска каталоги (в сравнении с датой изготовления изделия), имеют большее количество изменений.

В случае различия данных в каталоге, укомплектованном с Вашим изделием (записан на USB- носитель), и каталогами изделия, размещенными на сайте, перед заказом запасных частей, Вам необходимо обратиться к представителю ОАО «Гомсельмаш», осуществляющему сервисное обслуживание или на завод-изготовитель для уточнения данного расхождения.

Для самостоятельного ознакомления с конструктивными изменениями, следует изучить более позднюю версию каталога, перейдя по ссылке (https://gomselmash.by/servis-zapchasti/zapasnye-chasti/), или выберите закладку «ЗАПАСНЫЕ ЧАСТИ» из выпадающего меню на главной странице, в разделе «СЕРВИС/ЗАПЧАСТИ» официального сайта ОАО «Гомсельмаш» (https://gomselmash.by/).

Файлы каталогов ОАО «Гомсельмаш» имеют расширение pdf, с которым может работать стандартный пакет программ Microsoft Office или операционных систем мобильных устройств на базе Android или IOS, что позволяет пользоваться каталогом на любом устройстве. Наличие универсального pdf формата, позволяет осуществлять поиск: по обозначению деталей, наименованию рисунка, кодовому слову (например «ремень») по всему каталогу, используя команду «Поиск» или иконку (на устройствах Microsoft Office дополнительно можно использовать сочетание клавиш CTR+F).

ПРАВИЛА ПОЛЬЗОВАНИЯ КАТАЛОГОМ

Каталог содержит сборочные единицы и детали, входящие в состав изделия. Для облегчения поиска деталей и сборочных единиц в начале каталога приведен указатель рисунков. В указателе рисунков содержится информация об основных сборочных единицах изделия (указаны в обозначении рисунка) и номера страницы каталога, на которой расположен рисунок. На рисунках сборочные единицы располагают по ходу движения комбайна приблизительно под углом 30° - 45°, как показано на рисунке . Если данное расположение затрудняет показ всех составных частей сборочной единицы, тогда на рисунке указывают направление движение комбайна стрелкой ↗ или ↘., или ↖

Основные сборочные единицы, имеющие большое количество ДСЕ, разделены на несколько рисунков для удобства восприятия. Например:

Рисунок 5 - Очистка КЗК-12-22-0202000-01(вид слева), размещён на страницах с 41 по 45.

Рисунок 6 - Очистка КЗК-12-22-0202000-01(вид справа), размещён на страницах с 46 по 50 (см. ниже пример указателя рисунков).

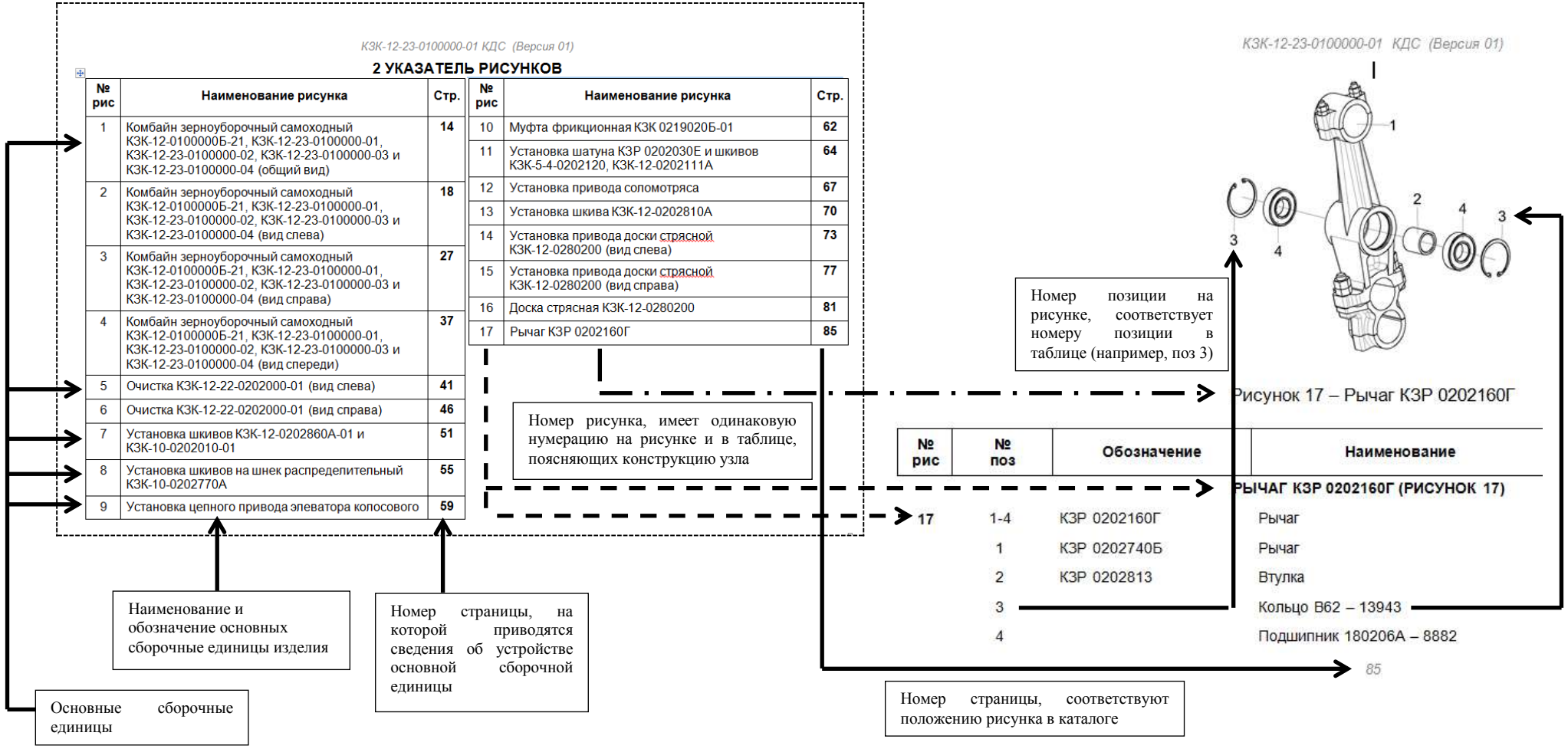

Каждый рисунок, поясняющий устройство сборочной единицы содержит таблицу, включающую необходимые сведения о наименовании и обозначении составной части, количестве, позиции на рисунке, а также информации о входимости составных частей, в сборочные единицы более высокого уровня. Таблица к рисунку также содержит дополнительную информацию о возможных заменах. Пример таблицы и указываемые в ней данные приведены ниже на рисунке:

Наименование и обозначение сборочных единиц (приводов КЗК-12-0202690Б и КЗК-12-0202700), устройство которых приведено на рисунке 22

Привод КЗК-12-0202700, состоит из деталей 4,5,7,13 (КЗК-10-0202416; КИЛ 0116445; Болт М8-6ех25 –ГОСТ 7798; Электропривода вариатора вентилятора ЭВВ-1 ММ).
Привод КЗК-12-0202700 входит в состав сборочной единицы КЗК-12-0202500В, в количестве 1 шт.

Корпус КЗК-12-0202101А поз. 2 входит в состав КЗК-12-0202690Б, в количестве 1 шт.

Изготовитель допускает применение, вместо подшипника 180105-8882 поз. 12 (2 шт), подшипников:
- Подшипник 6005ЕЕ
- Подшипник 6005-2RS1

Количество подшипников, применяемых в сборочной единице КЗК-12-0202690Б, 2 шт (в независимости от наименования).

№ рис	№ поз	Обозначение	Наименование	Куда входит: Обозначение	Куда входит: Кол. на 1 сб. ед.
			ПРИВОД КЗК-12-0202690Б и КЗК-12-0202700 (рисунок 22)		
22	1-3,6,8-12	КЗК-12-0202690Б	Привод	КЗК-12-0202500В	1
	4,5,7,13	КЗК-12-0202700	Привод	КЗК-12-0202500В	1
	1	КЗК-12-0202750А	Кожух	КЗК-12-0202690Б	1
	2	КЗК-12-0202101А	Корпус	КЗК-12-0202690Б	1
	3	КЗК-12-0202661	Шестерня	КЗК-12-0202690Б	1
	4	КЗК-10-0202416	Фланец	КЗК-12-0202700	1
	5	КИЛ 0116445	Шайба	КЗК-12-0202700	3
	6		Болт М8-6ех20 – 7798	КЗК-12-0202690Б	4
	7		Болт М8-6ех25 – 7798	КЗК-12-0202700	3
	8		Шайба 8Т 65Г – 6402	КЗК-12-0202690Б	4
	9		Шайба С.8.01 – 11371	КЗК-12-0202690Б	4
	10		Кольцо В25 – 13942	КЗК-12-0202690Б	1
	11		Кольцо В47 – 13943	КЗК-12-0202690Б	2
	12		Подшипник 180105 – 8882 или Подшипник 6005ЕЕ или Подшипник 6005-2RS1	КЗК-12-0202690Б	2
	13		Электропривод вариатора вентилятора ЭВВ-1 ММ или Моторедуктор 0 390 442 409 или Моторедуктор 0 390 442 410	КЗК-12-0202700	1

101

Таблица содержит следующие важные данные:

- «наиб.кол.», «подбор» - указывают на то, что данная позиция применяется для регулировки зазора, методом подбора количества;

- после тире в наименовании стандартизированного изделия (Болт, Гайка, Шайба, Подшипник и т.д.) указывается номер нормативного документа, согласно которому изготавливается данное изделие (например: Кольцо В25-13942 изготавливается по ГОСТ13942);

- если в наименовании болта приведены цифры «10.8, 10.9» то к таким деталям крепления предъявляются повышенные требования к прочности (прочность на разрыв 800мПа, 900мПа);

Сборочные единицы и детали, расположенные в таблице следующим образом:

- сборочные единицы;
- детали;

- стандартные изделия;
- покупные изделия.

При составлении заявок на запасные части необходимо в указателе рисунков правильно определить номер рисунка, на рисунке номер позиции детали или сборочной единицы и в таблице напротив соответствующей позиции в графе «Обозначение» – искомую деталь или сборочную единицу.

Внимание! При заказе запасных частей, ознакомлении с изменениями конструкции необходимо руководствоваться системой обозначений деталей и сборочных единиц, в соответствии с которой изготовитель приводит данные в столбце «Обозначение» таблицы к рисункам.

Обозначений деталей и сборочных единиц состоит из: буквенно-цифровой кода (столбец 1); семизначного цифровой номера (столбец 2); буквенного символа (столбец 3); номера исполнения (столбец 4). Составляющие системы обозначения деталей и сборочных единиц, приведены в таблице(см. ниже):

Составляющие системы обозначения деталей и сборочных единиц:

1		2	3		4	Описание
КЗК-3321-1 или КЗК	**-**	**0203010**	**А**	**-**	**01**	
						Номер исполнения ДСЕ (например 01) характеризует группу деталей или сборочных единиц имеющих общую конфигурацию в сравнении с базовой, но отличающуюся одним или более признаками. При отсутствии группы, номер исполнения не проставляется. Имеет существенное влияние для совместимости запчастей (конструктивной взаимозаменяемости, например КЗК-12-0202000 не взаимозаменяема с КЗК-12-0202000-01).
						Буквенные символ (А, Б, В и т.д.) характеризующий модификацию детали или сборочной единицы, имеющей в сравнению с базовой (без буквы) конструктивные различия, влияющие их на взаимозаменяемость. Проставляется при проведении работ по совершенствованию конструкции. Имеет существенное влияние для совместимости запчастей (например, КЗК-12-0202101 и КЗК-12-0202101А не взаимозаменяемые детали).
						Семизначный цифровой номер детали или сборочной единицы состоит из группы (первые 4 цифры) и подгруппы (последние 3 цифры). Цифры группы определяют функциональное назначение детали или сборочной единицы (например, 0202 – детали и сборочные единицы очистки, 0106 – детали и сборочные единицы моторной установки). Цифры подгруппы кодируют: - для сборочной единицы, номер сборочной единице, входящей в одну группы (первые две цифры). Последняя цифра для сборочных единиц всегда равна 0; - для деталей первая цифра, кодирует вид проката (0 – детали из неметаллических материалов или цветных металлов; 1 – детали выполненные из серого, антифрикционного и жаростойкого чугуна; 2- детали выполненные из ковкого и высокопрочного чугуна; 3 – детали изготовленные стальным литьем; 4 и 5 – детали выполненные из листовых материалов; 6 – детали выполненные из круга, шестигранника, квадрата; 7 – детали выполненные из фасонных профилей (уголок, швеллер, двутавр); 8 – детали выполненные из стальных труб, канатов; 9 – детали выполненные из древесных материалов). Последние две цифры – порядковый номер детали.
						Буквенно-цифровой код кодирующий изделие.

СОДЕРЖАНИЕ

1 Введение 3

2 Указатель рисунков 4

3 Сборочные единицы и детали 14

4 **Приложение А** 773
Каталог деталей и сборочных единиц
Камера наклонная КЗК-12-1820000-07
5 **Правила пользования каталогом** 845